(19)中华人民共和国国家知识产权局

(12)实用新型专利

(10)授权公告号 CN 202604145 U
(45)授权公告日 2012.12.19

(21)申请号 201220310928.6

(22)申请日 2012.06.29

(73)专利权人 宁波赛茵特科技服务有限公司
地址 315192 浙江省宁波市鄞州区首南街道新兴工业园区

(72)发明人 陈超

(74)专利代理机构 杭州金源通汇专利事务所（普通合伙）33236
代理人 呼保平

(51)Int.Cl.
A47B 88/00(2006.01)
A45C 9/00(2006.01)

权利要求书 1 页 说明书 1 页 附图 1 页

(54)实用新型名称

储藏柜

(57)摘要

本实用新型所设计的一种储藏柜，它主要包括柜体和柜脚，在柜体内设有若干抽屉，抽屉可自由抽出，所述的抽屉包括上盒体和下盒体，上盒体和下盒体的对应一侧通过铰链连接，在相对与铰链的另一侧的上盒体和下盒体上均设有提手，且上盒体上的提手与下盒体上的提手的位置和尺寸一致。这种储藏柜，结构简单，使用方便，其抽屉为公文包结构，在需要携带抽屉内的物品外出时，只需将抽屉拉出，直接携带出门即可，简单方便。同时避免了物品在搬移过程中的损坏。另外，抽屉为封闭结构，可避免内部物品受潮等情况。

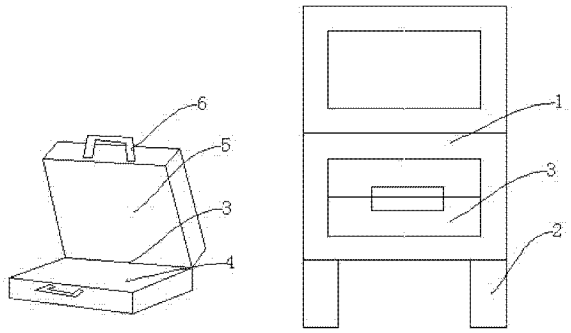

CN 202604145 U

1. 一种储藏柜，它主要包括柜体和柜脚，其特征是在柜体内设有若干抽屉，抽屉可自由抽出，所述的抽屉包括上盒体和下盒体，上盒体和下盒体的对应一侧通过铰链连接，在相对与铰链的另一侧的上盒体和下盒体上均设有提手，且上盒体上的提手与下盒体上的提手的位置和尺寸一致。

储藏柜

技术领域

[0001] 本实用新型涉及家居用品领域，尤其是一种储藏柜。

背景技术

[0002] 现有的储藏柜都是在柜体内设有抽屉，抽屉为半封闭结构，在抽屉内储存物品。当需要携带抽屉内的物品外出时，将抽屉内的物品全部移至外出箱内，携带外出箱外出，这样每次外出则需要将物品全部搬迁一次，非常麻烦，影响工作效率。

发明内容

[0003] 本实用新型的目的是为了解决上述技术的不足而提供一种使用简单，方便携带的储藏柜。

[0004] 为了达到上述目的，本实用新型所设计的储藏柜，它主要包括柜体和柜脚，在柜体内设有若干抽屉，抽屉可自由抽出，所述的抽屉包括上盒体和下盒体，上盒体和下盒体的对应一侧通过铰链连接，在相对与铰链的另一侧的上盒体和下盒体上均设有提手，且上盒体上的提手与下盒体上的提手的位置和尺寸一致。这种结构特点，其抽屉为公文包结构，在需要携带抽屉内的物品外出时，只需将抽屉拉出，直接携带出门即可，简单方便。同时避免了物品在搬移过程中的损坏。

[0005] 本实用新型所得到的储藏柜，结构简单，使用方便，其抽屉为公文包结构，在需要携带抽屉内的物品外出时，只需将抽屉拉出，直接携带出门即可，简单方便。同时避免了物品在搬移过程中的损坏。另外，抽屉为封闭结构，可避免内部物品受潮等情况。

附图说明

[0006] 图 1 为本实用新型的结构示意图。

具体实施方式

[0007] 下面通过实施例结合附图对本实用新型作进一步的描述。

[0008] 实施例 1：

[0009] 如图 1 所示，本实施例描述的储藏柜，它主要包括柜体 1 和柜脚 2，在柜体 1 内设有若干抽屉 3，抽屉 3 可自由抽出，所述的抽屉 3 包括上盒体 5 和下盒体 4，上盒体 5 和下盒体 4 的对应一侧通过铰链连接，在相对与铰链的另一侧的上盒体 5 和下盒体 4 上均设有提手 6，且上盒体 5 上的提手 6 与下盒体 4 上的提手 6 的位置和尺寸一致。

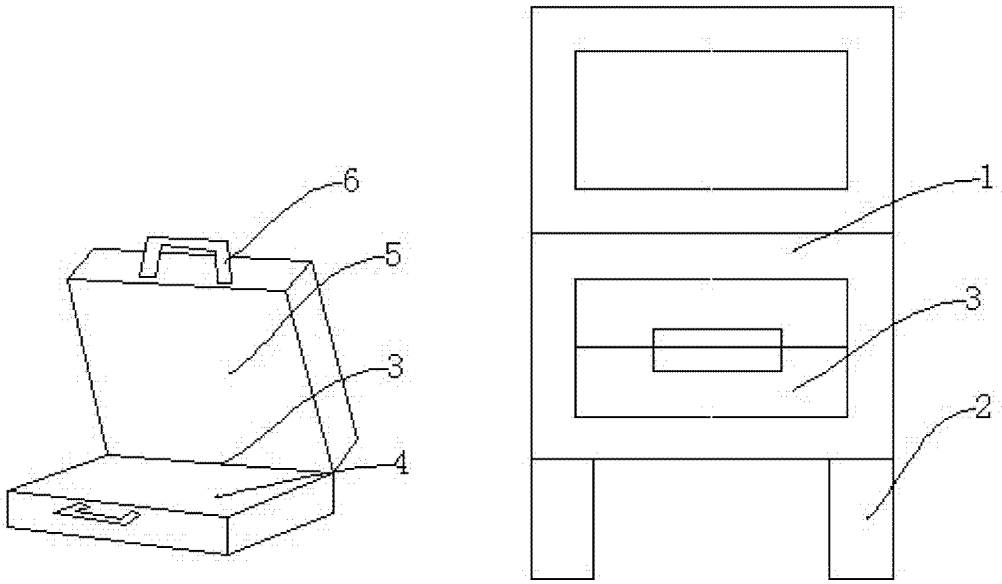

图 1