(19)中华人民共和国国家知识产权局

(12)实用新型专利

(10)授权公告号 CN 209187418 U
(45)授权公告日 2019.08.02

(21)申请号 201821055934.5

(22)申请日 2018.07.03

(73)专利权人 郑州大学第二附属医院
地址 450007 河南省郑州市金水区经八路2号

(72)发明人 张会 张玉雪 高华丽

(74)专利代理机构 北京权智天下知识产权代理事务所(普通合伙) 11638
代理人 王新爱

(51)Int.Cl.
A61H 1/02(2006.01)

权利要求书1页 说明书3页 附图2页

(54)实用新型名称

一种神经外科用肢体运动护理装置

(57)摘要

本实用新型公开了一种神经外科用肢体运动护理装置，包括固定板，所述固定板上铰接安装有转动板，且固定板的侧面固定设有电机安装架，所述电机安装架上电性安装有电机，现有技术中关于手臂的骨科护理机有很多，但是操作过于麻烦，本实用新型在使用的时候，可以让患者将手臂放在转动板上，在开启电机之后，电机的输出轴可以带动转杆转动，转杆在转动的时候，传动杆可以在传动槽内滑动，从而带动转动板转动，带动患者的手臂进行摆动，使手臂活动能力差的患者能够很好的活动手臂，凸起长条的设置是为了防止患者的手臂从转动板滑落。

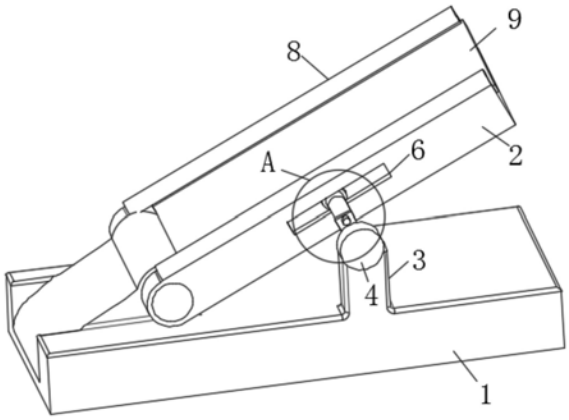

CN 209187418 U

1.一种神经外科用肢体运动护理装置,包括固定板(1),其特征在于:所述固定板(1)上铰接安装有转动板(2),且固定板(1)的侧面固定设有电机安装架(3),所述电机安装架(3)上电性安装有电机(4),所述电机(4)的输出轴与转杆(5)的一端固定连接,所述转动板(2)的侧面嵌入设有传动槽(6),所述转杆(5)的头部一体成型有传动杆(7),所述传动杆(7)的头部滑动卡设在传动槽(6)内。

2.根据权利要求1所述的一种神经外科用肢体运动护理装置,其特征在于:所述转动板(2)表面的两侧一体成型有两个凸起长条(8),且转动板(2)的表面可拆卸连接有卫生棉布(9)。

3.根据权利要求1所述的一种神经外科用肢体运动护理装置,其特征在于:所述传动杆(7)的头部安装有滚轮(10),所述传动槽(6)靠近底部的内壁嵌入设有滚轮卡槽(11),所述滚轮(10)滚动卡设在滚轮卡槽(11)内。

4.根据权利要求1所述的一种神经外科用肢体运动护理装置,其特征在于:所述转杆(5)为伸缩杆结构,且转杆(5)包括固定杆(501)与滑动杆(502),所述滑动杆(502)的上端与传动杆(7)一体成型,且滑动杆(502)的下端滑动安装在固定杆(501)内,所述固定杆(501)的下端与电机(4)的输出轴传动连接,所述固定杆(501)上螺纹插有螺栓,所述螺栓与滑动杆(502)紧密接触。

5.根据权利要求1所述的一种神经外科用肢体运动护理装置,其特征在于:所述固定板(1)与转动板(2)铰接端为弧面形结构,且弧面形结构与转动板(2)的尾部光滑过渡连接。

一种神经外科用肢体运动护理装置

技术领域

[0001] 本实用新型涉及神经外科技术领域，具体为一种神经外科用肢体运动护理装置。

背景技术

[0002] 神经外科(Neurosurgery)是外科学中的一个分支，是在外科学以手术为主要治疗手段的基础上，应用独特的神经外科学研究方法，研究人体神经系统，如脑、脊髓和周围神经系统，以及与之相关的附属机构，如颅骨、头皮、脑血管脑膜等结构的损伤、炎症、肿瘤、畸形和某些遗传代谢障碍或功能紊乱疾病，如:癫痫、帕金森病、神经痛等疾病的病因及发病机制，并探索新的诊断、治疗、预防技术的一门高、精、尖学科，神经外科是主治由于外伤导致的脑部、脊髓等神经系统的疾病，例如脑出血出血量危及生命，车祸致脑部外伤，或脑部有肿瘤压迫需手术治疗等，现有技术中有很多种手臂护理机，包括由电力带动的装置以及患者手臂主动活动的训练装置，其中一种包括固定板与铰接板，铰接板铰接安装在固定板上，铰接板的转动通过电机进行控制，固定板上安装有行程开关，在使用的时候，患者将手臂放在铰接板上，开启电机，然后铰接板转动，当铰接板触发到行程开关后，电机关闭，铰接板停止转动，然后按压另一个开关，电机反转，如此反复，实现铰接板的往复转动，这样可以使手臂摆动，但是操作过于麻烦，为此我们提出一种神经外科用肢体运动护理装置用以解决上述问题。

实用新型内容

[0003] 本实用新型的目的在于提供一种神经外科用肢体运动护理装置，以解决上述背景技术中提出的问题。

[0004] 为实现上述目的，本实用新型提供如下技术方案：一种神经外科用肢体运动护理装置，包括固定板，所述固定板上铰接安装有转动板，且固定板的侧面固定设有电机安装架，所述电机安装架上电性安装有电机，所述电机的输出轴与转杆的一端固定连接，所述转动板的侧面嵌入设有传动槽，所述转杆的头部一体成型有传动杆，所述传动杆的头部滑动卡设在传动槽内。

[0005] 优选的，所述转动板表面的两侧一体成型有两个凸起长条，且转动板的表面可拆卸连接有卫生棉布。

[0006] 优选的，所述传动杆的头部安装有滚轮，所述传动槽靠近底部的内壁嵌入设有滚轮卡槽，所述滚轮滚动卡设在滚轮卡槽内。

[0007] 优选的，所述转杆为伸缩杆结构，且转杆包括固定杆与滑动杆，所述滑动杆的上端与传动杆一体成型，且滑动杆的下端滑动安装在固定杆内，所述固定杆的下端与电机的输出轴传动连接，所述固定杆上螺纹插有螺栓，所述螺栓与滑动杆紧密接触。

[0008] 优选的，所述固定板与转动板铰接端为弧面形结构，且弧面形结构与转动板的尾部光滑过渡连接。

[0009] 与现有技术相比，本实用新型的有益效果是：

[0010] 1、本实用新型在使用的时候，可以让患者将手臂放在转动板上，在开启电机之后，电机的输出轴可以带动转杆转动，转杆在转动的时候，传动杆可以在传动槽内滑动，从而带动转动板转动，带动患者的手臂进行摆动，使手臂活动能力差的患者能够很好的活动手臂；

[0011] 2、本实用新型凸起长条的设置是为了防止患者的手臂从转动板滑落；

[0012] 3、本实用新型卫生棉布在冬天的时候可以起到保暖的效果，且卫生棉布可以更换，十分卫生；

[0013] 4、本实用新型转杆的长度可以调节，通过改变转杆的长度，可以调节转动板的摆动幅度；

[0014] 5、本实用新型弧面形结构与转动板的尾部光滑过渡连接，增加患者手臂放置的舒适感。

附图说明

[0015] 图1为本实用新型一种立体结构示意图；

[0016] 图2为本实用新型另一种立体结构示意图；

[0017] 图3为本实用新型图1中A处放大结构示意图。

[0018] 图中：1固定板、2转动板、3电机安装架、4电机、5转杆、501固定杆、 502滑动杆、6传动槽、7传动杆、8长条、9卫生棉布、10滚轮、11滚轮卡槽。

具体实施方式

[0019] 下面将结合本实用新型实施例中的附图，对本实用新型实施例中的技术方案进行清楚、完整地描述，显然，所描述的实施例仅仅是本实用新型一部分实施例，而不是全部的实施例。基于本实用新型中的实施例，本领域普通技术人员在没有做出创造性劳动前提下所获得的所有其他实施例，都属于本实用新型保护的范围。

[0020] 请参阅图1-3，本实用新型提供一种技术方案：一种神经外科用肢体运动护理装置，包括固定板1，固定板1上铰接安装有转动板2，且固定板1的侧面固定设有电机安装架3，电机安装架3上电性安装有电机4，电机4的输出轴与转杆5的一端固定连接，转动板2的侧面嵌入设有传动槽6，转杆5的头部一体成型有传动杆7，传动杆7的头部滑动卡设在传动槽6内，本实用新型在使用的时候，可以让患者将手臂放在转动板2上，在开启电机4之后，电机4的输出轴可以带动转杆5转动，转杆5在转动的时候，传动杆7可以在传动槽6内滑动，从而带动转动板2转动，带动患者的手臂进行摆动，使手臂活动能力差的患者能够很好的活动手臂。

[0021] 转动板2表面的两侧一体成型有两个凸起长条8，且转动板2的表面可拆卸连接有卫生棉布9，凸起长条8的设置是为了防止患者的手臂从转动板2滑落，卫生棉布9在冬天的时候可以起到保暖的效果，且卫生棉布9可以更换，十分卫生。

[0022] 传动杆7的头部安装有滚轮10，传动槽6靠近底部的内壁嵌入设有滚轮卡槽11，滚轮10滚动卡设在滚轮卡槽11内。

[0023] 转杆5为伸缩杆结构，且转杆5包括固定杆501与滑动杆502，滑动杆 502的上端与传动杆7一体成型，且滑动杆502的下端滑动安装在固定杆501 内，固定杆501的下端与电机4的输出轴传动连接，固定杆501上螺纹插有螺栓，螺栓与滑动杆502紧密接触，转杆5的长度

可以调节,通过改变转杆5 的长度,可以调节转动板2的摆动幅度。

[0024] 固定板1与转动板2铰接端为弧面形结构,且弧面形结构与转动板2的尾部光滑过渡连接,增加患者手臂放置的舒适感。

[0025] 工作原理:本实用新型在使用的时候,可以让患者将手臂放在转动板2 上,在开启电机4之后,电机4的输出轴可以带动转杆5转动,转杆5在转动的时候,传动杆7可以在传动槽6内滑动,从而带动转动板2转动,带动患者的手臂进行摆动,使手臂活动能力差的患者能够很好的活动手臂,凸起长条8的设置是为了防止患者的手臂从转动板2滑落,卫生棉布9在冬天的时候可以起到保暖的效果,且卫生棉布9可以更换,十分卫生,转杆5的长度可以调节,通过改变转杆5的长度,可以调节转动板2的摆动幅度,弧面形结构与转动板2的尾部光滑过渡连接,增加患者手臂放置的舒适感。

[0026] 尽管已经示出和描述了本实用新型的实施例,对于本领域的普通技术人员而言,可以理解在不脱离本实用新型的原理和精神的情况下可以对这些实施例进行多种变化、修改、替换和变型,本实用新型的范围由所附权利要求及其等同物限定。

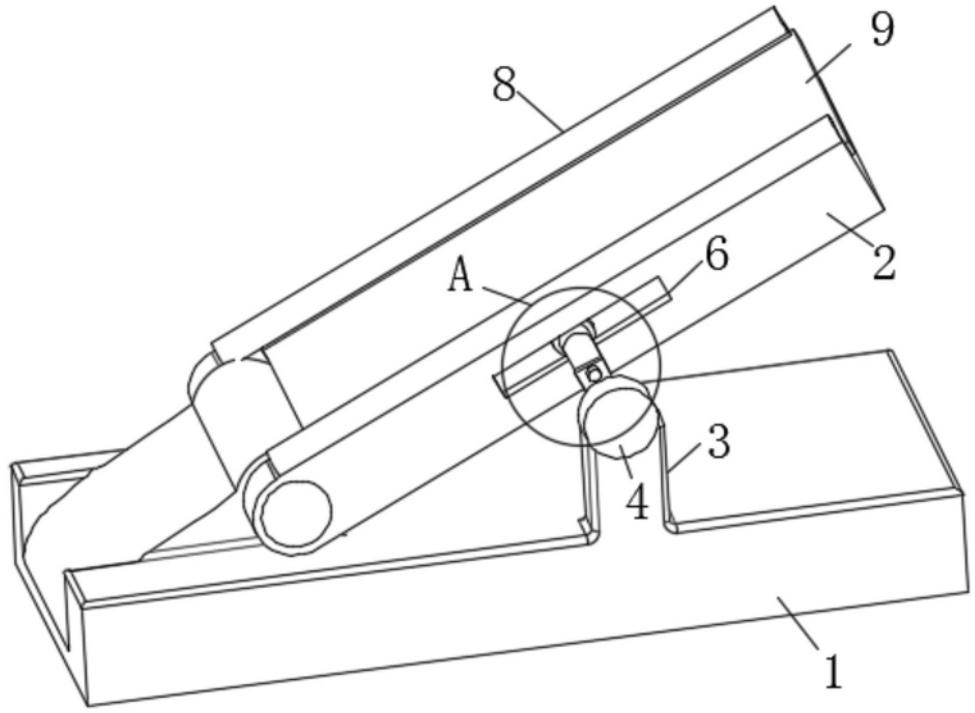

图1

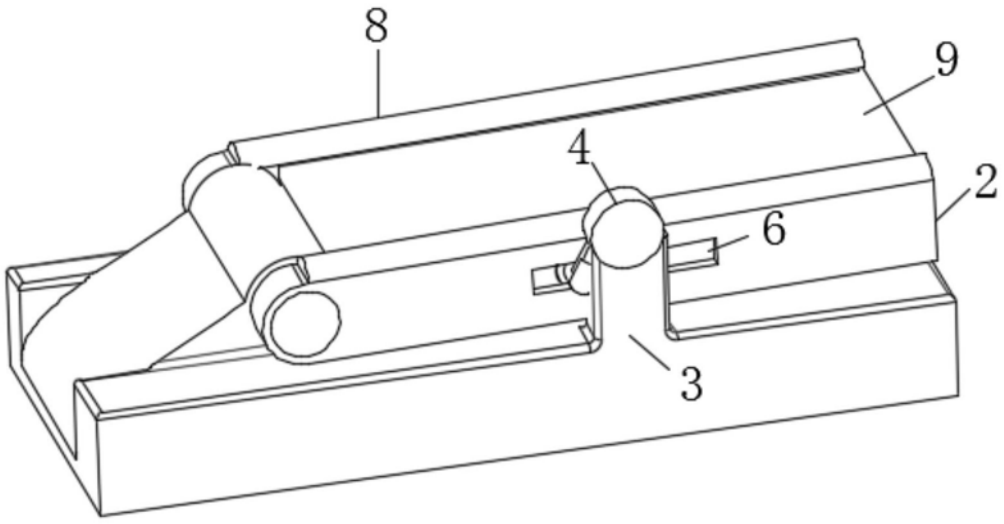

图2

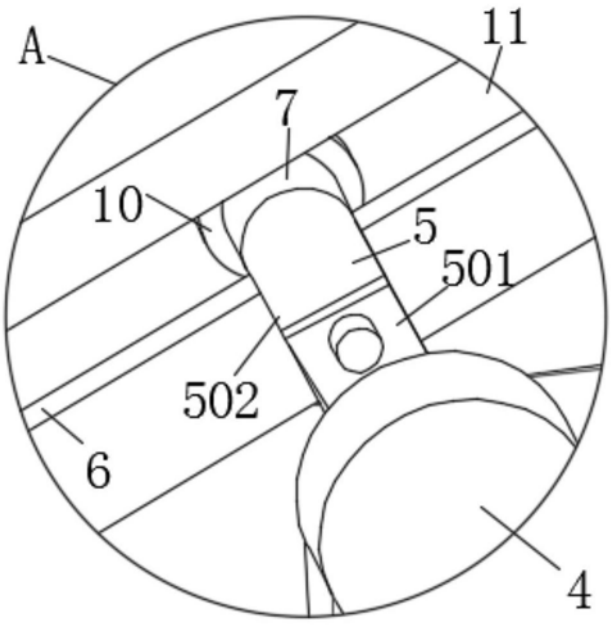

图3