(19)中华人民共和国国家知识产权局

(12)实用新型专利

(10)授权公告号 CN 207202511 U
(45)授权公告日 2018.04.10

(21)申请号 201720352071.7

(22)申请日 2017.04.06

(73)专利权人 延安大学
地址 716000 陕西省延安市圣地路580号

(72)发明人 李辉 张云霞 崔巍

(74)专利代理机构 西安铭泽知识产权代理事务所(普通合伙) 61223
代理人 潘宏伟

(51)Int.Cl.
A47B 63/00(2006.01)
A47B 47/00(2006.01)

权利要求书1页 说明书3页 附图1页

(54)实用新型名称

一种便于匹配室内设计的书架

(57)摘要

本实用新型公开了一种便于匹配室内设计的书架，属于室内家具技术领域。该书架包括：多个支撑架、多个插板和顶盖；支撑架包括：第一支撑板、第二支撑板、第一背板、滑板和第一插槽；顶盖包括：第三支撑板、第四支撑板、第二背板和弧形顶板；支撑架与支撑架之间通过两个插板连接，且两个第一插槽深度之和为插板的高度；和/或支撑架与顶盖之间通过两个插板连接，且第一插槽深度与第二插槽深度之和为插板的高度。本实用新型中的书架为组合结构书架，可方便拆卸组合，根据使用需要自由组合支撑架的多少，且无论使用多少支撑架，最顶部的支撑架上方均为顶盖，从而达到了节约空间，使用灵活无损墙体和增加视觉美感的目的。

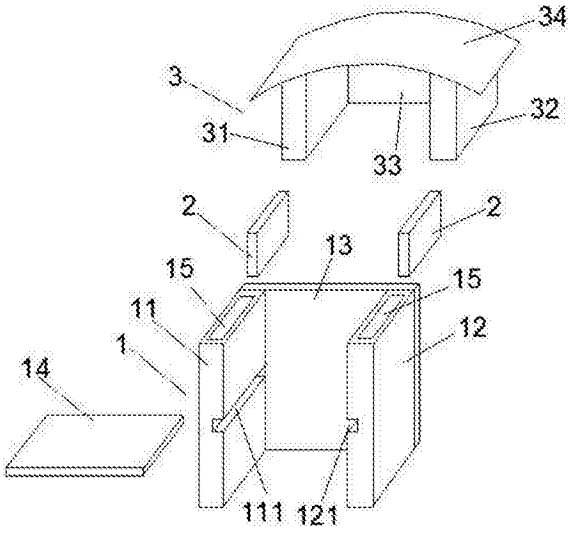

CN 207202511 U

1.一种便于匹配室内设计的书架，其特征在于，包括：多个支撑架(1)、多个插板(2)和顶盖(3)；

所述支撑架(1)包括：第一支撑板(11)、第二支撑板(12)、第一背板(13)、滑板(14)和第一插槽(15)；

所述第一支撑板(11)与所述第一背板(13)的一端通过合页连接，所述第二支撑板(12)与所述第一背板(13)的另一端通过合页连接，以及所述第一支撑板(11)与所述第二支撑板(12)均与所述第一背板(13)正面垂直；所述第一支撑板(11)中部设置有第一滑槽(111)，所述第二支撑板(12)中部设置有与所述第一滑槽(111)位置对应的第二滑槽(121)；所述滑板(14)的两端分别插设在所述第一滑槽(111)和所述第二滑槽(121)内；所述第一支撑板(11)的顶面和底面上均设置有第一插槽(15)，所述第二支撑板(12)的顶面和底面上均设置有第一插槽(15)；

所述顶盖(3)包括：第三支撑板(31)、第四支撑板(32)、第二背板(33)和弧形顶板(34)；

所述第三支撑板(31)与所述第二背板(33)的一端连接，所述第四支撑板(32)与所述第二背板(33)的另一端连接，以及所述第三支撑板(31)与所述第四支撑板(32)均与所述第二背板(33)正面垂直；所述弧形顶板(34)设置在所述第三支撑板(31)、所述第四支撑板(32)和所述第二背板(33)构成结构的顶部；所述第三支撑板(31)和所述第四支撑板(32)底面均设置有第二插槽；

所述支撑架(1)与所述支撑架(1)之间通过两个所述插板(2)连接，且两个所述第一插槽(15)深度之和为所述插板(2)的高度；和/或所述支撑架(1)与所述顶盖(3)之间通过两个所述插板(2)连接，且所述第一插槽(15)深度与所述第二插槽深度之和为所述插板(2)的高度；

其中，一个所述插板(2)底端插设在一个所述支撑架(1)的所述第一支撑板(11)顶面的所述第一插槽(15)内，一个所述插板(2)顶端插设在另一个所述支撑架(1)的所述第一支撑板(11)底面的所述第一插槽(15)内；另一个所述插板(2)底端插设在一个所述支撑架(1)的所述第二支撑板(12)顶面的所述第一插槽(15)内，另一个所述插板(2)顶端插设在另一个所述支撑架(1)的所述第二支撑板(12)底面的所述第一插槽(15)内；

其中，一个所述插板(2)底端插设在一个所述支撑架(1)的所述第一支撑板(11)顶面的所述第一插槽(15)内，一个所述插板(2)顶端插设在所述第三支撑板(31)底面的所述第二插槽内；另一个所述插板(2)底端插设在一个所述支撑架(1)的所述第二支撑板(12)顶面的所述第一插槽(15)内，另一个所述插板(2)顶端插设在所述第四支撑板(32)底面的所述第二插槽内。

一种便于匹配室内设计的书架

技术领域

[0001] 本实用新型涉及室内家具技术领域，特别涉及一种便于匹配室内设计的书架。

背景技术

[0002] 室内设计是根据建筑物的使用性质、所处环境和相应标准，运用物质技术手段和建筑设计原理，创造功能合理、舒适优美、满足人们物质和精神生活需要的室内环境。这一空间环境既具有使用价值，满足相应的功能要求，同时也反映了历史文脉、建筑风格、环境气氛等精神因素。

[0003] 人们越来越注重室内设计，房间装修和布置时一般都设置书架、书柜等收纳区域，以方便书籍的取用和存放。但是，目前的室内书架大多采用固定结构，但放置的书籍较少时，书架的大部分闲置无用，浪费室内空间，影响视觉美感。

[0004] 综上所述，现有技术中的室内书架，存在结构固定，当放置书籍较少时，浪费室内空间，影响视觉美感的问题。

实用新型内容

[0005] 本实用新型实施例提供一种便于匹配室内设计的书架，可以解决现有技术中，存在结构固定，当放置书籍较少时，浪费室内空间，影响视觉美感的问题。

[0006] 本实用新型实施例提供一种便于匹配室内设计的书架，包括：多个支撑架、多个插板和顶盖；

[0007] 所述支撑架包括：第一支撑板、第二支撑板、第一背板、滑板和第一插槽；

[0008] 所述第一支撑板与所述第一背板的一端通过合页连接，所述第二支撑板与所述第一背板的另一端通过合页连接，以及所述第一支撑板与所述第二支撑板均与所述第一背板正面垂直；所述第一支撑板中部设置有第一滑槽，所述第二支撑板中部设置有与所述第一滑槽位置对应的第二滑槽；所述滑板的两端分别插设在所述第一滑槽和所述第二滑槽内；所述第一支撑板的顶面和底面上均设置有第一插槽，所述第二支撑板的顶面和底面上均设置有第一插槽；

[0009] 所述顶盖包括：第三支撑板、第四支撑板、第二背板和弧形顶板；

[0010] 所述第三支撑板与所述第二背板的一端连接，所述第四支撑板与所述第二背板的另一端连接，以及所述第三支撑板与所述第四支撑板均与所述第二背板正面垂直；所述弧形顶板设置在所述第三支撑板、所述第四支撑板和所述第二背板构成结构的顶部；所述第三支撑板和所述第四支撑板底面均设置有第二插槽；

[0011] 所述支撑架与所述支撑架之间通过两个所述插板连接，且两个所述第一插槽深度之和为所述插板的高度；和/或所述支撑架与所述顶盖之间通过两个所述插板连接，且所述第一插槽深度与所述第二插槽深度之和为所述插板的高度；

[0012] 其中，一个所述插板底端插设在一个所述支撑架的所述第一支撑板顶面的所述第一插槽内，一个所述插板顶端插设在另一个所述支撑架的所述第一支撑板底面的所述第一

插槽内；另一个所述插板底端插设在一个所述支撑架的所述第二支撑板顶面的所述第一插槽内，另一个所述插板顶端插设在另一个所述支撑架的所述第二支撑板底面的所述第一插槽内；

[0013] 其中，一个所述插板底端插设在一个所述支撑架的所述第一支撑板顶面的所述第一插槽内，一个所述插板顶端插设在所述第三支撑板底面的所述第二插槽内；另一个所述插板底端插设在一个所述支撑架的所述第二支撑板顶面的所述第一插槽内，另一个所述插板顶端插设在所述第四支撑板底面的所述第二插槽内。

[0014] 本实用新型实施例中，提供一种便于匹配室内设计的书架，与现有技术相比，其有益效果为：本实用新型中的书架为组合结构书架，可方便拆卸组合，根据使用需要(即书籍多少)自由组合支撑架的多少，且无论使用多少支撑架，最顶部的支撑架上方均为顶盖，从而达到了节约空间，使用灵活无损墙体和增加视觉美感的目的。

附图说明

[0015] 图1为本实用新型实施例提供的一种便于匹配室内设计的书架拆解结构示意图。

具体实施方式

[0016] 下面结合附图，对本实用新型的具体实施方式进行详细描述，但应当理解为本实用新型的保护范围并不受具体实施方式的限制。

[0017] 图1为本实用新型实施例提供的一种便于匹配室内设计的书架拆解结构示意图。如图1所示，该书架包括：多个支撑架1、多个插板2和顶盖3。

[0018] 具体地，支撑架1与支撑架1之间通过两个插板2连接，且两个第一插槽 15深度之和为插板2的高度；和/或支撑架1与顶盖3之间通过两个插板2连接，且第一插槽15深度与第二插槽深度之和为插板2的高度。

[0019] 需要说明的是，本实用新型中第一插槽15和第二插槽形状尺寸相同。

[0020] 需要说明的是，根据使用需要添加支撑架1的个数，增加书架的高度，节约室内空间，使室内空间得到有效利用。

[0021] 具体地，支撑架1包括：第一支撑板11、第二支撑板12、第一背板13、滑板14和第一插槽15；第一支撑板11与第一背板13的一端通过合页连接，第二支撑板12与第一背板13的另一端通过合页连接，以及第一支撑板11与第二支撑板12均与第一背板13正面垂直；第一支撑板11中部设置有第一滑槽111，第二支撑板12中部设置有与第一滑槽111位置对应的第二滑槽121；滑板14的两端分别插设在所述第一滑槽111和第二滑槽121内；第一支撑板 11的顶面和底面上均设置有第一插槽15，第二支撑板12的顶面和底面上均设置有第一插槽15。

[0022] 需要说明的是，第一支撑板11、第二支撑板12和第一背板13通过合页连接，可以将不使用的支撑架1展平，便于保存，节约空间。

[0023] 需要说明的是，同一支撑架1上第一滑槽111和第二滑槽121高度相同；且同一支撑架1上可以根据实际需要设置多组第一滑槽111和第二滑槽121，滑板14插设其中，滑板14用于放置书籍。

[0024] 具体地，顶盖3包括：第三支撑板31、第四支撑板32、第二背板33和弧形顶板34；第

三支撑板31与第二背板33的一端连接，第四支撑板32与第二背板33的另一端连接，以及第三支撑板31与第四支撑板32均与第二背板33 正面垂直；弧形顶板34设置在第三支撑板31、第四支撑板32和第二背板33 构成结构的顶部；第三支撑板31和第四支撑板32底面均设置有第二插槽。

[0025] 需要说明的是，弧形顶板34的设置防尘，美化室内环境。

[0026] 需要说明的是，一个插板2底端插设在一个支撑架1的第一支撑板11顶面的第一插槽15内，一个插板2顶端插设在另一个支撑架1的第一支撑板11 底面的第一插槽15内；另一个插板2底端插设在一个支撑架1的第二支撑板 12顶面的第一插槽15内，另一个插板2顶端插设在另一个支撑架1的第二支撑板12底面的第一插槽15内。

[0027] 需要说明的是，一个插板2底端插设在一个支撑架1的第一支撑板11顶面的第一插槽15内，一个插板2顶端插设在第三支撑板31底面的第二插槽内；另一个插板2底端插设在一个支撑架1的第二支撑板12顶面的第一插槽15内，另一个插板2顶端插设在第四支撑板32底面的第二插槽内。

[0028] 需要说明的是，本实用新型中的书架为组合结构书架，可方便拆卸组合，根据使用需要(即书籍多少)自由组合支撑架的多少，且无论使用多少支撑架，最顶部的支撑架上方均为顶盖，从而达到了节约空间，使用灵活无损墙体和增加视觉美感的目的。

[0029] 以上公开的仅为本实用新型的具体实施例，但是，本实用新型实施例并非局限于此，任何本领域的技术人员能思之的变化都应落入本实用新型的保护范围。

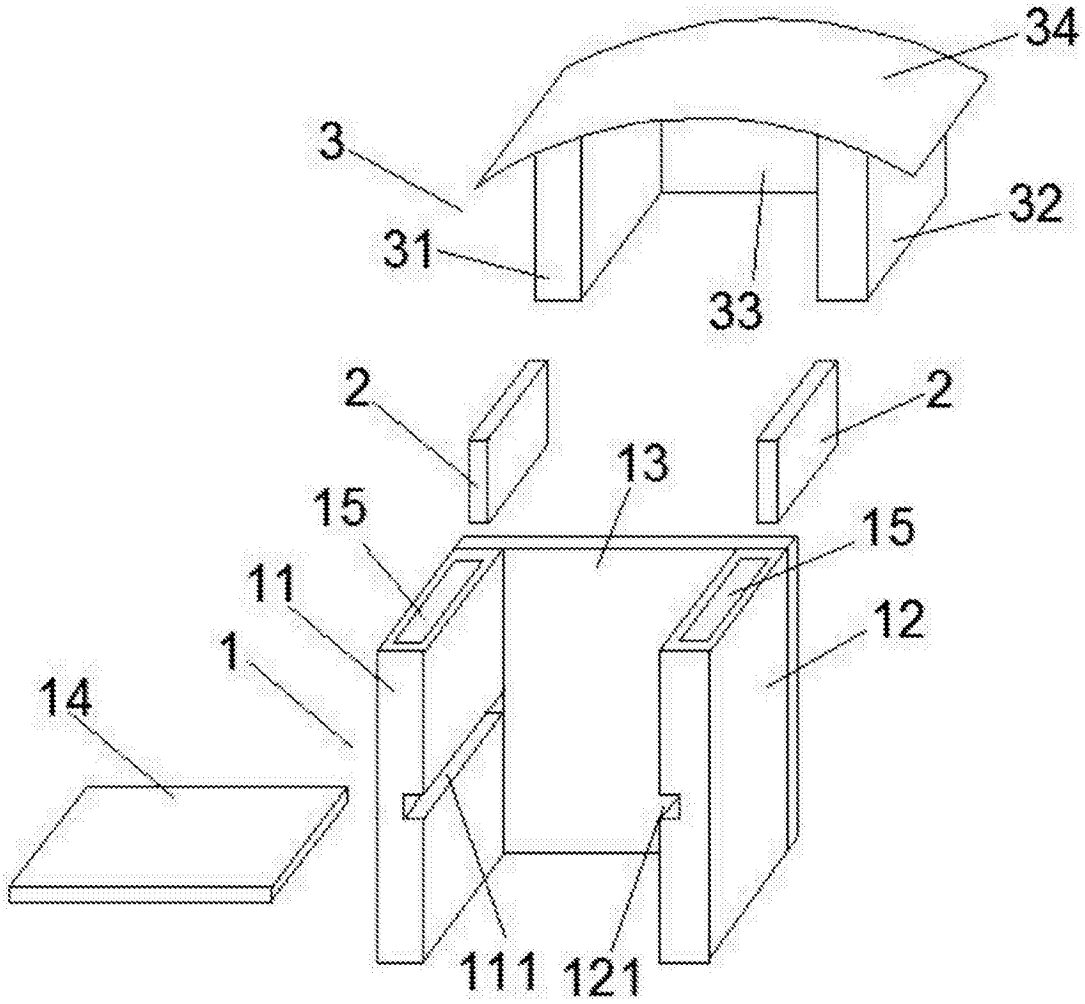

图1