(19)国家知识产权局

(12)实用新型专利

(10)授权公告号 CN 218015240 U
(45)授权公告日 2022.12.13

(21)申请号 202221851409.0

(22)申请日 2022.07.19

(73)专利权人 东莞市长信模具有限公司
地址 523000 广东省东莞市长安镇厦边兴业五街14号

(72)发明人 李腊 钱超

(74)专利代理机构 东莞市鑫创意知识产权代理事务所(特殊普通合伙) 44894
专利代理师 刘剑平

(51)Int.Cl.
B21D 37/10(2006.01)
B21D 43/00(2006.01)
B21D 45/02(2006.01)
B21D 7/00(2006.01)

权利要求书1页 说明书2页 附图1页

(54)实用新型名称

一种模具的摆块折弯结构

(57)摘要

本实用新型公开了一种模具的摆块折弯结构,包括有上模及下模,上模上端装设有预压块,且预压块两侧装设有可转动的折弯摆块,下模上端装设有与折弯摆块对应匹配的成型公,且成型公下端装设有至少两个呈竖向布置的顶针,并且顶针贯穿成型公至其上端面。本实用新型通过在预压块两侧装设有可转动的折弯摆块,下模上端装设有与折弯摆块对应匹配的成型公,可一次性折弯不锈钢板材的双对边的负角,其折弯效果好,效率高;通过在成型公下端装设有至少两个呈竖向布置的顶针,并且顶针贯穿成型公至其上端面,使得折弯好的不锈钢板材更加容易脱模;故本实用新型具有设计新颖、结构简单,可同时对板材双对边折弯,大大提高了折弯效率,且脱模简便的优点。

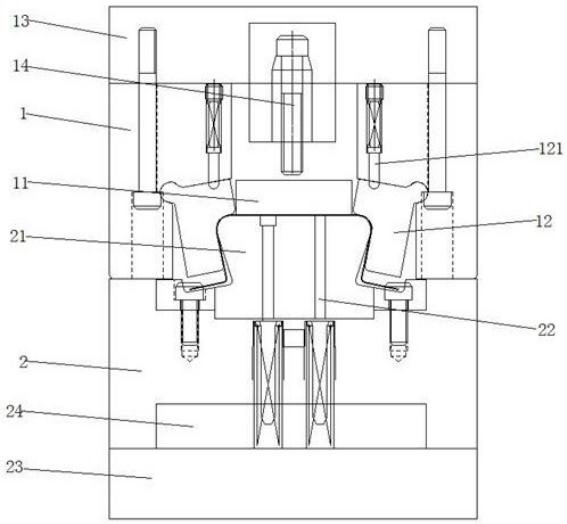

CN 218015240 U

1.一种模具的摆块折弯结构,其特征在于:包括有上模(1)及下模(2),上模(1)上端装设有呈水平布置的预压块(11),且预压块(11)两侧装设有可转动的折弯摆块(12),下模(2)上端装设有与折弯摆块(12)对应匹配的成型公(21),且成型公(21)下端装设有至少两个呈竖向布置的顶针(22),并且顶针(22)贯穿成型公(21)至其上端面。

2.根据权利要求1所述的一种模具的摆块折弯结构,其特征在于:所述上模(1)上端装设有上模座(13),且上模座(13)下端装设有呈竖向布置的预压弹簧(14),并且预压弹簧(14)下端部与所述预压块(11)相接触。

3.根据权利要求1所述的一种模具的摆块折弯结构,其特征在于:所述折弯摆块(12)上端部装设有复位弹簧(121),且复位弹簧(121)呈竖向布置装设于所述上模(1)上端。

4.根据权利要求1所述的一种模具的摆块折弯结构,其特征在于:所述下模(2)下端装设有下模座(23),且下模座(23)上端装设有顶针板(24),且顶针板(24)上端装设有所述顶针(22)。

一种模具的摆块折弯结构

技术领域

[0001] 本实用新型涉及模具技术领域，尤其涉及一种应用于不锈钢材料的模具摆块折弯结构。

背景技术

[0002] 不锈钢材料在折弯过程中，由于不锈钢的回弹性，特别在不锈钢材料双对边折弯过程中，而且其角度为负角时，传统的一般采用先折一边，待折弯完成后再折另一边，严重影响其折弯效率，而且当双对边折弯完成后，脱模及其困难。

实用新型内容

[0003] 本实用新型的目的在于针对现有技术的不足而提供一种模具的摆块折弯结构，该摆块折弯结构设计新颖、结构简单，可同时对板材双对边折弯，大大提高了折弯效率，且脱模简便。

[0004] 为达到上述目的，本实用新型通过以下技术方案来实现。

[0005] 一种模具的摆块折弯结构，包括有上模及下模，上模上端装设有呈水平布置的预压块，且预压块两侧装设有可转动的折弯摆块，下模上端装设有与折弯摆块对应匹配的成型公，且成型公下端装设有至少两个呈竖向布置的顶针，并且顶针贯穿成型公至其上端面。

[0006] 其中，所述上模上端装设有上模座，且上模座下端装设有呈竖向布置的预压弹簧，并且预压弹簧下端部与所述预压块相接触。

[0007] 其中，所述折弯摆块上端部装设有复位弹簧，且复位弹簧呈竖向布置装设于所述上模上端。

[0008] 其中，所述下模下端装设有下模座，且下模座上端装设有顶针板，且顶针板上端装设有所述顶针。

[0009] 本实用新型的有益效果为：本实用新型所述的一种模具的摆块折弯结构，包括有上模及下模，上模上端装设有呈水平布置的预压块，且预压块两侧装设有可转动的折弯摆块，下模上端装设有与折弯摆块对应匹配的成型公，且成型公下端装设有至少两个呈竖向布置的顶针，并且顶针贯穿成型公至其上端面。本实用新型通过在上模上端装设有呈水平布置的预压块，使得不锈钢板材在折弯前固定效果好；通过在预压块两侧装设有可转动的折弯摆块，下模上端装设有与折弯摆块对应匹配的成型公，可一次性折弯不锈钢板材的双对边的负角，其折弯效果好，效率高；通过在成型公下端装设有至少两个呈竖向布置的顶针，并且顶针贯穿成型公至其上端面，使得折弯好的不锈钢板材更加容易脱模；故本实用新型具有设计新颖、结构简单，可同时对板材双对边折弯，大大提高了折弯效率，且脱模简便的优点。

附图说明

[0010] 下面利用附图来对本实用新型进行进一步的说明，但是附图中的实施例不构成对

本实用新型的任何限制。

[0011] 图1为本实用新型的结构示意图。

[0012] 在图1中包括有：

[0013] 1——上模 11——预压块

[0014] 12——折弯摆块 121——复位弹簧

[0015] 13——上模座 14——预压弹簧

[0016] 2——下模 21——成型公

[0017] 22——顶针 23——下模座

[0018] 24——顶针板。

具体实施方式

[0019] 下面结合具体的实施方式来对本实用新型进行说明。

[0020] 如图1所示，一种模具的摆块折弯结构，包括有上模1及下模2，上模1上端装设有呈水平布置的预压块11，且预压块11两侧装设有可转动的折弯摆块12，下模2上端装设有与折弯摆块12对应匹配的成型公21，且成型公21下端装设有至少两个呈竖向布置的顶针22，并且顶针22贯穿成型公21至其上端面。

[0021] 进一步的，所述上模1上端装设有上模座13，且上模座13下端装设有呈竖向布置的预压弹簧14，并且预压弹簧14下端部与所述预压块11相接触。

[0022] 进一步的，所述折弯摆块12上端部装设有复位弹簧121，且复位弹簧121呈竖向布置装设于所述上模1上端。

[0023] 进一步的，所述下模2下端装设有下模座23，且下模座23上端装设有顶针板24，且顶针板24上端装设有所述顶针22。

[0024] 需作更进一步的解释，本实用新型通过在上模1上端装设有呈水平布置的预压块11，使得不锈钢板材在折弯前固定效果好；通过在预压块11两侧装设有可转动的折弯摆块12，下模2上端装设有与折弯摆块12对应匹配的成型公21，可一次性折弯不锈钢板材的双对边的负角，其折弯效果好，效率高；通过在成型公21下端装设有至少两个呈竖向布置的顶针22，并且顶针22贯穿成型公21至其上端面，使得折弯好的不锈钢板材更加容易脱模；故本实用新型具有设计新颖、结构简单，可同时对板材双对边折弯，大大提高了折弯效率，且脱模简便的优点。

[0025] 以上内容仅为本实用新型的较佳实施例，对于本领域的普通技术人员，依据本实用新型的思想，在具体实施方式及应用范围上均会有改变之处，本说明书内容不应理解为对本实用新型的限制。

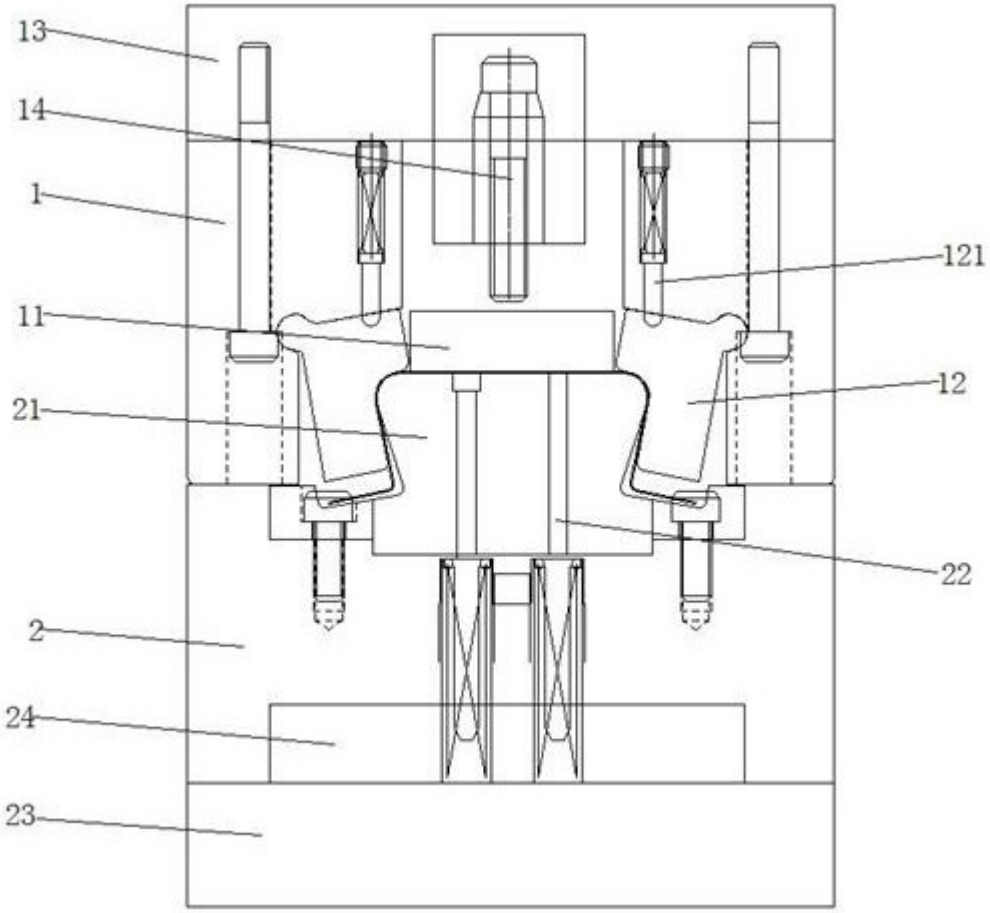

图1