RZECZPOSPOLITA POLSKA

Urząd Patentowy Rzeczypospolitej Polskiej

EGZEMPLARZ ARCHIWALNY

(12) OPIS OCHRONNY WZORU UŻYTKOWEGO

(19) PL (11) 59155

(13) Y1

(21) Numer zgłoszenia: 105964

(51) Intcl[7]: A47G 1/10

(22) Data zgłoszenia: 27.01.1997

(54) **Złącze kątowe wciskowe**

(43) **Zgłoszenie ogłoszono:**

03.08.1998 BUP 16/98

(45) **O udzieleniu prawa ochronnego ogłoszono:**

31.05.2002 WUP 05/02

(73) **Uprawniony z prawa ochronnego:**

Mujstra Violetta, Opole, PL

(72) **Twórca wzoru użytkowego:**

Johann Borowitza, Augsburg, DE

(57)

PL 59155 Y1

105964 10/3

Ru 59155

Złącze kątowe wciskowe

Przedmiotem wzoru użytkowego jest złącze kątowe wciskowe, przeznaczone do łączenia i montażu kształtowych profili burtowych ze stopów aluminiowych, zwłaszcza do łączenia i montażu ram dekoracyjnych pokryw stosowanych do akwariów i terrariów.

Znane są sposoby łączenia elementów profili metalowych poprzez spawanie, łączenie za pomocą śrub, czy nitów lub klejenia. Znany jest też sposób łączenia rurek ze stopów aluminiowych za pomocą łącznika w kształcie walca o średnicy umożliwiającej wciskowe połączenie obu rur.

Celem wzoru użytkowego jest rozwiązanie problemu konstrukcyjnego prostego i łatwego łączenia i montażu ram dekoracyjnych wykonanych z kształtowych aluminiowych profili burtowych bez użycia elementów złącznych w postaci śrub, nitów , klejenia, spawania czy zgrzewania.

Istotą wzoru użytkowego złącze kątowe wciskowe jest to, że posiada dwie pary wypustów o stałym wymiarze A i zbieżności C = 1 : 50 zamknięte daszkiem, przy czym wypusty usytuowane są względem siebie pod kątem, korzystnie prostym. Para

wypustów połączona jest między sobą łącznikiem w kształcie półkola. Daszek, który nakrywa krawędź łączącą dwie pary wypustów wychodzi obustronnie poza zewnętrzne boki wypustów w zależności od szerokości łączonych profili i posiada przekrój poprzeczny od strony zewnętrznej w postaci wycinka koła, a od strony wypustów w kształcie zębów piły równoramiennej. Zachowana zbieżność wypustów umożliwia wciskowe połączenie co zapewnia sztywność konstrukcji łączonych elementów. Ułożenie obu par wypustów pod różnymi kątami umożliwia tworzenie z profili różne figury geometryczne jak trójkąt, kwadrat, trapez, wielokąty itp.

Przedmiot wzoru użytkowego-złącze kątowe wciskowe, uwidocznione jest na rysunkach fig.1 w widoku aksonometrycznym, fig.2 w widoku pionowym, fig.3 w widoku poprzecznym .

Na rysunku fig. 1 złącze wykonane jest z jednego elementu metodą wtrysku z tworzywa termoutwardzalnego, którego tworzą cztery wypusty 1 usytuowane parami względem siebie pod kątem, korzystnie prostym i zamknięte daszkiem 2 , który stanowi naroże dekoracyjne elementów łączonych profili. Wypusty 1 połączone są ze sobą łącznikiem 3 w kształcie półkola stanowiąc element rozporowy.

Na rysunku fig. 2 i fig. 3 pokazano usytuowanie wypustów 1 względem daszku 2 i szczeliny pomiędzy wypustami, a wewnętrzną powierzchnią daszka, przy czym powierzchnia wewnętrzna daszka jest równoległa do powierzchni pary wypustów . W szczelinę tę wsuwany jest grzbiet łączonego profilu. Zbieżność wypustów C = 1:50 umożliwia wciskowe i sztywne połączenie profili. Wymiar A jest wymiarem stałym, powtarzalnym, który skojarzony z przekrojem profilu elementu łączonego stanowi bazę pasowania spoczynkowego.

Rzecznik Patentowy nr 2163

inż. Ryszard Wołoszyński

105964 10/4

59155

Zastrzeżenie ochronne

Złącze kątowe wciskowe, znamienne tym, że posiada dwie pary wypustów /1/ o stałym wymiarze /A/ i zbieżności /C/ = 1 : 50 zamknięte daszkiem /2/ , przy czym wypusty /1/ usytuowane są względem siebie pod kątem, korzystnie prostym, a para wypustów /1/ połączona jest między sobą łącznikiem /3/ w kształcie półkola, a daszek /2/ wychodzi poza zewnętrzne boki wypustów /1/ i posiada przekrój poprzeczny od strony zewnętrznej w postaci wycinka koła, a od strony wypustów /1/ w kształcie zębów piły równoramiennej .

Rzecznik Patentowy nr 2163

inż. Ryszard Wołoszyński

109964 10/6

59155

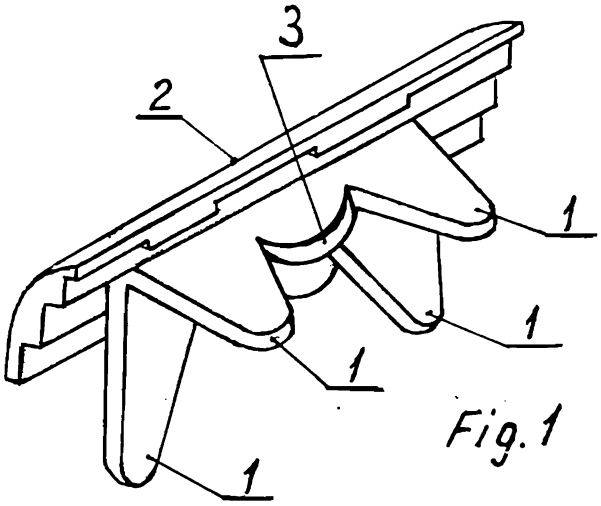

Fig. 1

Rzecznik Patentowy nr 2163

inż. Ryszard Wołoszyński

1059641018

59155

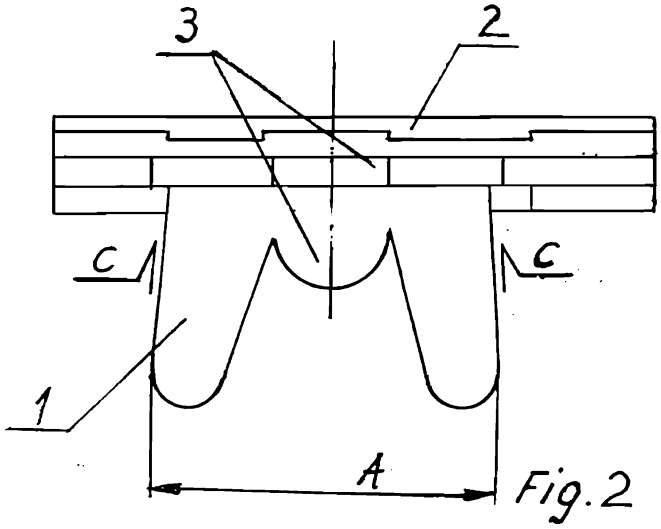

Fig. 2

Rzecznik Patentowy nr 2163

inż. Ryszard Wołoszyński

1059641010

59155

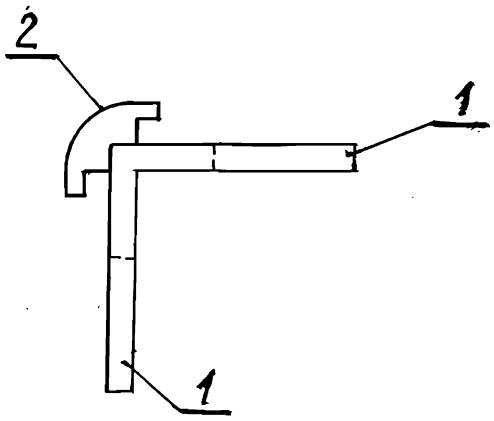

Fig. 3

Rzecznik Patentowy nr 2163

inż. Ryszard Wołoszyński