(19)中华人民共和国国家知识产权局

(12)实用新型专利

(10)授权公告号 CN 213822217 U
(45)授权公告日 2021.07.30

(21)申请号 202020648021.5

(22)申请日 2020.04.26

(73)专利权人 王梓彬
地址 056002 河北省邯郸市丛台区丛台路83号

(72)发明人 王梓彬 焦娇 郭宏伟 车静

(74)专利代理机构 北京汇众通达知识产权代理事务所(普通合伙) 11622
代理人 耿猛

(51)Int.Cl.
*A61G 9/00*(2006.01)
*A61G 9/02*(2006.01)

权利要求书1页 说明书3页 附图3页

(54)实用新型名称

一种卧床病人排便清洗组件

(57)摘要

本实用新型公开了一种卧床病人排便清洗组件;包括:承接斗、一次性塑料管、封闭垃圾袋、吸盘、拉绳、注水口、防割弧圈;所述承接斗为一漏斗状结构的空筒,所述承接斗末端连接有一次性塑料管,所述一次性塑料管的尾端连接一封闭垃圾袋,所述承接斗两侧均连接一拉绳,所述拉绳的末端连接有一吸盘;本实用新型的有益效果是:可以一人操作,简单方便,干净快捷,异味扩散小。

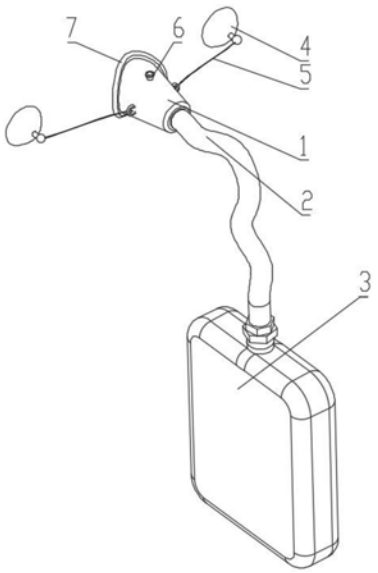


CN 213822217 U

1.一种卧床病人排便清洗组件，包括：承接斗(1)、一次性塑料管(2)、封闭垃圾袋(3)、吸盘(4)、拉绳(5)、注水口(6)、防割弧圈(7)；其特征在于：所述承接斗(1)为一漏斗状结构的空筒，所述承接斗(1)末端连接有一次性塑料管(2)，所述一次性塑料管(2)的尾端连接一封闭垃圾袋(3)，所述承接斗(1)两侧均连接一拉绳(5)，所述拉绳(5)的末端连接有一吸盘(4)。

2.根据权利要求1所述的一种卧床病人排便清洗组件，其特征在于：承接斗(1)的上方设有一圆筒，圆筒和承接斗(1)内部联通，圆筒的上开口形成注水口(6)，形成注水口(6)内设有一橡胶塞。

3.根据权利要求1所述的一种卧床病人排便清洗组件，其特征在于：所述承接斗(1)前方设有弧形的切口，切口处均设有防割弧圈(7)，所述防割弧圈(7)为内外环均圆角处理。

# 一种卧床病人排便清洗组件

## 技术领域

[0001] 本实用新型涉及到医学护理领域，具体是一种卧床病人排便清洗组件。

## 背景技术

[0002] 现有处理长期卧床病人粪便的方法一般为两种：①第一种是卧床原因非腰椎部位受伤的病人，此时病人提臀，直接将粪便盆放于肛门之下，病人方便即可；②第二种是卧床原因为腰椎等部位受伤，不能做提臀运动，此时需要使用护理垫放置病人肛门下，病人直接大便；病人大便之后，将护理垫一点一点撤出，同时一点点擦拭肛门，如此反复，直至结束。

[0003] 以上两种方法缺点为：步骤繁琐，通常为需要2人及以上，且满屋异味，容易沾染到被子，床单等；所以现有的技术需要一种本产品适用于长期卧床病人患者，且可以一人操作，简单方便，干净快捷，异味扩散小的卧床病人排便清洗组件。

## 实用新型内容

[0004] 本实用新型的目的在于提供一种卧床病人排便清洗组件，以解决上述背景技术中所提到的问题。

[0005] 为实现上述目的，本实用新型提供如下技术方案：

[0006] 一种卧床病人排便清洗组件；包括：承接斗、一次性塑料管、封闭垃圾袋、吸盘、拉绳、注水口、防割弧圈；所述承接斗为一漏斗状结构的空筒，所述承接斗末端连接有一次性塑料管，所述一次性塑料管的尾端连接一封闭垃圾袋，所述承接斗两侧均连接一拉绳，所述拉绳的末端连接有一吸盘。

[0007] 所述作为本实用新型进一步的方案：承接斗的上方设有一圆筒，圆筒和承接斗内部联通，圆筒的上开口形成注水口，形成注水口内设有一橡胶塞。

[0008] 作为本实用新型进一步的方案：所述承接斗前方设有弧形的切口，切口处均设有防割弧圈，所述防割弧圈为内外环均圆角处理。

[0009] 使用时，当卧床病人有便意时，可采取平躺位并将双腿岔开或侧卧位，将承接斗的防割弧圈顶于肛门口，所述防割弧圈用于防止承接斗前端割伤病人肛部的皮肤，再同时让所述承接斗两侧的吸盘吸住病人两臀皮肤，起到固定作用；病人开始方便，粪便排入承接斗，并通过一次性塑料管运输到封闭垃圾袋内，待病人方便完成后，取下注水口处的橡胶活塞，使用大容量注射器插入注水口开始注水，使承接斗内残余的粪便被冲洗再通过一次性塑料管运输到封闭垃圾袋内，反复注水冲洗多次，待肛门口清洁干净后，取下导管，卫生纸轻轻擦拭肛门即可，使用后，一次性塑料管、封闭垃圾袋丢弃至特定处理点。

[0010] 与现有技术相比，本实用新型的有益效果是：

[0011] 可以一人操作，简单方便，干净快捷，异味扩散小。

## 附图说明

[0012] 图1为一种卧床病人排便清洗组件的立体示意图。

[0013] 图2为一种卧床病人排便清洗组件的使用原理示意图。

[0014] 图3为一种卧床病人排便清洗组件结构示意图。

[0015] 图中：1-承接斗、2-一次性塑料管、3-封闭垃圾袋、4-吸盘、5-拉绳、6- 注水口、7-防割弧圈。

## 具体实施方式

[0016] 下面将结合本实用新型实施例中的附图，对本实用新型实施例中的技术方案进行清楚、完整地描述，显然，所描述的实施例仅仅是本实用新型一部分实施例，而不是全部的实施例；基于本实用新型中的实施例，本领域普通技术人员在没有做出创造性劳动前提下所获得的所有其他实施例，都属于本实用新型保护的范围。

[0017] 请参阅图1～3，本实用新型实施例中，一种卧床病人排便清洗组件；包括：承接斗1、一次性塑料管2、封闭垃圾袋3、吸盘4、拉绳5、注水口6、防割弧圈7；所述承接斗1为一漏斗状结构的空筒，所述承接斗1末端连接有一次性塑料管2，所述一次性塑料管2的尾端连接一封闭垃圾袋3，所述承接斗1两侧均连接一拉绳5，所述拉绳5的末端连接有一吸盘4。

[0018] 所述承接斗1的上方设有一圆筒，圆筒和承接斗1内部联通，圆筒的上开口形成注水口6，形成注水口6内设有一橡胶塞。

[0019] 所述承接斗1前方设有弧形的切口，切口处均设有防割弧圈7，所述防割弧圈7为内外环均圆角处理。

[0020] 使用时，当卧床病人有便意时，可采取平躺位并将双腿岔开或侧卧位，将承接斗1的防割弧圈7顶于肛门口，所述防割弧圈7用于防止承接斗1前端割伤病人肛部的皮肤，再同时让所述承接斗1两侧的吸盘4吸住病人两臀皮肤，起到固定作用；病人开始方便，粪便排入承接斗1，并通过一次性塑料管2运输到封闭垃圾袋3内，待病人方便完成后，取下注水口6处的橡胶活塞，使用大容量注射器插入注水口6开始注水，使承接斗1内残余的粪便被冲洗再通过一次性塑料管 2运输到封闭垃圾袋3内，反复注水冲洗多次，待肛门口清洁干净后，取下导管，卫生纸轻轻擦拭肛门即可，使用后，一次性塑料管2、封闭垃圾袋3丢弃至特定处理点。

[0021] 在本实用新型的描述中，需要理解的是，术语“中心”、“纵向”、“横向”、“上”、“下”、“前”、“后”、“左”、“右”、“竖直”、“水平”、“顶”、“底”、“内”、“外”等指示的方位或位置关系为基于附图所示的方位或位置关系，仅是为了便于描述本实用新型和简化描述，而不是指示或暗示所指的装置或元件必须具有特定的方位、以特定的方位构造和操作，因此不能理解为对本实用新型的限制；此外，术语“第一”、“第二”等仅用于描述目的，而不能理解为指示或暗示相对重要性或者隐含指明所指示的技术特征的数量；由此，限定有“第一”、“第二”等的特征可以明示或者隐含地包括一个或者更多个该特征。

[0022] 在本实用新型的描述中，除非另有说明，“多个”的含义是两个或两个以上。

[0023] 在本实用新型的描述中，需要说明的是，除非另有明确的规定和限定，术语“安装”、“相连”、“连接”应做广义理解，例如，可以是固定连接，也可以是可拆卸连接，或一体地连接；可以是机械连接，也可以是电连接；可以是直接相连，也可以通过中间媒介间接相连，可以是两个元件内部的连通。

[0024] 对于本领域技术人员而言，显然本实用新型不限于上述示范性实施例的细节，而

且在不背离本实用新型的精神或基本特征的情况下,能够以其他的具体形式实现本实用新型;因此,无论从哪一点来看,均应将实施例看作是示范性的,而且是非限制性的,本实用新型的范围由所附权利要求而不是上述说明限定,因此旨在将落在权利要求的等同要件的含义和范围内的所有变化囊括在本实用新型内;不应将权利要求中的任何附图标记视为限制所涉及的权利要求。

[0025] 此外,应当理解,虽然本说明书按照实施方式加以描述,但并非每个实施方式仅包含一个独立的技术方案,说明书的这种叙述方式仅仅是为清楚起见,本领域技术人员应当将说明书作为一个整体,各实施例中的技术方案也可以经适当组合,形成本领域技术人员可以理解的其他实施方式。

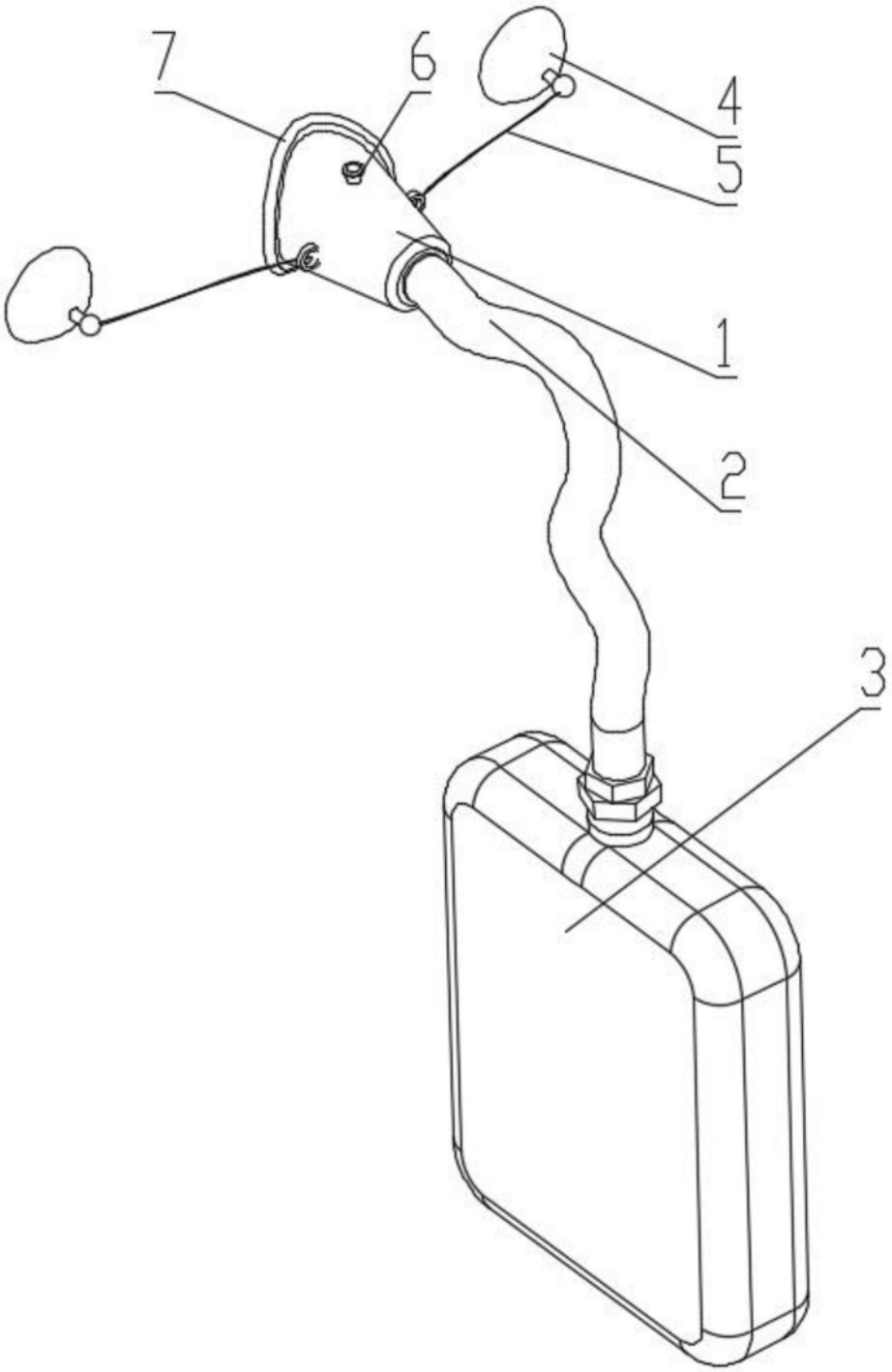


图1

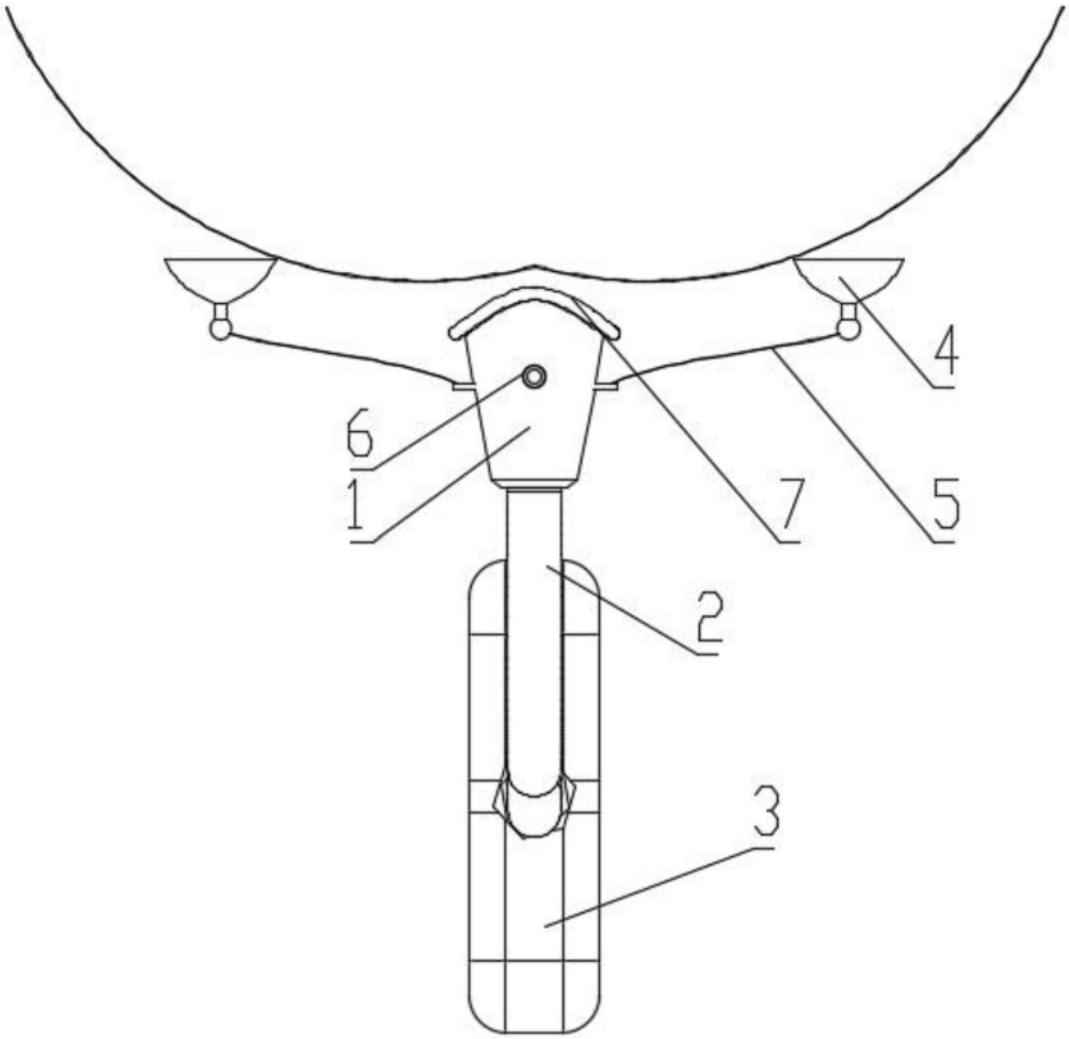


图2

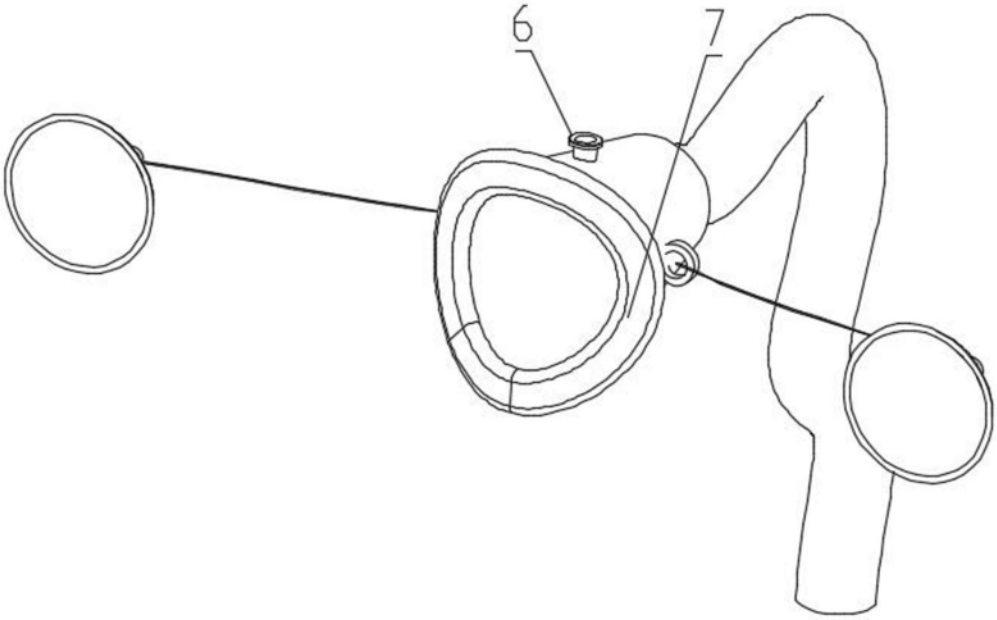


图3