(19)中华人民共和国国家知识产权局

(12)实用新型专利

(10)授权公告号 CN 203958447 U
(45)授权公告日 2014.11.26

(21)申请号 201420322160.3

(22)申请日 2014.06.17

(73)专利权人 天津雷盟车业有限公司
地址 300000 天津市东丽区平盈路8号服务滨海委5007-59室

(72)发明人 张吕强

(51)Int.Cl.
B62J 27/00(2006.01)

权利要求书1页 说明书2页 附图2页

(54)实用新型名称

带有安全气囊的电动车

(57)摘要

本实用新型公开了一种带有安全气囊的电动车，包括车体，车体包括由钢管制成的车把和车座，在车体的外围设置有一圈保险杠，在车把外端内和车座的左右两侧均设置有安全气囊装置，在车座下方设置有充气装置和电瓶，充气装置与电瓶连接，充气装置通过充气管与安全气囊装置连接，保险杠上设置有多个碰撞传感器，碰撞传感器通过传感线均与安全气囊装置和充气装置连接；本实用新型是一种结构合理、提高安全保障，且带有安全气囊的电动车。

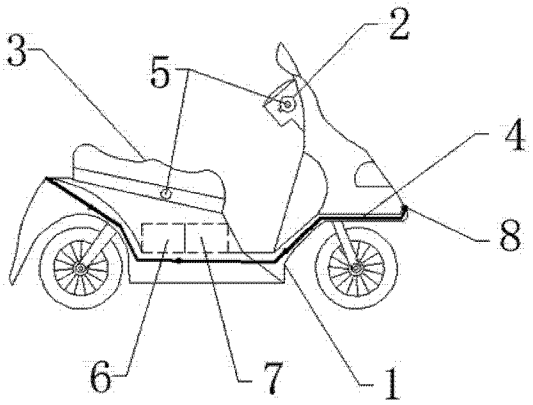

CN 203958447 U

1. 一种带有安全气囊的电动车，包括车体(1)，其特征在于：车体(1)包括由钢管制成的车把(2)和车座(3)，在车体(1)的外围设置有一圈保险杠(4)，在车把(2)外端内和车座(3)的左右两侧均设置有安全气囊装置(5)，在车座(3)下方设置有充气装置(6)和电瓶(7)，充气装置(6)与电瓶(7)连接，充气装置(6)通过充气管与安全气囊装置(5)连接，保险杠(4)上设置有多个碰撞传感器(8)，碰撞传感器(8)通过传感线均与安全气囊装置(5)和充气装置(6)连接。

2. 根据权利要求1所述的带有安全气囊的电动车，其特征在于：所述安全气囊装置(5)包括由尼龙纤维制成的气囊(9)。

3. 根据权利要求1所述的带有安全气囊的电动车，其特征在于：所述碰撞传感器(8)设有六个或六个以上。

带有安全气囊的电动车

技术领域

[0001] 本实用新型涉及一种带有安全气囊的电动车。

背景技术

[0002] 随着电动车越来越普及化，从而电动车的安全性能程度也越来越被人重视。目前在各种交通事故中，电动车伤亡率是占很大比例的，为了使电动车拥有像汽车一样的安全保障，让电动车在发生意外交通事故的时，减轻驾乘人员的伤亡率。需要提供一种新的技术方案来解决上述问题。

实用新型内容

[0003] （一）要解决的技术问题

[0004] 为解决上述问题，本实用新型提出了一种结构合理、提高安全保障，且带有安全气囊的电动车。

[0005] （二）技术方案

[0006] 本实用新型的带有安全气囊的电动车，包括车体，车体包括由钢管制成的车把和车座，在车体的外围设置有一圈保险杠，在车把外端内和车座的左右两侧均设置有安全气囊装置，在车座下方设置有充气装置和电瓶，充气装置与电瓶连接，充气装置通过充气管与安全气囊装置连接，保险杠上设置有多个碰撞传感器，碰撞传感器通过传感线均与安全气囊装置和充气装置连接。

[0007] 进一步地，所述安全气囊装置包括由尼龙纤维制成的气囊。

[0008] 进一步地，所述碰撞传感器设有六个或六个以上。

[0009] （三）有益效果

[0010] 本实用新型与现有技术相比较，其具有以下有益效果：

[0011] 本实用新型的带有安全气囊的电动车：当电动车受到一定力度的碰撞时，装在车体外围保险杠上碰撞传感器就会第一时间触发，通过传感线迅速的传达给安全气囊装置和充气装置，在通过充气管将尼龙纤维制成的气囊充气膨胀打开，让驾乘人员提高一定安全保障；是一种结构合理、提高安全保障，且带有安全气囊的电动车。

附图说明

[0012] 图 1 是本实用新型的结构示意图；

[0013] 图 2 是本实用新型的气囊示意图。

[0014] 1- 车体；2- 车把；3- 车座；4- 保险杠；5- 安全气囊装置；6- 充气装置；7- 电瓶；8- 碰撞传感器；9- 气囊。

具体实施方式

[0015] 如图 1 和图 2 所示的一种带有安全气囊的电动车，包括车体 1，车体 1 包括由钢管

制成的车把 2 和车座 3，在车体 1 的外围设置有一圈保险杠 4，在车把 2 外端内和车座 3 的左右两侧均设置有安全气囊装置 5，在车座 3 下方设置有充气装置 6 和电瓶 7，充气装置 6 与电瓶 7 连接，充气装置 6 通过充气管与安全气囊装置 5 连接，保险杠 4 上设置有多个碰撞传感器 8，碰撞传感器 8 通过传感线均与安全气囊装置 5 和充气装置 6 连接。

[0016] 其中，所述安全气囊装置 5 包括由尼龙纤维制成的气囊 9；所述碰撞传感器 8 设有六个或六个以上。

[0017] 本实用新型的带有安全气囊的电动车，其优点在于：当电动车受到一定力度的碰撞时，装在车体外围保险杠上碰撞传感器就会第一时间触发，通过传感线迅速的传达给安全气囊装置和充气装置，在通过充气管将尼龙纤维制成的气囊充气膨胀打开，让驾乘人员提高一定安全保障；是一种结构合理、提高安全保障，且带有安全气囊的电动车。

[0018] 上面所述的实施例仅仅是对本实用新型的优选实施方式进行描述，并非对本实用新型的构思和范围进行限定。在不脱离本实用新型设计构思的前提下，本领域普通人员对本实用新型的技术方案做出的各种变型和改进，均应落入到本实用新型的保护范围，本实用新型请求保护的技术内容，已经全部记载在权利要求书中。

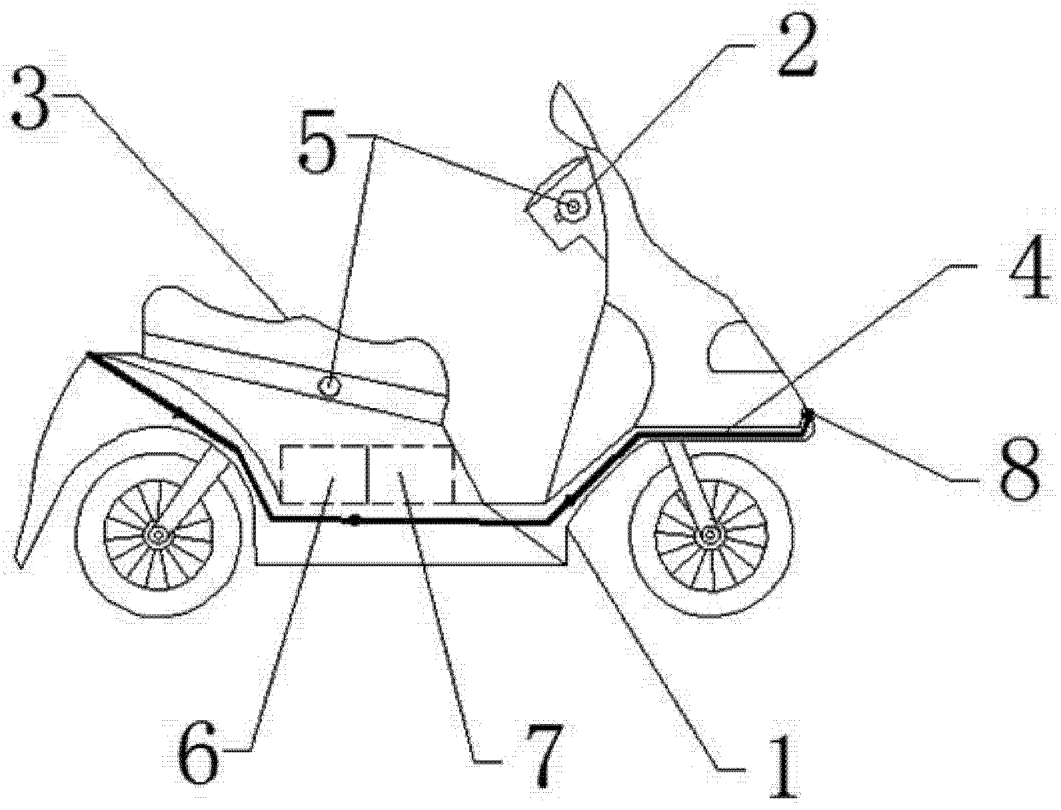

图 1

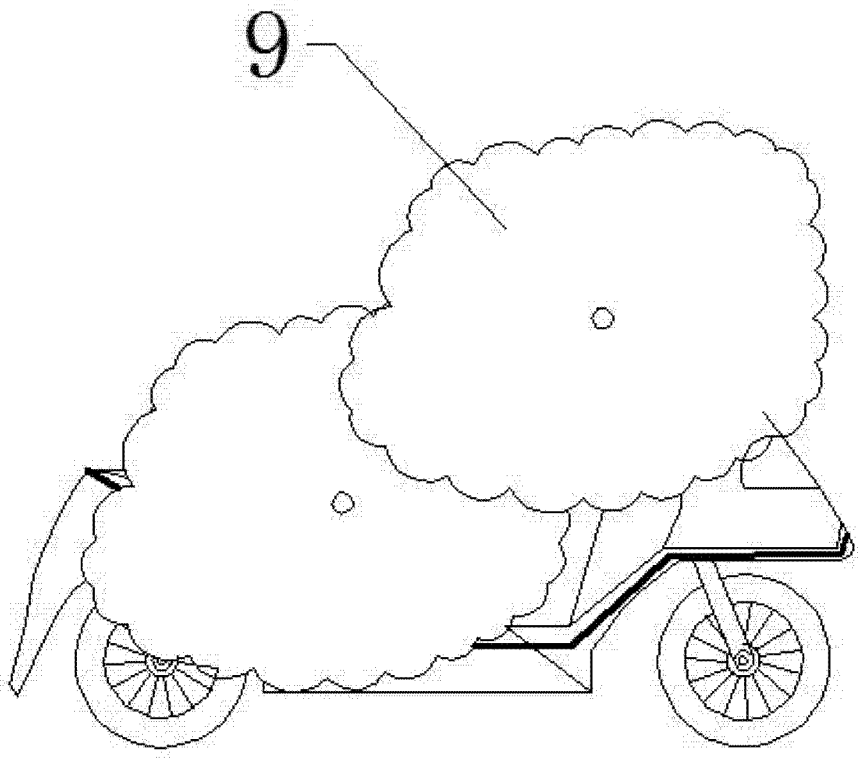

图 2