(19)中华人民共和国国家知识产权局

(12)实用新型专利

(10)授权公告号 CN 201694032 U
(45)授权公告日 2011.01.05

(21)申请号 201020230385.8

(22)申请日 2010.06.21

(73)专利权人 曲壮
地址 650000 云南省昆明市环城东路 385 号云南勋达贸易部
专利权人 曲越

(72)发明人 曲壮 曲越

(74)专利代理机构 昆明合众智信知识产权事务所 53113
代理人 朱玉丹

(51)Int.Cl.
B60J 11/04(2006.01)

权利要求书 1 页 说明书 2 页 附图 1 页

(54)实用新型名称

安装在车顶上的汽车便携防晒篷

(57)摘要

本实用新型涉及一种安装在车顶上的汽车便携防晒篷，包括有顶篷，其特征在于，两根撑杆(1)中部可拆卸的连接在固定架(3)上，固定架连接在车顶(5)上，撑杆由多段组成，各段间由调节锁紧装置(2)连接，两撑杆间通过连接装置(6)连接顶篷(4)。本实用新型结构简单，设计合理，外形美观，可适用于各种机动车，特别适宜于轿车，是一种拆装方便可方便的收藏和携带的汽车便携防晒篷。

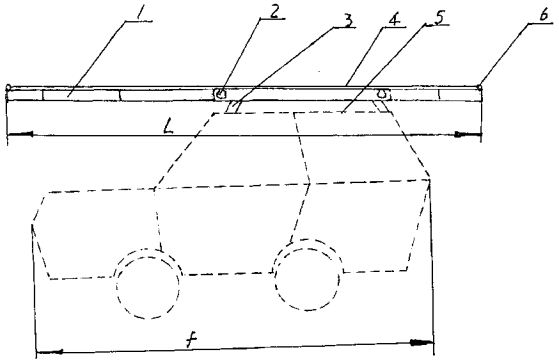

CN 201694032 U

1. 安装在车顶上的汽车便携防晒篷，包括有顶篷，其特征在于，两根撑杆 (1) 中部可拆卸的连接在固定架 (3) 上，固定架连接在车顶 (5) 上，撑杆由多段组成，各段间由调节锁紧装置 (2) 连接，两撑杆间通过连接装置 (6) 连接顶篷 (4)。

2. 根据权利要求 1 所述的安装在车顶上的汽车便携防晒篷，其特征在于，所述的调节锁紧装置 (2) 为紧扣、螺纹、销钉。

3. 根据权利要求 1 所述的安装在车顶上的汽车便携防晒篷，其特征在于，两根撑杆 (2) 与车顶水平或倾斜，伸展后的长度 L ≥汽车总长度 f。

4. 根据权利要求 1 所述的安装在车顶上的汽车便携防晒篷，其特征在于，所述的连接装置 (6) 为挂环、尼龙搭扣、套、绳索。

安装在车顶上的汽车便携防晒篷

技术领域：

[0001] 本实用新型涉及一种汽车防晒篷，具体的是安装在车顶上的汽车便携防晒篷。

背景技术：

[0002] 随着人们生活水平的提高，轿车进入了越来越多的寻常百姓家，但只有少数家庭拥有停车库，大多数人家只能将车停在露天，让轿车经受风吹、日晒、雨淋等自然环境的侵害以及人为因素的破坏。烈日曝晒会使车体内部温度增高，降低了汽车的舒适度，增加汽车空调的负担，高温及紫外线将加速车身漆面及车内电器元件及内饰的老化。露天停放的轿车可用传统的车衣可覆盖在轿车上，为轿车遮风挡雨，但是由于轿车外表面沾附有灰尘，车衣经常在车体表面移动，将对车体漆面产生严重的摩擦，损伤车体漆面，车衣直接贴在车体漆面上，有可能产生粘连而损坏车体漆面，车衣的使用、收藏、携带及清洁均不方便，车衣覆盖后从车中取放物品也不方便。为解决临时停放汽车的防晒避雨问题，人们设计出一些简易的、可拆卸汽车防晒装置。为保证汽车防晒篷的稳定性，需要有稳固的立柱，这些装置将立柱与地面或墙壁等建筑物固定，这种装置可以在固定的位置为汽车遮阳避雨，但不能方便的移动。有些停车的地方凸凹不平，不能固定立柱。现在很多车辆的顶部设有载货装置，但大多数时间是闲置。

发明内容：

[0003] 为了能使停放在露天的轿车得到有效保护，且方便使用、收藏和携带，本实用新型提供一种安装在车顶上的汽车便携防晒篷的技术方案。

[0004] 本实用新型的技术方案是：安装在车顶上的汽车便携防晒篷，包括有顶篷，其特征在于，两根撑杆中部可拆卸的连接在固定架上，固定架连接在车顶上，撑杆由多段组成，各段间由调节锁紧装置连接，两撑杆间通过连接装置连接顶篷。

[0005] 两根撑杆与车顶水平或倾斜，伸展后的长度 L ≥汽车总长度 f。

[0006] 所述的调节锁紧装置为紧扣、螺纹、销钉。所述的连接装置为挂环、尼龙搭扣、套、绳索。

[0007] 汽车的停放位置具有不确定性，人们都期望汽车停放在室外的任何处都能方便的遮阳避雨。由于汽车体积较大，能为汽车遮阳避雨顶篷面积较大，为防止被风吹翻，需要有稳固的支撑，本实用新型将防晒篷的撑杆水平或倾斜的连接在汽车自身的车顶上，也可直接连接在汽车顶上的载物架上。防晒篷的撑杆可水平设置，也可倾斜一定角度，以方便顶篷上的雨水流出。还可以将防晒篷向外伸出，作为人们的遮阳篷。本实用新型由于没有采用自地面向上的垂直支撑杆，水平撑杆与车顶的连接部位较长，本实用新型的防晒篷非常稳定。为了便于携带，以及方便拆装，本实用新型将撑杆制为多段，各段间由紧扣、螺纹、销钉等调节锁紧装置连接，使用时将两撑杆的各段抽出，锁紧，撑杆两端设有连接环、尼龙搭扣、套、绳索等连接装置连接顶篷。这样就方便快捷的组装好汽车便携防晒篷，不使用时，取下顶篷，收缩撑杆，拆卸后方便的放在汽车后备箱内，如果经常使用，也可取下顶篷，收缩撑杆

后，置于车顶。本实用新型结构简单，设计合理，外形美观，可适用于各种机动车，特别适宜于轿车，是一种拆装方便可方便的收藏和携带的汽车便携防晒篷。

附图说明

[0008] 图 1 为本实用新型安装结构示意图，

[0009] 图 2 为撑杆收缩后的本实用新型结构示意图，

[0010] 图 3 为撑杆拉开后的本实用新型结构示意图。

[0011] 图中：(1) 为撑杆、(2) 为调节锁紧装置、(3) 为固定架、(4) 为篷布、(5) 为车顶、(6) 为连接装置。

具体实施方式

[0012] 用轻质金属型材制撑杆 (1)，撑杆由多段轻质金属管材组成，各段由粗到细相互间隙配合套入，各段间由调节锁紧装置 (2) 连接，所述的调节锁紧装置为紧扣、螺纹、销钉、销槽等，紧扣为市售的标准零件。两根撑杆 (1) 中部可拆卸的连接在固定架 (3) 上，固定架连接在车顶 (5) 两侧，与汽车长度方向一致。撑杆上设有连接装置 (6)，用于连接篷布 (4)。连接装置为挂环或尼龙搭扣、套、绳索等连接装置 (6) 连接篷布。两根撑杆 (2) 与车顶水平或倾斜 0-8 度，以方便顶篷上的雨水流出。防晒篷的长度 H ≥汽车总长度 h。还可以将防晒篷向汽车外伸出，作为人们休息的遮阳篷。

[0013] 需要安装防晒篷时，将设在固定架上的撑杆拉出至所需长度，用顶篷固定装置固定顶篷，便携防晒篷就组装完成。使用完毕，从撑杆上取下篷布，折叠，收缩撑杆为短杆。

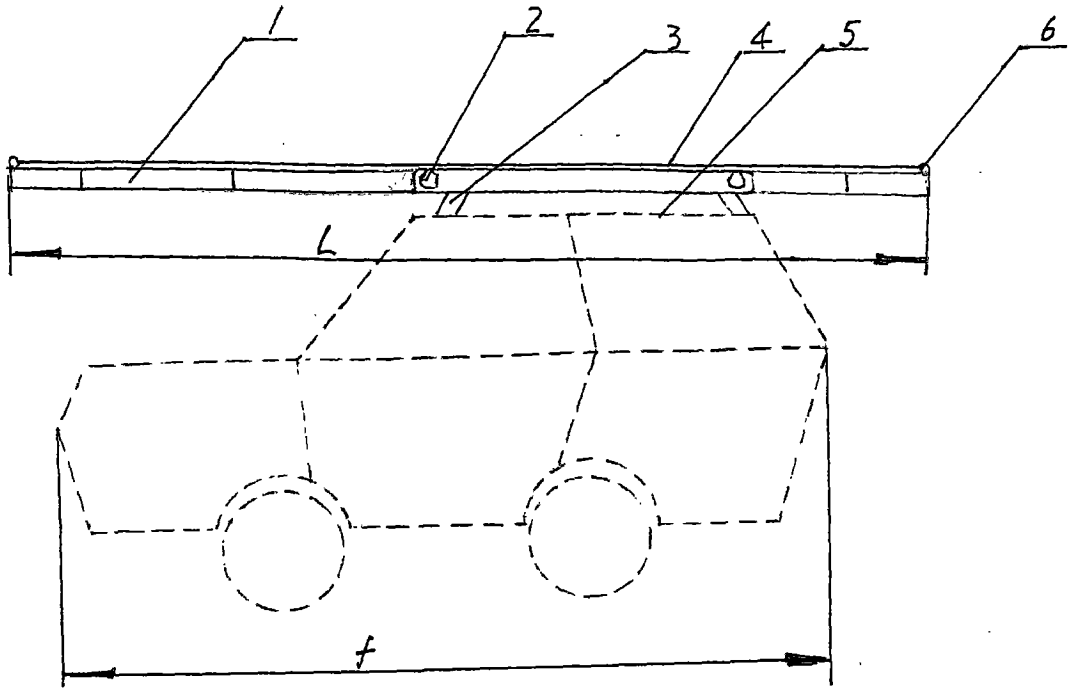

图 1

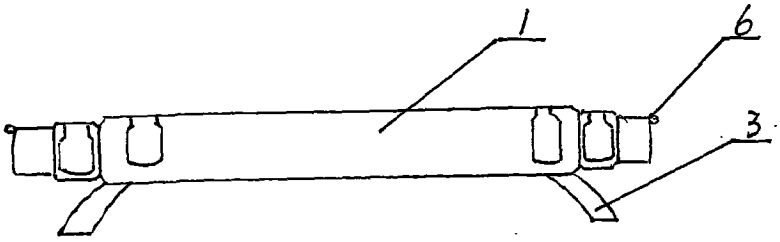

图 2

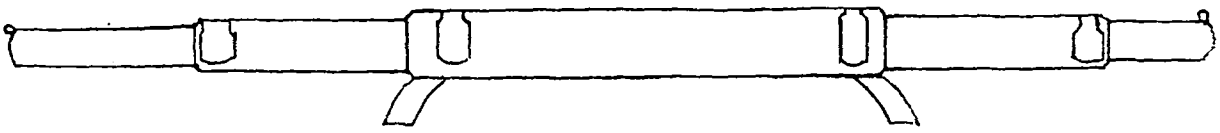

图 3