(19)国家知识产权局

(12)实用新型专利

(10)授权公告号 CN 219354509 U
(45)授权公告日 2023.07.18

(21)申请号 202223498249.9

(22)申请日 2022.12.13

(73)专利权人 郭金荣
地址 271100 山东省济南市莱芜区张家洼街道社区卫生服务中心

(72)发明人 郭金荣 仲伟波

(74)专利代理机构 济南驯致一川知识产权代理事务所(特殊普通合伙) 37396
专利代理师 王砚雷

(51)Int.Cl.
A61G 12/00(2006.01)

权利要求书1页 说明书5页 附图6页

(54)实用新型名称

护士车折叠置物支架

(57)摘要

本实用新型公开了护士车折叠置物支架,主要涉及医疗护理领域。包括固定环组件、支架组件。本实用新型的有益效果在于:使用此支架,增加了护士车的运载量,不再需要护理人员多次往返取患者的药品,减轻了医护人员的体力消耗,提高了医护人员的工作效率,而且还可以盛放患者使用后产生的垃圾,按照垃圾分类进行盛放,杜绝了二次污染,保护了医护人员的身体健康;而且不使用的时候可以折叠进行存放,即节省了空间占用,又可以避免护士车移动过程中剐蹭人员或物品,极大的方便了医护人员盛放物品,为患者提供了及时的服务。

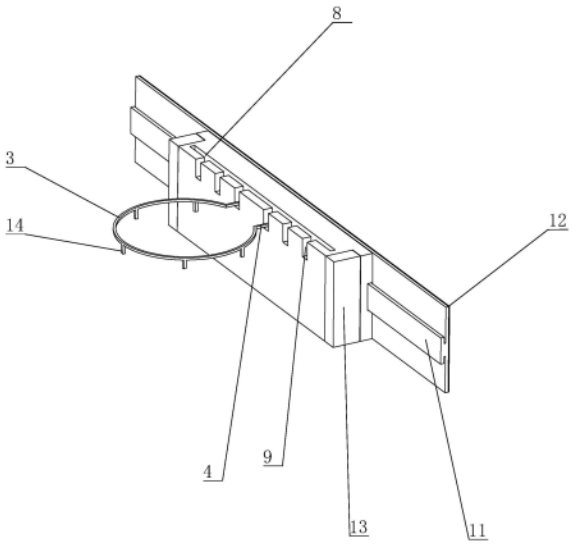

CN 219354509 U

1.护士车折叠置物支架,其特征在于:包括固定环组件(1)、支架组件(2);所述固定环组件(1)包括半环(3)、连接杆(4)、直杆(5);

所述支架组件(2)包括支架(6)、固定槽(7)、折叠槽(8)、卡槽(9);

所述固定槽(7)设置在支架(6)内部,且与支架(6)上表面平行;所述固定槽(7)均与卡槽(9)、折叠槽(8)连通;

所述直杆(5)与固定槽(7)滑动配合且对直杆(5)的位置进行固定;

所述折叠槽(8)设置在支架(6)顶端;所述折叠槽(8)与固定槽(7)在同一方向上呈垂直关系;所述折叠槽(8)对支架(6)折叠后的直杆(5)位置进行固定;

所述卡槽(9)设置在支架(6)上端边缘,所述卡槽(9)与折叠槽(8)在同一平面内呈平行关系;所述卡槽(9)与连接杆(4)滑动配合,且对连接杆(4)位置进行固定。

2.根据权利要求1所述护士车折叠置物支架,其特征在于:所述卡槽(9)设有多个,通过不同卡槽(9)对半环(3)的内径尺寸进行调节。

3.根据权利要求2所述护士车折叠置物支架,其特征在于:所述支架(6)侧端下部设有滑槽(10);所述滑槽(10)内设有与滑槽(10)相适应的滑轨(11);所述滑槽(10)通过滑轨(11)在护士车上限位安装。

4.根据权利要求3所述护士车折叠置物支架,其特征在于:所述滑轨(11)另一侧设有双面贴(12);所述双面贴(12)将滑轨(11)粘贴在护士车的侧面。

5.根据权利要求2所述护士车折叠置物支架,其特征在于:所述支架(6)另一侧底端两侧均设有磁块(13);所述磁块(13)的磁力吸附将支架(6)在护士车的侧面进行固定。

6.根据权利要求1-5任意一项所述护士车折叠置物支架,其特征在于:所述半环(3)底端设有多个短杆(14),所述短杆(14)对盛放物品进行固定。

护士车折叠置物支架

技术领域

[0001] 本实用新型涉及医疗护理领域，具体是护士车折叠置物支架。

背景技术

[0002] 护士车，也称为轮子上的工作站，是护理领域的主要产品。他们为护士供给患者检查图表、运送、精确分发药物和注射药物的移动盛放工具，可协助供给患者护理服务。有时候也协助医护人员转运医疗器械、存储部分药品等，协助护士及时进行护理工作，给医护人员和患者都提供极大的方便。使用护士车不仅能够节省体力，增加运输量，而且可以提高工作效率。护士车作为护理环境中常见的工具车，在护理领域发挥着举足轻重的效果，为了尽量满足不同患者的用药及治疗要求，也为了更好的给患者提供服务，护士车上经常摆放着多种药品及护理物资，而且所有物品都是混合放置在一起，然后来到患者身边再查找需要的物品，即费时又费力，导致护理人员工作效率低下；如果患者比较多的情况下，护士车表面盛装的物品量不能满足要求，这时候就需要护理人员多次往返进行取物品，长时间连续工作体力消耗特别大，容易麻痹大意，容易导致医疗事故发生；而且护理人员对患者检查以及注射完毕后，所产生的医疗垃圾要严格按照污染程度进行分类存放，目前护士车的表面空间也不能完全满足分类盛放要求；现针对护士车的使用过程中物品不能满足盛放要求，以及注射后产生的垃圾分类要求，现设计一种可以进行折叠的置物支架，可以根据物品的多少，进行选取的折叠置物架，安装在护士车侧边，分别进行分类存放物品，增加护士车的运载量，而且在不需要盛放物品的时候可以进行折叠存放，可以避免护士车在使用过程中，擦碰到物品或人员，即节省空间占用又可以节约护理人员的体力消耗。

实用新型内容

[0003] 本实用新型的目的在于提供护士车折叠置物支架，它的使用可以增加护士车的装载量，不再需要护理人员多次往返取患者的药品，极大的节约了护理人员的体力，提高了工作效率；而且还可以根据患者检查或者注射后产生的垃圾，进行分类盛装，杜绝了污染环境；而且使用后可以进行折叠存放，减少了空间占用，也避免了人员不经意的擦碰。

[0004] 本实用新型为实现上述目的，通过以下技术方案实现：

[0005] 护士车折叠置物支架，包括固定环组件、支架组件；所述固定环组件包括半环、连接杆、直杆；用于增加护士车的运载量，减少护士人员的体力消耗，提高工作效率，更好的服务患者。

[0006] 所述支架组件包括支架、固定槽、折叠槽、卡槽；用于将固定环组件固定，以增加护士车的运载量，减少护士人员的体力消耗，提高工作效率。

[0007] 所述固定槽设置在支架内部，且与支架上表面平行；所述固定槽均与卡槽、折叠槽连通；相互配合将支架使用的时候与折叠后的空间位置占用，减少到最低，而且折叠后的支架及固定环，避免护士车移动过程中支架对其它东西的剐蹭。

[0008] 所述直杆与固定槽滑动配合且对直杆的位置进行固定；用于固定半环，达到增加

盛装患者的物品，减少护理人员的体力消耗，提高工作效率。

[0009] 所述折叠槽设置在支架顶端；所述折叠槽与固定槽在同一方向上呈垂直关系；所述折叠槽对支架折叠后的直杆位置进行固定，避免了护士车在移动过程中支架的摇晃，增加稳定性；而且极大的节省了空间占用。

[0010] 所述卡槽设置在支架上端边缘，所述卡槽与折叠槽在同一平面内呈平行关系；即节约了空间占用又特别实用，此种设计而且节约成本。

[0011] 所述卡槽与连接杆滑动配合，且对连接杆位置进行固定。卡槽用于固定住连接杆，增加了支架的牢固性及稳定性，在使用过程中避免了出现晃动摇摆现象。

[0012] 所述卡槽设有多个，通过不同卡槽对半环的内径尺寸进行调节。适用于不同的类似圆筒的盛装器具，根据盛装器具选择合适的内径，达到盛装器具并且可以将器具进行固定的目的，增加了实用性，提高了护理人员的工作效率。

[0013] 所述支架侧端下部设有滑槽；所述滑槽内设有与滑槽相适应的滑轨；所述滑槽通过滑轨在护士车上限位安装。此种固定方式牢固，而且固定后支架根据使用习惯，可以进行前后位置的调节，极大的节省了护理人员的体力，提高了工作效率。

[0014] 所述滑轨另一侧设有双面贴；所述双面贴将滑轨粘贴在护士车的侧面。适用于除铁质台面以外的护士车，可以将支架牢牢的固定在护士车的侧面，防止移动护士车过程中，物品的掉落，而且此种固定方式特别适用，移动护士车过程中即轻便又稳定。

[0015] 所述支架另一侧底端两侧均设有磁块；所述磁块的磁力吸附将支架在护士车的侧面进行固定。如果护士车台面是铁质材料的，可以直接将支架使用两侧的磁块吸附在护士车上，即方便又适用，可以极大增加护士车的运载量，提高了护理人员的工作效率，减少了患者的等待时间。

[0016] 所述半环底端设有多个短杆，所述短杆对盛放物品进行固定。如果是塑料袋等软的东西，短杆可以将袋口的位置进行固定，防止使用过程中掉落，防止袋子内部的东西摔碎，液体流出，污染室内环境。

[0017] 对比现有技术，本实用新型的有益效果在于：

[0018] 本实用新型的目的在于提供一种护士车折叠置物支架，在护理人员使用护士车的过程中，使用此支架可以增加护士车的运载量，不再需要护理人员多次往返取患者的药品，极大的节约了护理人员的体力消耗；而且还可以盛放患者使用后产生的垃圾，按照垃圾分类进行盛放，杜绝了二次污染，保护了医护人员的身体健康；而且不使用的时候可以折叠进行存放，即节省了空间占用，又可以避免护士车移动过程中剐蹭人员或物品，极大的方便了医护人员盛放物品，为患者提供了及时的服务。

附图说明

[0019] 附图1是本实用新型结构示意图。

[0020] 附图2是本实用新型中固定环组件示意图。

[0021] 附图3是本实用新型中支架组件示意图。

[0022] 附图4是本实用新型中支架组件纵剖面示意图。

[0023] 附图5是本实用新型中支架组件中的滑轨示意图。

[0024] 附图6是本实用新型置物支架折叠后结构示意图。

[0025] 附图中所示标号：

[0026] 1、固定环组件；2、支架组件；3、半环；4、连接杆；5、直杆；6、支架；7、固定槽；8、折叠槽；9、卡槽；10、滑槽；11、滑轨；12、双面贴；13、磁块；14、短杆。

具体实施方式

[0027] 下面结合具体实施例，进一步阐述本实用新型。应理解，这些实施例仅用于说明本实用新型而不用于限制本实用新型的范围。此外应理解，在阅读了本实用新型讲授的内容之后，本领域技术人员可以对本实用新型作各种改动或修改，这些等价形式同样落于本申请所限定的范围。

[0028] 在对本实用新型技术进行阐述之前，首先对现有的护士车进行简述如下：

[0029] 目前的护士车都是将患者的需要的物品集中堆积在车上，将车移动至患者身边后，再根据患者的信息进行查找所需要的物品，如果护士车无法盛装的物品，需要医护人员往返取患者需要的物品；而且产生的垃圾，没法按照分类进行存放，导致二次污染，在工作中极大的消耗了医护人员的体力，工作效率低下。

[0030] 实施例1：

[0031] 本实用新型所述是护士车折叠置物支架，如说明书附图1、图2和图3所示，主体结构包括固定环组件1、支架组件2；所述固定环组件1包括半环3、连接杆4、直杆5；

[0032] 所述支架组件2包括支架6、固定槽7、折叠槽8、卡槽9；

[0033] 如说明书附图3、图5和图6所示，所述滑轨11另一侧设有双面贴12；所述双面贴12将滑轨11粘贴在护士车的侧面。将置物架牢牢固定在护士车上，此种固定方式简单、方便，而且护士车移动过程中不会出现松动，避免了所盛装的物品掉落。

[0034] 如说明书附图1、图3和图4所示，所述固定槽7设置在支架6内部，且与支架6上表面平行；所述固定槽7均与卡槽9、折叠槽8连通；固定槽7用于固定直杆5，此种固定方式增加了牢固性与稳定性，在护士车移动过程中，从而避免置物架的晃动，防止了置物架上的物品破损、掉落现象的发生。

[0035] 如说明书附图1、图2和图6所示，所述直杆5与固定槽7滑动配合且对直杆5的位置进行固定；此种装置使用简单、便捷，从而减轻了护士人员的体力消耗，提高了工作效率，极大的节约了患者的时间。

[0036] 如说明书附图1、图6所示，所述折叠槽8设置在支架6顶端；此种固定方式节约空间，而且可以防止护士车移动过程中剐蹭其它物品，避免影响护士的工作效率。

[0037] 如说明书附图1、图3、图4、图6所示，所述折叠槽8与固定槽7在同一方向上呈垂直关系；使用完毕的时候，折叠收纳后，节约了空间占用，而且可以防止护士车移动过程中，剐蹭其它东西。

[0038] 如说明书附图1、图3、图4、图6所示，所述折叠槽8对支架6折叠后的直杆5位置进行固定；

[0039] 此种固定方式牢固稳定，在护士车移动过程中不会出现摇晃及脱落现象。

[0040] 如说明书附图1和图6所示，所述卡槽9设置在支架6上端边缘，所述卡槽9与折叠槽8在同一平面内呈平行关系；可以将半环3牢牢固定在卡槽9内部，可以防止护士车移动过程中的摇晃，杜绝了置物架盛装物品的掉落及磕碰。

[0041] 如说明书附图1、图2、图3、图6所示，所述卡槽9与连接杆4滑动配合，且对连接杆4位置进行固定。此种固定方式方便，简单易操作，提高了护士人员的工作效率。

[0042] 如说明书附图1、图3、图6所示，所述卡槽9设有多个，通过不同卡槽9对半环3的内径尺寸进行调节。可以根据运载量选择需要的卡槽9内径，达到增加运载量的目的，从而减少护士人员的体力消耗，提高工作效率，减少患者等待时间。

[0043] 如说明书附图1、图3、图4所示，所述支架6侧端下部设有滑槽10；所述滑槽10内设有与滑槽10相适应的滑轨11；所述滑槽10通过滑轨11在护士车上限位安装。此固定方式可以根据使用习惯，可以将置物架的支架6前后移动，方便护士将物品进行盛装，节约了体力消耗，提高了工作效率。

[0044] 如说明书附图1、图2、图6所示，所述半环3底端设有多个短杆14，所述短杆14对盛放物品进行固定。如果是塑料袋等软的东西，短杆14可以将袋口的位置进行固定，防止使用过程中掉落，防止袋子内部的东西摔碎，液体流出，污染室内环境。

[0045] 实施例1的使用方法详解：

[0046] 使用支架6的粘贴粘在护士车的侧面，然后将固定环组件1的直杆5部分伸入至固定槽7内部，将固定环组件1固定；在然后根据所要使用的盛放工具，选取相适应的卡槽9，如果是塑料袋等软的材质的盛放工具，将塑料袋口穿过半环3后，再将塑料袋向下折，将塑料袋口固定在短杆14上，防止使用过程中掉落；如果是圆筒形状的工具，选择相应的的卡槽9，将圆筒形状的工具固定；使用完毕后将盛放工具取下；将固定环组件1的直杆5从固定槽7内部抽出，将直杆5伸入至折叠槽8内，而且半环3带短杆14的一侧朝向着护士车，如果再次使用的时候，需要将直杆5从折叠槽8内抽出，将半环3短杆14一侧朝向地面，选择合适的卡槽9，然后将直杆5伸入固定槽7内部。

[0047] 实施例1的好处：

[0048] 实施例1中的置物架及其固定方式，可以极大的增加护士车的运载量，将患者所需要的物品进行盛装在护士车上，减少护士多次往返取物品，节约了护士与患者的时间，尤其是节约了患者等待的时间，极大的提高了护士的工作效率，而且置物架还可以固定盛装垃圾的用具，按照垃圾分类进行分别盛装，节约了后期分类浪费的时间，杜绝了垃圾二次污染。卡槽9的使用可以根据盛装用具的尺寸，选择合适的固定槽7，特别实用。采用双面胶固定的方式，简单、方便、实用，而且成本低；还可以根据使用习惯，将置物架沿着滑轨11移动，极大的适应了护士人员在工作过程中的使用要求，提高了护士的工作效率。

[0049] 实施例2：

[0050] 与实施例1相比，此种固定方式采用磁块13吸附护士车将置物架进行固定；

[0051] 如说明书附图1、图3、图4、图6所示，所述支架6另一侧底端两侧均设有磁块13；所述磁块13的磁力吸附将支架6在护士车的侧面进行固定。根据使用习惯以及方便程度，将支架6利用磁块13的吸附磁力固定在护士车的侧面，根据患者需要的物品选择卡槽9，并选定盛装的工具，极大的提高了护士车的运载量，促进了护士的工作效率的提高。

[0052] 实施例2的使用方法详解：

[0053] 此种固定方式适用于护士车是磁块13可以吸附的材料，磁块13直接吸附在护士车的侧面，然后将固定环组件1的直杆5部分伸入至固定槽7内部，将固定环组件1固定；在然后根据所要使用的盛放工具，选取相适应的卡槽9，如果是塑料袋等软的材质的盛放工具，将

塑料袋口穿过半环3后，再将塑料袋向下折，将塑料袋口固定在短杆14上，防止使用过程中掉落；如果是圆筒形状的工具，选择相应的的卡槽9，将圆筒形状的工具固定；使用完毕后将盛放工具取下；将固定环组件1的直杆5从固定槽7内部抽出，将直杆5伸入至折叠槽8内，而且半环3带短杆14的一侧朝着护士车，如果再次使用的时候，需要将直杆5从折叠槽8内抽出，将半环3短杆14一侧朝向地面，然后将直杆5伸入固定槽7内部，选择合适的卡槽9。

[0054] 实施例2的好处：

[0055] 实施例2中的置物架及其固定方式，根据患者需要盛装的物品，选择置物架的数量，将置物架吸附在护士车的侧面，此种固定方式及卸下置物架非常方便，简单易行；如果不使用的情况，可以将置物架直接卸下。可以极大的增加护士车的运载量，将患者所需要的物品进行盛装在护士车上，减少护士多次往返取物品，节约了护士与患者的时间，尤其是节约了患者等待的时间，极大的提高了护士的工作效率，而且置物架还可以固定盛装垃圾的用具，按照垃圾分类进行分别盛装，节约了后期分类浪费的时间，杜绝了垃圾二次污染。卡槽9的使用可以根据盛装用具的尺寸，选择合适的固定槽7，特别实用。极大的适应了护士人员在工作过程中的使用要求，提高了护士的工作效率。

[0056] 综上所述：

[0057] 使用此支架，增加了护士车的运载量，不再需要护理人员多次往返取患者的药品，减轻了医护人员的体力消耗，提高了医护人员的工作效率，而且还可以盛放患者使用后产生的垃圾，按照垃圾分类进行盛放，杜绝了二次污染，保护了医护人员的身体健康；而且不使用的时候可以折叠进行存放，即节省了空间占用，又可以避免护士车移动过程中剐蹭人员或物品，极大的方便了医护人员盛放物品，为患者提供了及时的服务。

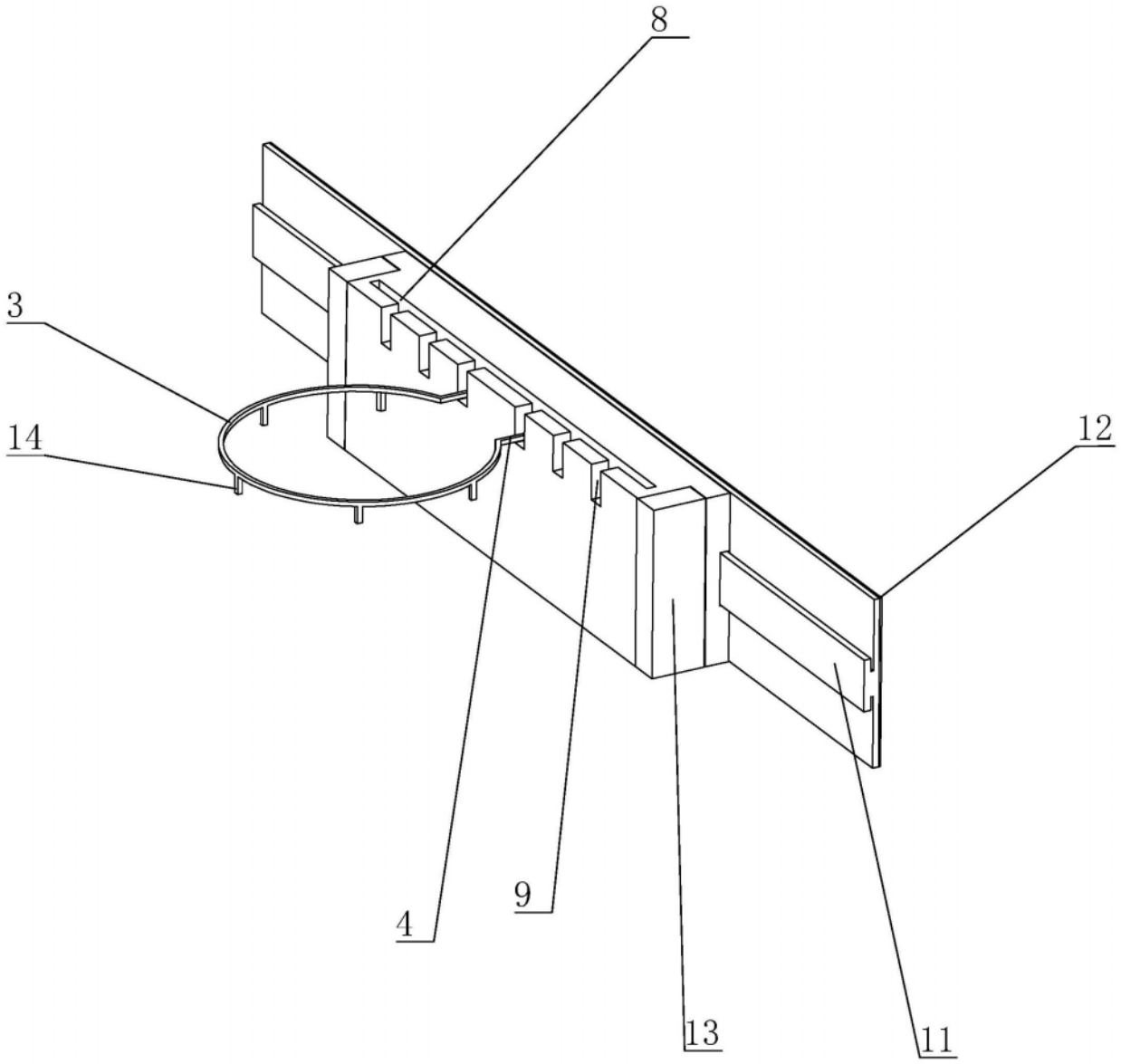

图1

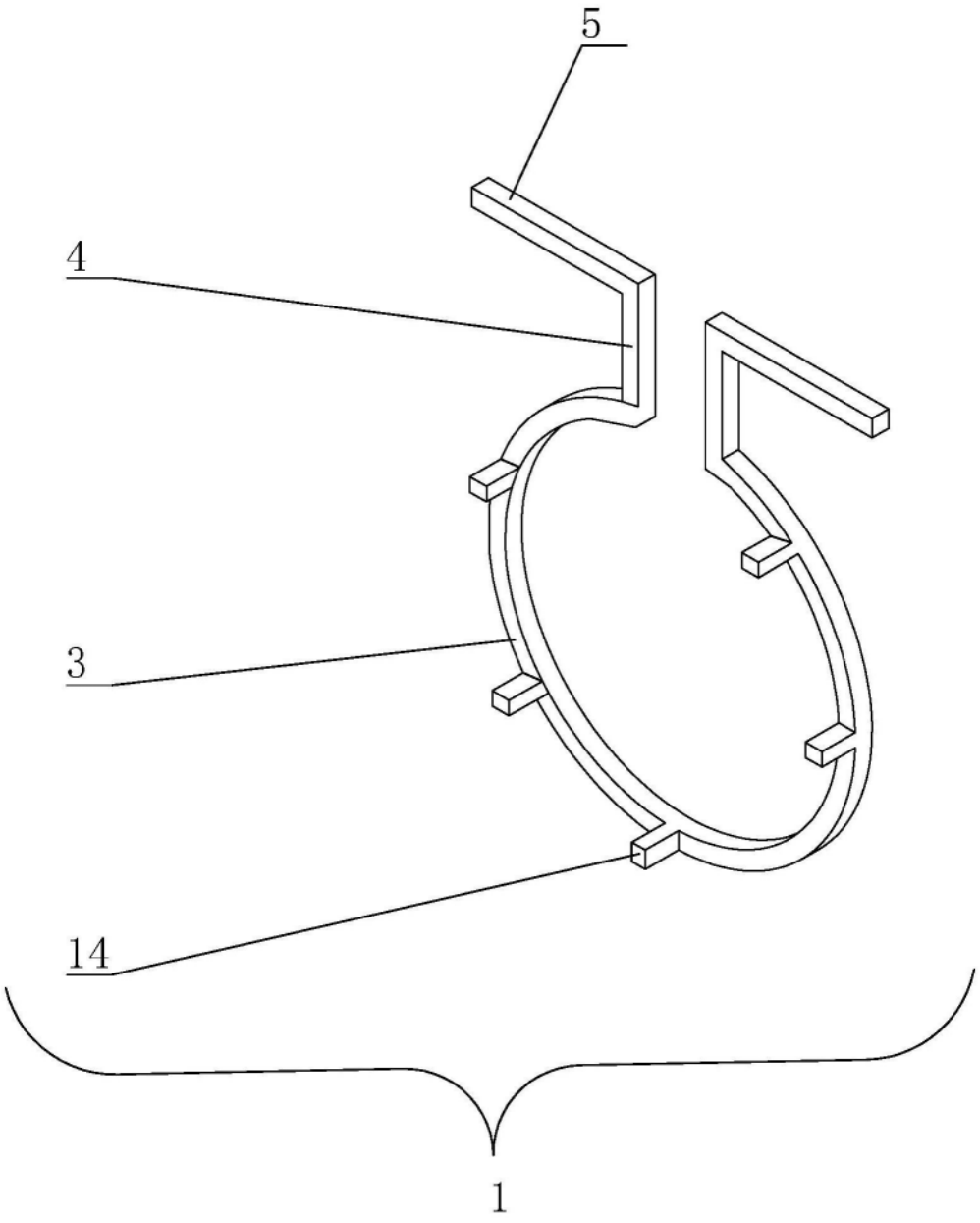

图2

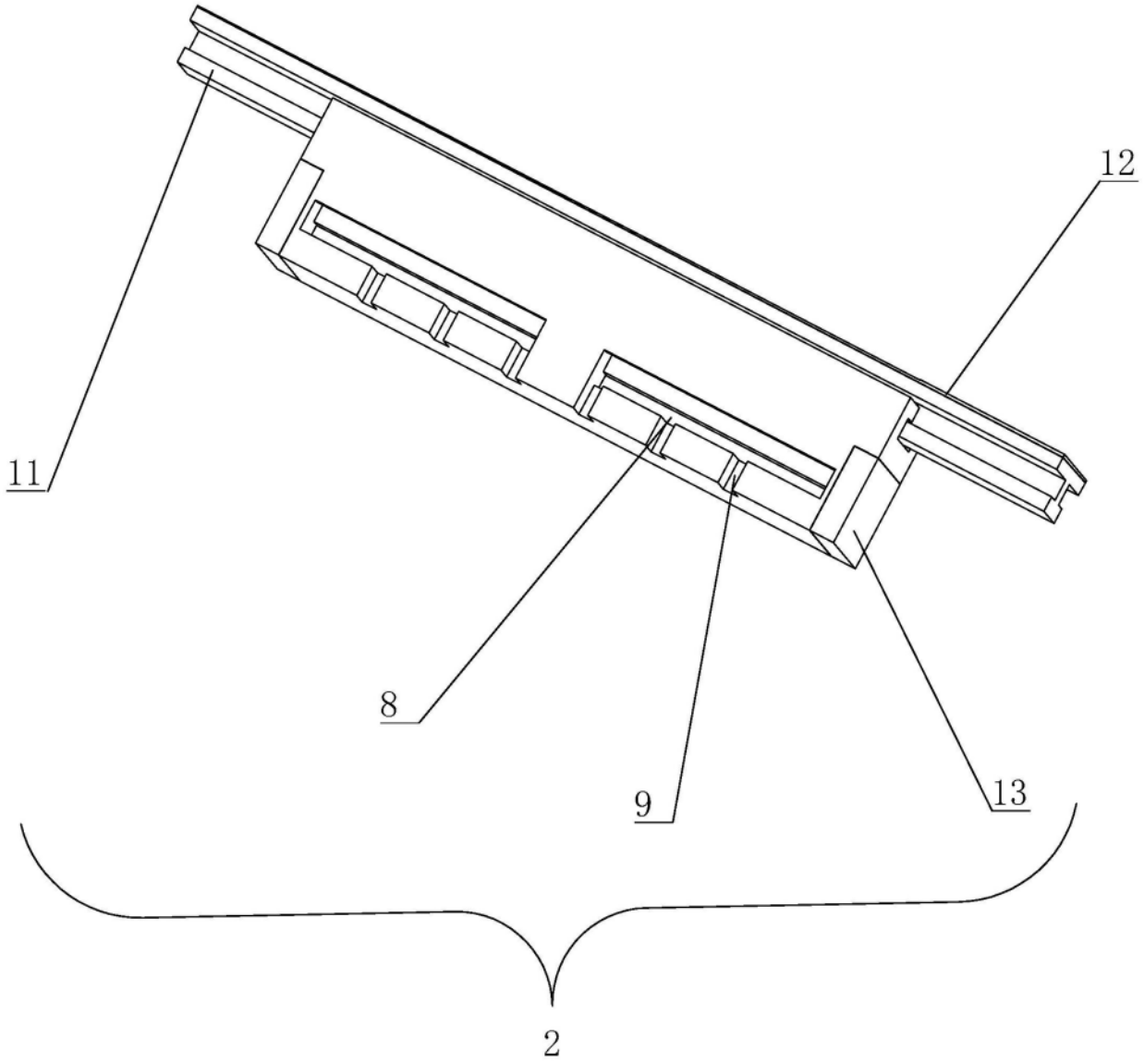

图3

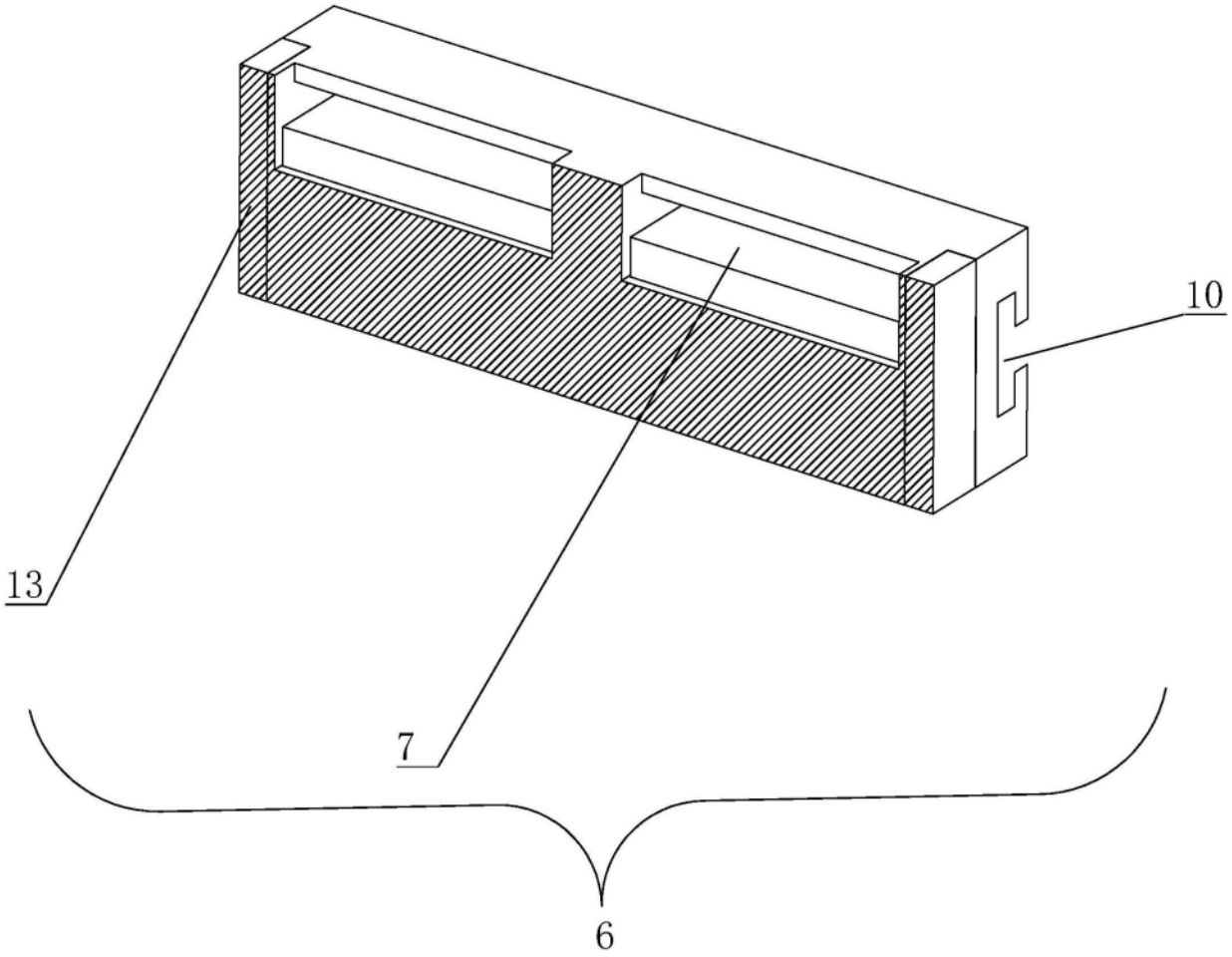

图4

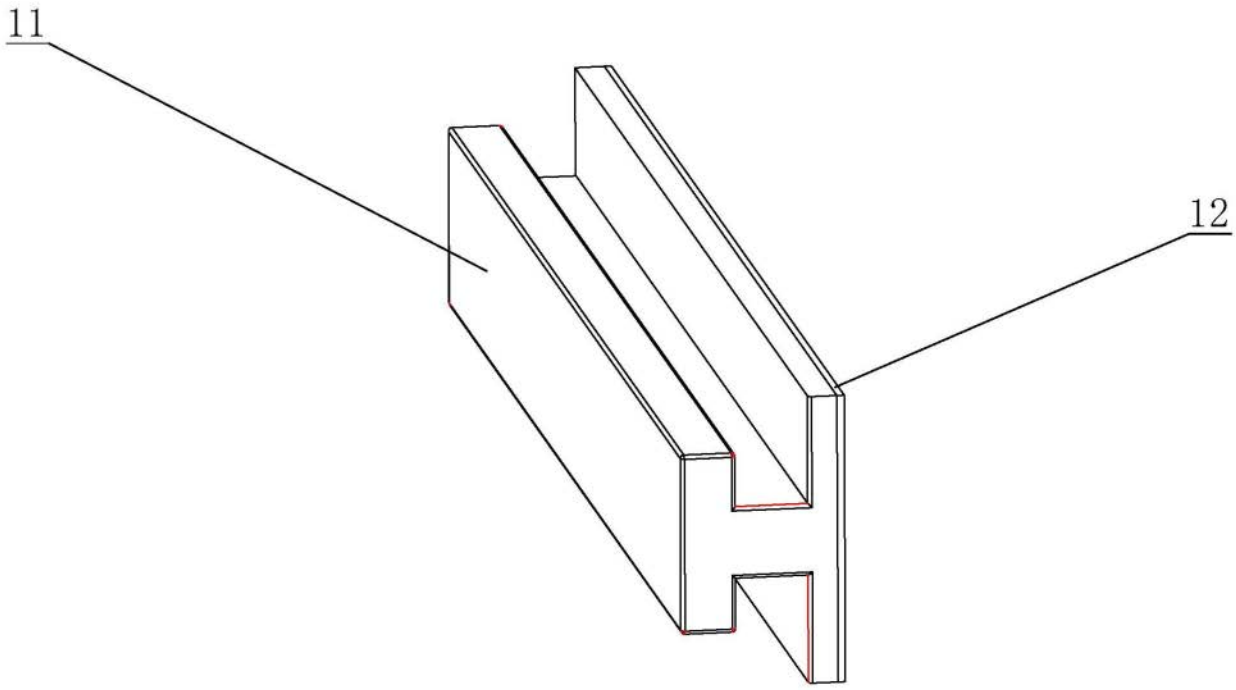

图5

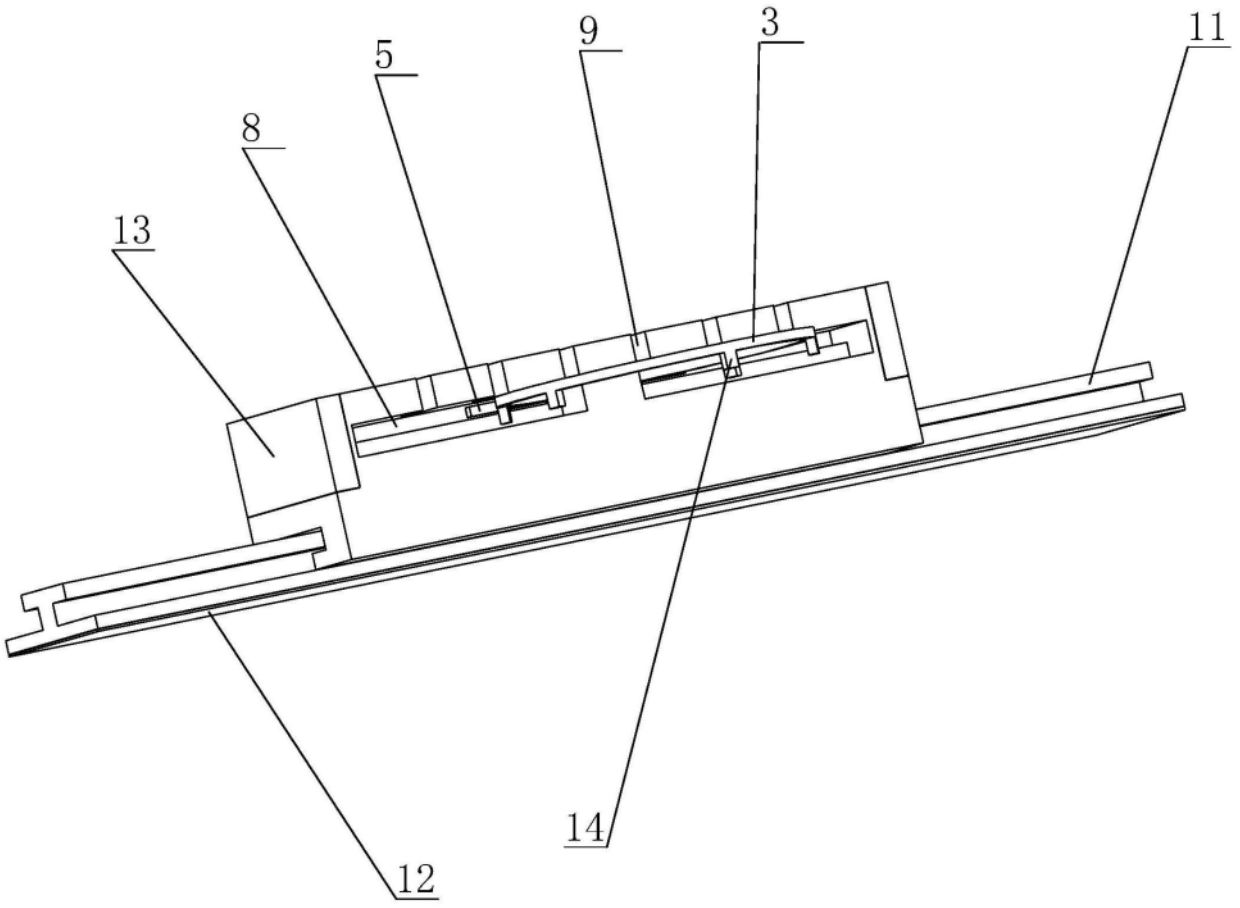

图6