(19)中华人民共和国国家知识产权局

(12)实用新型专利

(10)授权公告号 CN 209805939 U
(45)授权公告日 2019.12.17

(21)申请号 201920920014.3
(22)申请日 2019.06.18
(73)专利权人 钟文锋
地址 514400 广东省梅州市五华县华城镇居委十字街117号
(72)发明人 钟文锋
(74)专利代理机构 北京中政联科专利代理事务所(普通合伙) 11489
代理人 郑义
(51)Int.Cl.
H04N 5/225(2006.01)
H02J 7/35(2006.01)
A45C 11/38(2006.01)
A45C 13/00(2006.01)
A45C 15/06(2006.01)
F16M 11/04(2006.01)

权利要求书1页 说明书3页 附图5页

(54)实用新型名称

一种物业用监视设备

(57)摘要

一种物业用监视设备，包括摄像头、支撑件、固定座、防护箱、双向螺纹杆、移动板、密封门和透明窗；防护箱内设有固定槽和滑槽；摄像头位于防护箱内，支撑件竖直设置在固定座上并与摄像头连接；固定座位于固定槽内；双向螺纹杆横向设置，且一端连接有摇柄，另一端伸入滑槽内并与防护箱转动连接；移动板位于固定槽内并处于固定座两侧，移动板底部设有移动件；移动件位于滑槽内并与双向螺纹杆螺纹连接；移动板面向固定座的一侧设有插杆，固定座对应设置插槽，插杆插入插槽内；透明窗设置在防护箱上；顶罩上设有太阳能发电板；防护箱上还设有照明灯。本实用新型不仅功能多样，防护性能极佳，还方便对摄像头进行安装和拆卸，具有实用性。

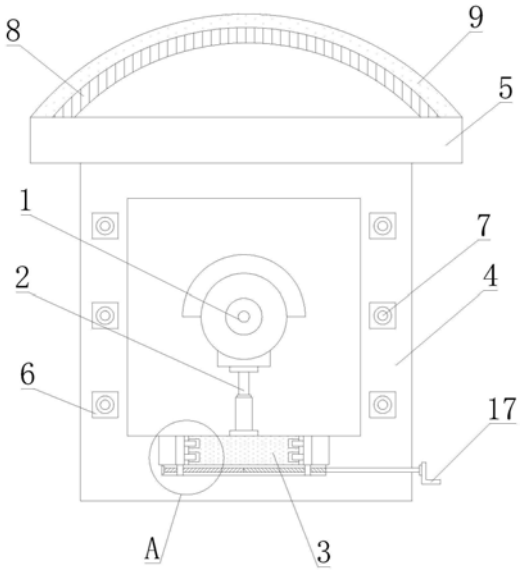

CN 209805939 U

1.一种物业用监视设备,其特征在于,包括摄像头(1)、支撑件(2)、固定座(3)、防护箱(4)、双向螺纹杆(12)、移动板(14)、密封门(18)和透明窗(19);

防护箱(4)上设有顶罩(5),防护箱(4)内设有固定槽(10)和滑槽(11);摄像头(1)位于防护箱(4)内,支撑件(2)竖直设置在固定座(3)上并与摄像头(1)连接;固定座(3)位于固定槽(10)内;

双向螺纹杆(12)横向设置,且一端连接有摇柄(17),另一端伸入滑槽(11)内并与防护箱(4)转动连接;移动板(14)位于固定槽(10)内并处于固定座(3)两侧,移动板(14)底部设有移动件(13);移动件(13)位于滑槽(11)内并与双向螺纹杆(12)螺纹连接;移动板(14)面向固定座(3)的一侧设有插杆(15),固定座(3)对应设置插槽(16),插杆(15)插入插槽(16)内;

透明窗(19)设置在防护箱(4)上并位于摄像头(1)的正前方;密封门(18)设置在防护箱(4)上;顶罩(5)上设有太阳能发电板(8);防护箱(4)上还设有照明灯(7)。

2.根据权利要求1所述的一种物业用监视设备,其特征在于,摄像头(1)为红外摄像头。

3.根据权利要求1所述的一种物业用监视设备,其特征在于,防护箱(4)上还设有蓄电池;

蓄电池的输入端与太阳能发电板(8)电性连接,输出端与各用电设备电性连接。

4.根据权利要求1所述的一种物业用监视设备,其特征在于,防护箱(4)上设有放置槽(6),照明灯(7)位于放置槽(6)内。

5.根据权利要求4所述的一种物业用监视设备,其特征在于,还包括透明板(20),透明板(20)密封放置槽(6);

透明板(20)上设有螺纹孔,防护箱(4)上对应设置螺纹槽,透明板(20)与防护箱(4)通过螺栓连接。

6.根据权利要求1所述的一种物业用监视设备,其特征在于,照明灯(7)为节能的LED光控灯。

7.根据权利要求1所述的一种物业用监视设备,其特征在于,顶罩(5)为弧形状。

8.根据权利要求1所述的一种物业用监视设备,其特征在于,顶罩(5)上设有透明防护层(9),透明防护层(9)内壁紧贴太阳能发电板(8)。

9.根据权利要求1所述的一种物业用监视设备,其特征在于,插杆(15)在纵向等距设置成多组,且每组在竖直方向等距设置。

10.根据权利要求1所述的一种物业用监视设备,其特征在于,透明窗(19)由钢化玻璃制成。

一种物业用监视设备

技术领域

[0001] 本实用新型涉及物业监控技术领域，尤其涉及一种物业用监视设备。

背景技术

[0002] 物业是指已经建成并投入使用的各类房屋及其与之相配套的设备、设施和场地，物业可大可小，一个单元住宅可以是物业，一座大厦也可以作为一项物业，同一建筑物还可按权属的不同分割为若干物业，物业含有多种业态，如:办公楼宇、商业大厦、住宅小区、别墅、工业园区、酒店、厂房仓库等多种物业形式；

[0003] 在住宅小区和商业大厦等内部往往会安装一些监视设备来保障内部人员的生命财产安全，提高物业安全性，但现有的物业用监视设备防护性能较差，不仅容易受到人为损坏，还容易因雨水和灰尘等影响而降低其使用寿命，并且现有物业用监视设备仅仅起到监视作用，功能较为单一，摄像头的安装和拆卸过程也较为费时费力。

发明内容

[0004] (一)发明目的

[0005] 为解决背景技术中存在的技术问题，本实用新型提出一种物业用监视设备，不仅功能多样，防护性能极佳，还方便对摄像头进行安装和拆卸，具有实用性。

[0006] (二)技术方案

[0007] 为解决上述问题，本实用新型提出了一种物业用监视设备，包括摄像头、支撑件、固定座、防护箱、双向螺纹杆、移动板、密封门和透明窗；

[0008] 防护箱上设有顶罩，防护箱内设有固定槽和滑槽；摄像头位于防护箱内，支撑件竖直设置在固定座上并与摄像头连接；固定座位于固定槽内；

[0009] 双向螺纹杆横向设置，且一端连接有摇柄，另一端伸入滑槽内并与防护箱转动连接；移动板位于固定槽内并处于固定座两侧，移动板底部设有移动件；移动件位于滑槽内并与双向螺纹杆螺纹连接；移动板面向固定座的一侧设有插杆，固定座对应设置插槽，插杆插入插槽内；

[0010] 透明窗设置在防护箱上并位于摄像头的正前方；密封门设置在防护箱上；顶罩上设有太阳能发电板；防护箱上还设有照明灯。

[0011] 优选的，摄像头为红外摄像头。

[0012] 优选的，防护箱上还设有蓄电池；蓄电池的输入端与太阳能发电板电性连接，输出端与各用电设备电性连接。

[0013] 优选的，防护箱上设有放置槽，照明灯位于放置槽内。

[0014] 优选的，还包括透明板，透明板密封放置槽；透明板上设有螺纹孔，防护箱上对应设置螺纹槽，透明板与防护箱通过螺栓连接。

[0015] 优选的，照明灯为节能的LED光控灯。

[0016] 优选的，顶罩为弧形状。

[0017] 优选的，顶罩上设有透明防护层，透明防护层内壁紧贴太阳能发电板。

[0018] 优选的，插杆在纵向等距设置成多组，且每组在竖直方向等距设置。

[0019] 优选的，透明窗由钢化玻璃制成。

[0020] 本实用新型的上述技术方案具有如下有益的技术效果：

[0021] 摇动摇柄使双向螺纹杆进行转动，进而使两移动件进行相向移动，从而带动两移动板进行相向移动，两移动板上的插杆插入固定座上的插槽中，实现对摄像头的固定，方便对摄像头进行安装和拆卸，安装和拆卸过程省时省力；

[0022] 防护箱上设有透明窗和密封门，摄像头位于防护箱内，防护箱内为密封状态，起到极佳的防水防尘作用，也能避免人为破坏摄像头，对摄像头起到很好的保护作用；

[0023] 并且太阳能发电板将光能转化为电能，蓄电池对电能进行储存并对各用电设备进行供电，起到节能环保的作用；照明灯的设置可以起到路灯的作用，在夜晚为行人提供照明，还能使拍摄画面更加清晰。

附图说明

[0024] 图1为本实用新型提出的一种物业用监视设备的结构示意图。

[0025] 图2为本实用新型提出的一种物业用监视设备中A部分的局部放大图。

[0026] 图3为本实用新型提出的一种物业用监视设备的主视图。

[0027] 图4为本实用新型提出的一种物业用监视设备的左视图。

[0028] 图5为本实用新型提出的一种物业用监视设备的剖视图(俯视)。

[0029] 附图标记：1、摄像头；2、支撑件；3、固定座；4、防护箱；5、顶罩；6、放置槽；7、照明灯；8、太阳能发电板；9、透明防护层；10、固定槽；11、滑槽；12、双向螺纹杆；13、移动件；14、移动板；15、插杆；16、插槽；17、摇柄；18、密封门；19、透明窗；20、透明板。

具体实施方式

[0030] 为使本实用新型的目的、技术方案和优点更加清楚明了，下面结合具体实施方式并参照附图，对本实用新型进一步详细说明。应该理解，这些描述只是示例性的，而并非要限制本实用新型的范围。此外，在以下说明中，省略了对公知结构和技术的描述，以避免不必要地混淆本实用新型的概念。

[0031] 如图1-5所示，本实用新型提出的一种物业用监视设备，包括摄像头1、支撑件2、固定座3、防护箱4、双向螺纹杆12、移动板14、密封门18和透明窗19；

[0032] 防护箱4上设有顶罩5，防护箱4内设有固定槽10和滑槽11；摄像头1位于防护箱4内，支撑件2竖直设置在固定座3上并与摄像头1连接；固定座3位于固定槽10内；

[0033] 双向螺纹杆12横向设置，且一端连接有摇柄17，另一端伸入滑槽11内并与防护箱4转动连接；移动板14位于固定槽10内并处于固定座3两侧，移动板14底部设有移动件13；移动件13位于滑槽11内并与双向螺纹杆12螺纹连接；

[0034] 移动板14面向固定座3的一侧设有插杆15，插杆15在纵向等距设置成多组，且每组在竖直方向等距设置；固定座3对应设置插槽16，插杆15插入插槽16内；

[0035] 透明窗19设置在防护箱4上并位于摄像头1的正前方；密封门18设置在防护箱4上；顶罩5上设有太阳能发电板8；防护箱4上设有照明灯7；

[0036] 防护箱4上还设有蓄电池;蓄电池的输入端与太阳能发电板8电性连接,输出端与各用电设备电性连接;各用电设备还与外部电源电性连接。

[0037] 在一个可选的实施例中,摄像头1为红外摄像头,摄像画面更加清晰,有利于提高监视效果。

[0038] 在一个可选的实施例中,防护箱4上设有放置槽6和透明板20,照明灯7位于放置槽6内,透明板20密封放置槽6;透明板20在不影响照明的情况下还能对照明灯7起到保护作用,避免雨水和灰尘等对照明灯7造成损害,也能避免人为对照明灯造成损坏;

[0039] 透明板20上设有螺纹孔,防护箱4上对应设置螺纹槽,透明板20与防护箱4通过螺栓连接,方便对透明板20进行安装和拆卸,有利于对照明灯7进行更换。

[0040] 在一个可选的实施例中,照明灯7为节能的LED光控灯;照明灯7在光照强度低于一定值时会自动打开并进行照明,使用方便,起到节能的作用。

[0041] 在一个可选的实施例中,顶罩5为弧形状,雨水和杂物会沿着顶罩5落到地面,有效避免雨水或杂物在顶罩5上集聚。

[0042] 在一个可选的实施例中,顶罩5上设有透明防护层9,透明防护层9内壁紧贴太阳能发电板8;透明防护层9在不影响太阳能发电板8受光的情况下还能对太阳能发电板8起到保护作用,避免雨水和灰尘等直接与太阳能发电板8接触而对太阳能发电板8的使用寿命带来影响。

[0043] 在一个可选的实施例中,透明窗19由钢化玻璃制成,强度高,不易损坏,透明度好,不会影响摄像头1的监视效果。

[0044] 本实用新型中,安装时,将固定座3放入固定槽10内,摇动摇柄17使双向螺纹杆12进行转动,进而使两移动件13进行相向移动,从而带动两移动板14进行相向移动,两移动板14上的插杆15插入固定座3上的插槽16中,实现对摄像头1的固定;反向摇动摇柄17,则可取出摄像头1;方便对摄像头1进行安装和拆卸,安装和拆卸过程省时省力;

[0045] 防护箱4上设有透明窗19和密封门18,摄像头1位于防护箱4内,防护箱4内为密封状态,起到极佳的防水防尘作用,对摄像头1起到很好的保护作用,也能避免人为破坏摄像头1;

[0046] 并且太阳能发电板8将光能转化为电能,蓄电池对电能进行储存并对各用电设备进行供电,起到节能环保的作用;照明灯7的设置可以起到路灯的作用,在夜晚为行人提供照明,还能使拍摄画面更加清晰。

[0047] 应当理解的是,本实用新型的上述具体实施方式仅仅用于示例性说明或解释本实用新型的原理,而不构成对本实用新型的限制。因此,在不偏离本实用新型的精神和范围的情况下所做的任何修改、等同替换、改进等,均应包含在本实用新型的保护范围之内。此外,本实用新型所附权利要求旨在涵盖落入所附权利要求范围和边界、或者这种范围和边界的等同形式内的全部变化和修改例。

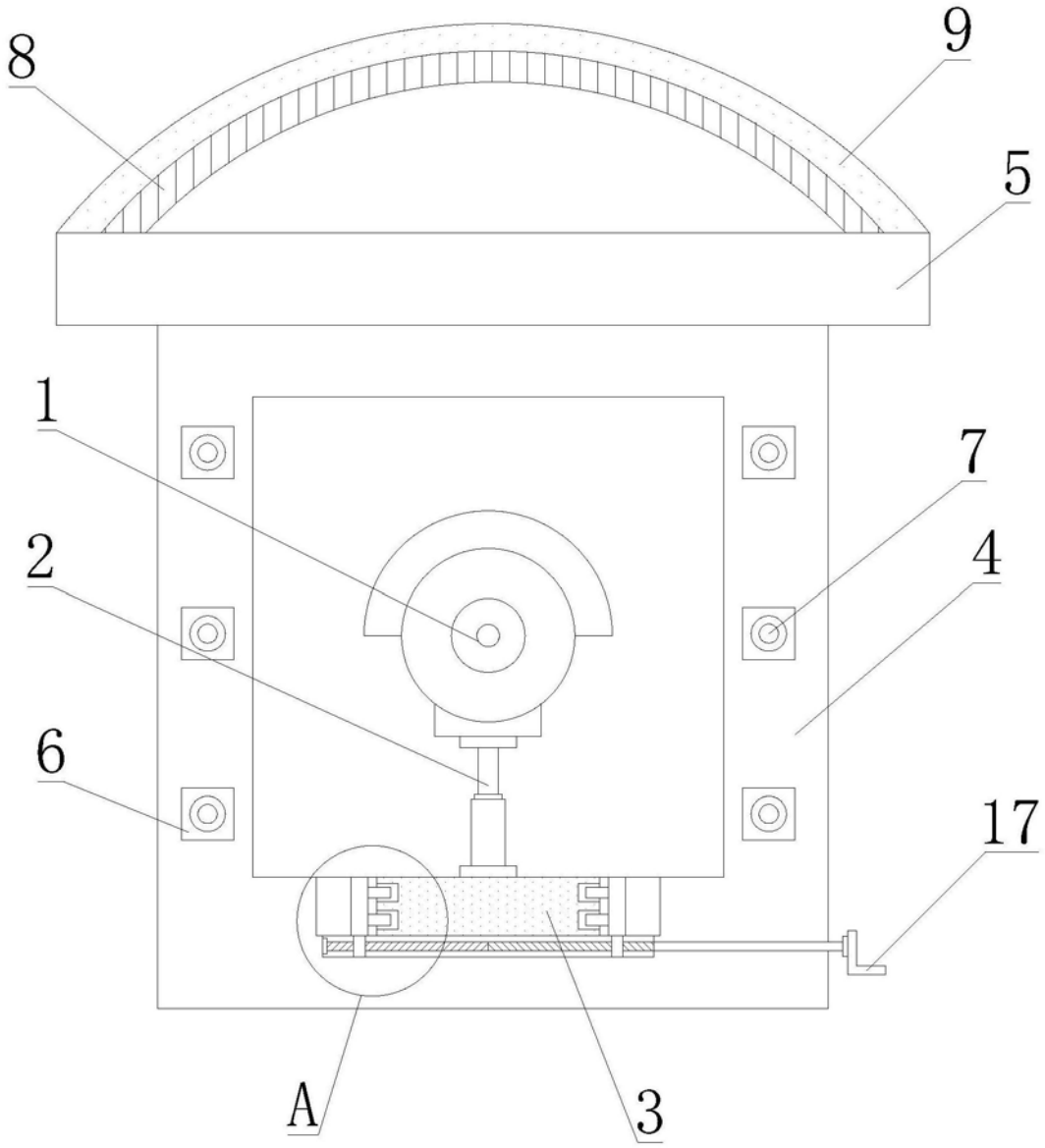

图1

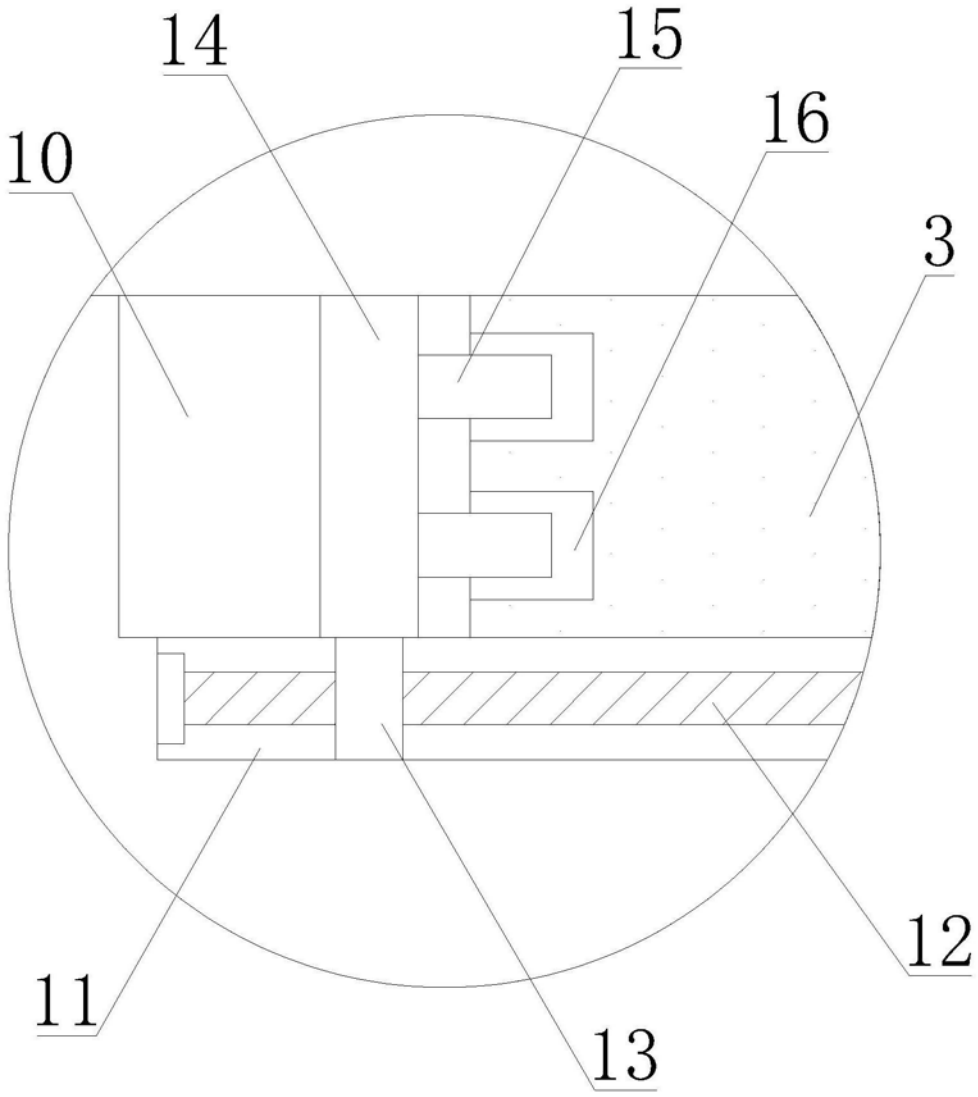

图2

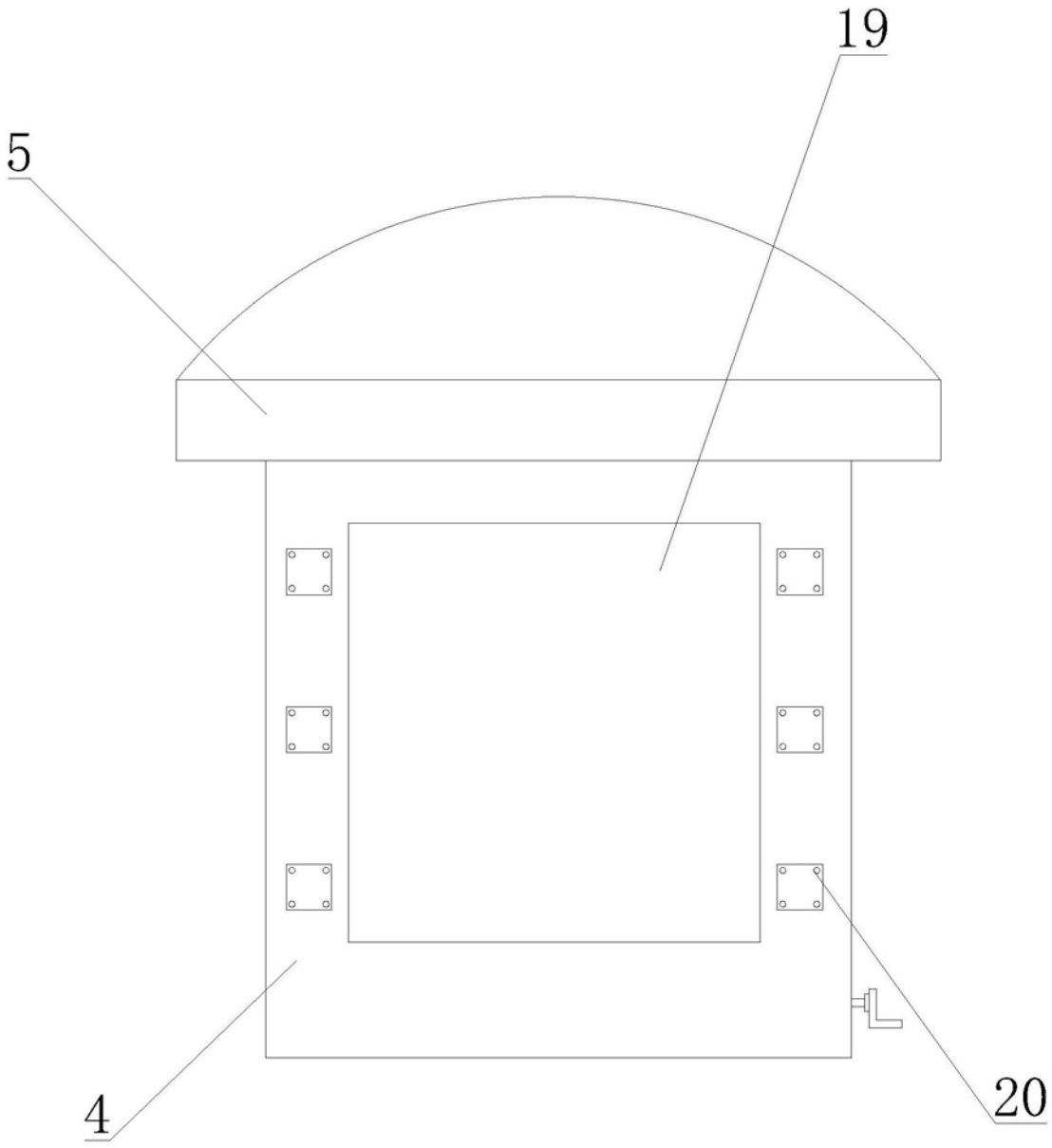

图3

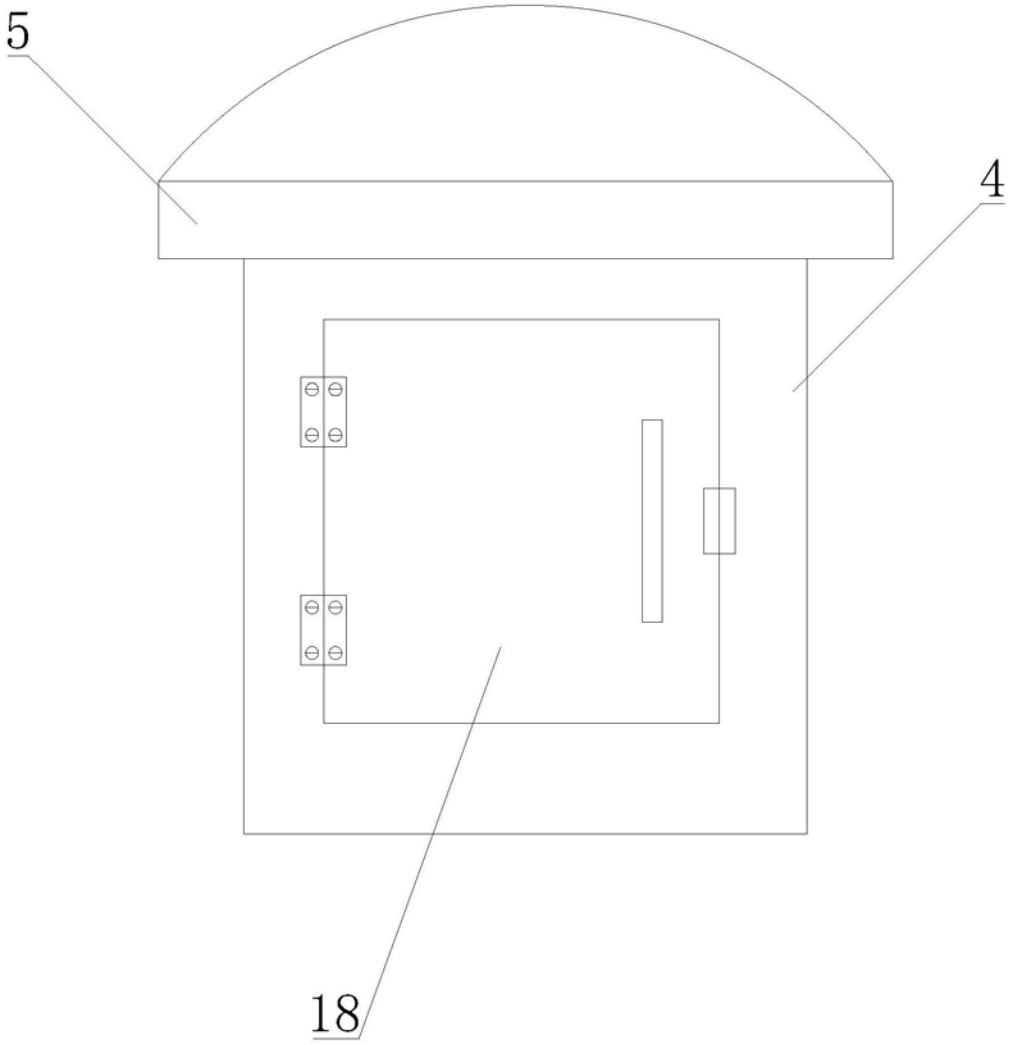

图4

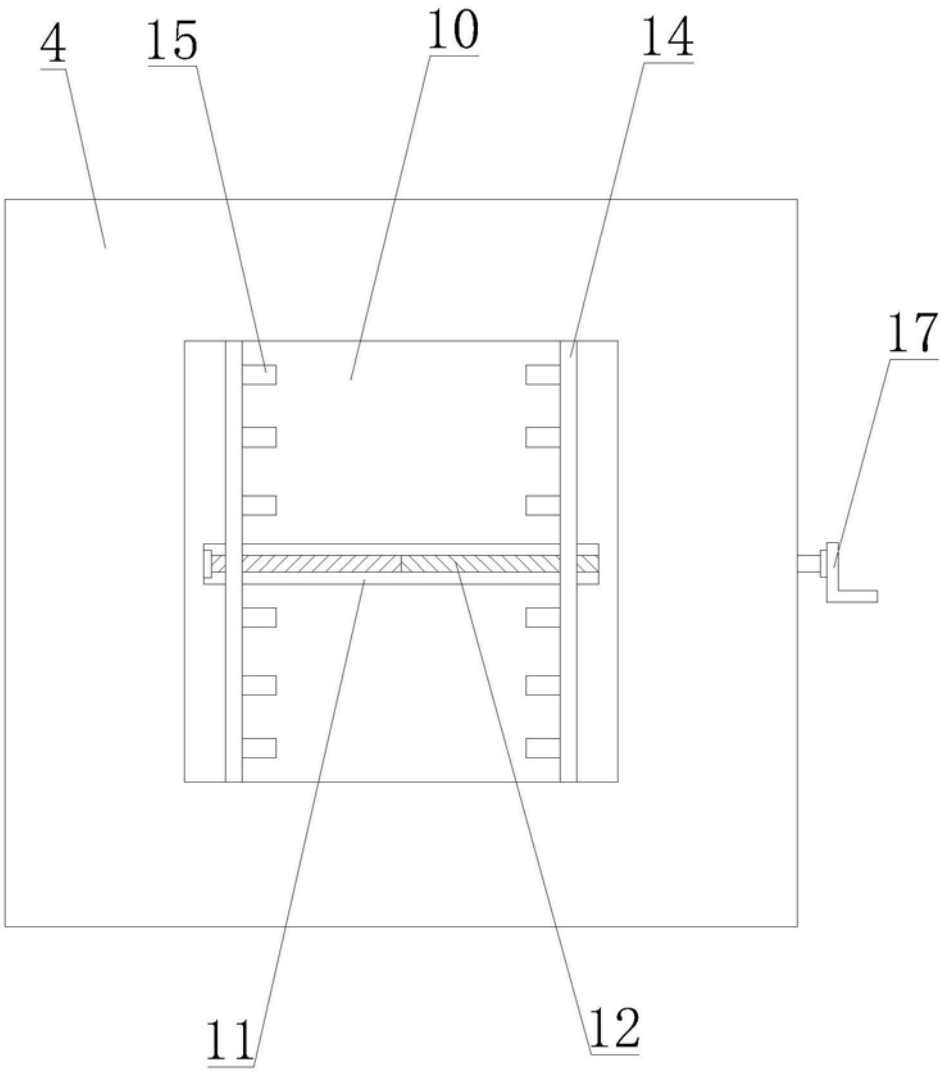

图5