(19)中华人民共和国国家知识产权局

(12)实用新型专利

(10)授权公告号 CN 204960299 U
(45)授权公告日 2016.01.13

(21)申请号 201520708405.0

(22)申请日 2015.09.15

(73)专利权人 万保金
地址 330000 江西省南昌市东湖区张家厂路1号

(72)发明人 万保金

(74)专利代理机构 南昌新天下专利商标代理有限公司 36115
代理人 戴继翔

(51)Int.Cl.
E04G 11/06(2006.01)
E04B 2/86(2006.01)
E04B 5/19(2006.01)

权利要求书1页 说明书2页 附图4页

(54)实用新型名称

免拆预制保温墙体模壳

(57)摘要

本实用新型涉及一种免拆预制保温墙体模壳，属于建筑材料领域。模壳四周围合，内部设有钢丝平网作为模壳的构造钢筋；模壳的内侧表面均匀分布有梯形圆台，模壳的外侧附有保温板体，保温板体外侧附有混凝土防护层，模壳、保温板体、混凝土防护层三者通过钢丝网架连为一体。

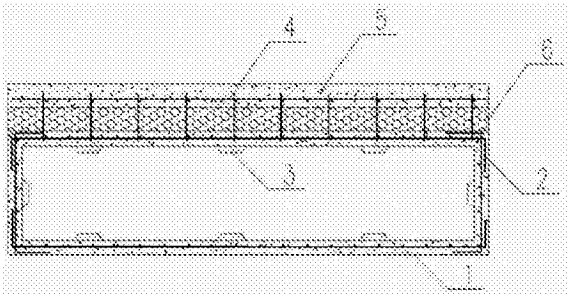

CN 204960299 U

1.一种免拆预制保温墙体模壳，其特征在于：模壳(1)四周围合，内部设有钢丝平网(2)作为模壳(1)的构造钢筋；

模壳(1)的内侧表面均匀分布有梯形圆台(3)，模壳(1)的外侧附有保温板体(6)，保温板体(6)外侧附有混凝土防护层(5)，模壳(1)、保温板体(6)、混凝土防护层(5)三者通过钢丝网架(4)连为一体。

免拆预制保温墙体模壳

技术领域

[0001] 本实用新型涉及一种免拆预制保温墙体模壳，属于建筑材料领域。

背景技术

[0002] 我国的建筑工程数量在不断的增多，这主要是为了给居民一个更为舒适的生活环境，而在建筑施工的情况下，木模板是必需的配件之一，主要在建筑物的建设工作中起到一定的固定作用。

[0003] 木模板作为建筑用模板的使用历史较为长久，其主要适用于各种高层建筑的顶模、墙模、梁柱模、阳台模板、无席纹超亮面清水砼土模板等应用。

发明内容

[0004] 为了克服上述缺陷，本实用新型的目的在于提供一种免拆预制保温墙体模壳能有效节约木材资源及人工成本。

[0005] 为了实现上述目的，本实用新型采用如下技术方案：

[0006] 一种免拆预制保温墙体模壳，模壳四周围合，内部设有钢丝平网作为模壳的构造钢筋；

[0007] 模壳的内侧表面均匀分布有梯形圆台，模壳的外侧附有保温板体，保温板体外侧附有混凝土防护层，模壳、保温板体、混凝土防护层三者通过钢丝网架连为一体。

[0008] 所述模壳一侧表面的梯形圆台，是限位结构主体的受力钢筋，保证受力钢筋的保护层厚度。

[0009] 所述模壳，既为预制模板的受力层，承受结构主体浇筑时产生的侧压力，又可以作为墙体两侧的粉刷层，免去了墙体抹灰，粉刷的施工工艺。

[0010] 所述保温板体为带有保温功能的建筑材料，可以是有机保温材料也可以是无机保温材料。

[0011] 本实用新型的有益效果：

[0012] 1，本实用新型实现免拆模，免粉刷；

[0013] 2，本实用新型减少火灾隐患；

[0014] 3，本实用新型具有防火，防水，隔音，抗裂，结构抗震的作用。

[0015] 4，本实用新型能使减少传统木模板用量，且让结构楼板具有保温功能。

[0016] 5，本实用新型实现工厂化生产，方便快捷，大大缩短建筑建造的时间。

附图说明

[0017] 图 1 为本实用新型的结构示意图；

[0018] 图 2 为本实用新型的分解示意图；

[0019] 图 3 为本实用新型的使用示意图；

[0020] 图 4 为本实用新型内侧混凝土防护层剖面图；

[0021] 图 5 为本实用新型内侧梯形圆台立面图；

[0022] 图 6 为本本实用新型使用状态平面示意图(不带保温功能)。

具体实施方式

[0023] 下面结合附图对本实用新型进行详细描述：

[0024] 一种免拆预制保温墙体模壳，模壳 1 四周围合，内部设有钢丝平网 2 作为模壳 1 的构造钢筋；

[0025] 模壳 1 的内侧表面均匀分布有梯形圆台 3，模壳 1 的外侧附有保温板体 6，保温板体 6 外侧附有混凝土防护层 5，模壳 1、保温板体 6、混凝土防护层 5 三者通过钢丝网架 4 连为一体。

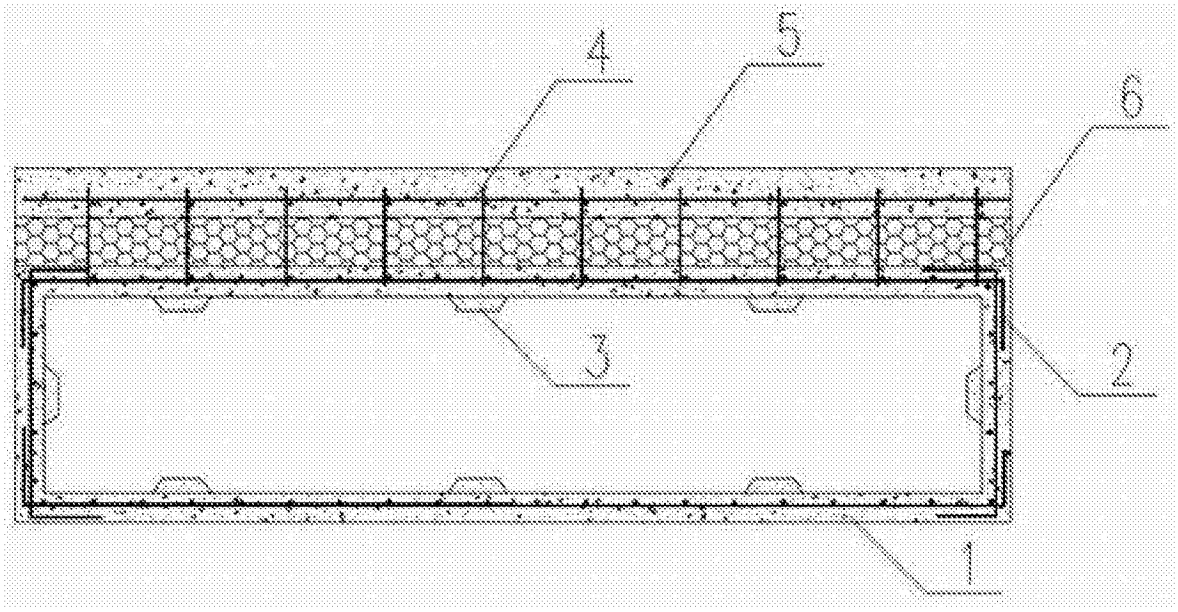

图 1

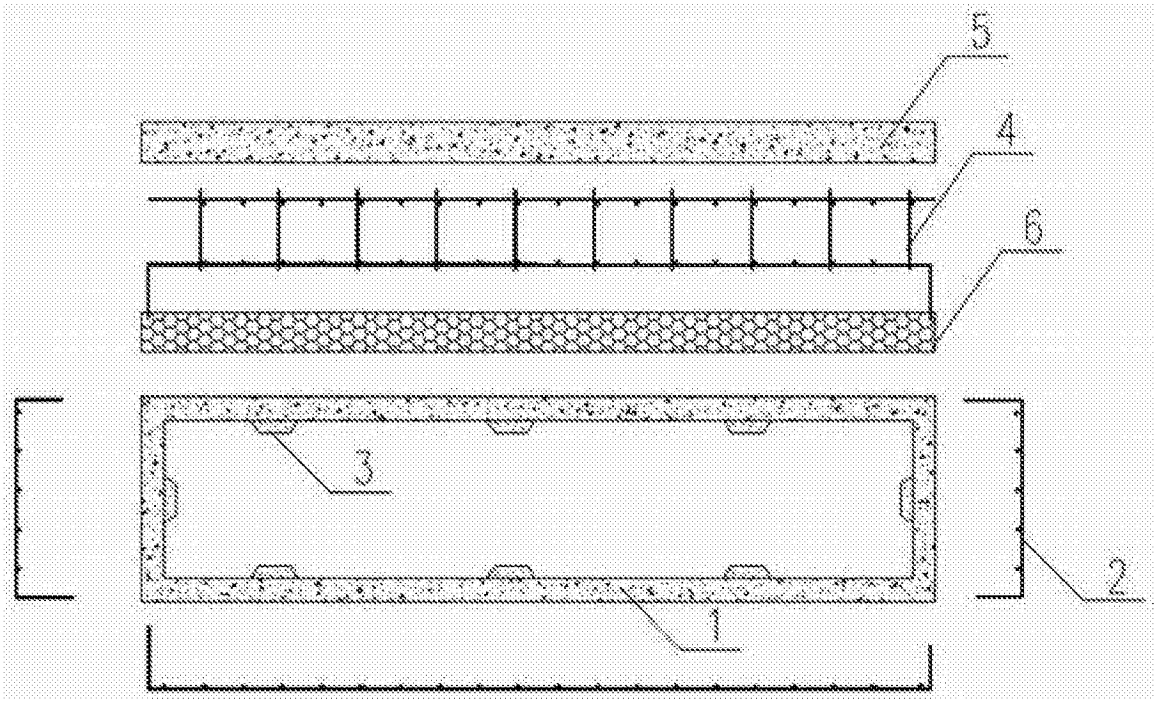

图 2

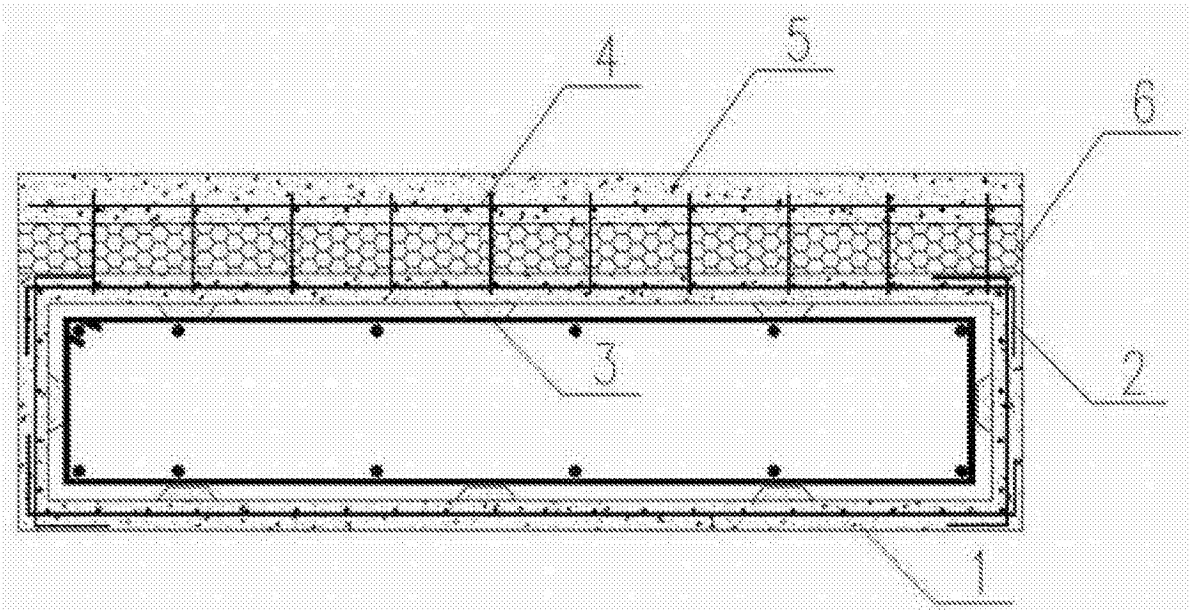

图 3

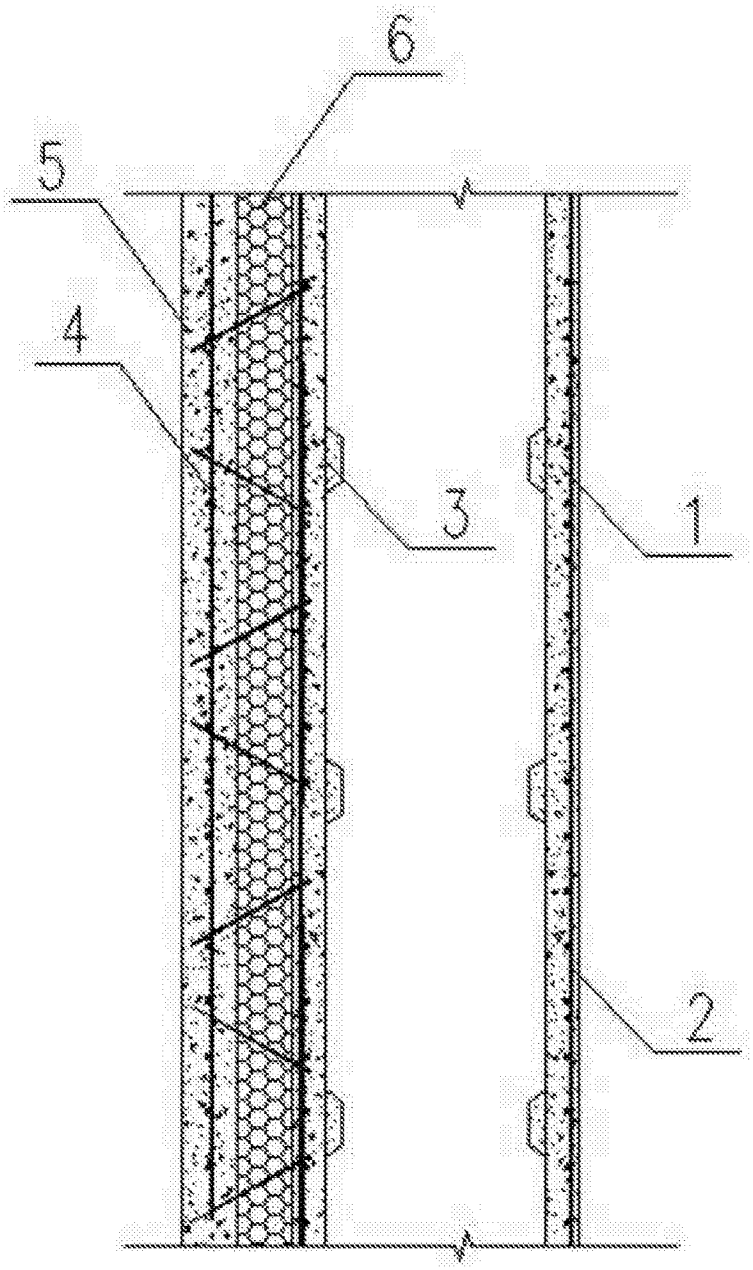

图 4

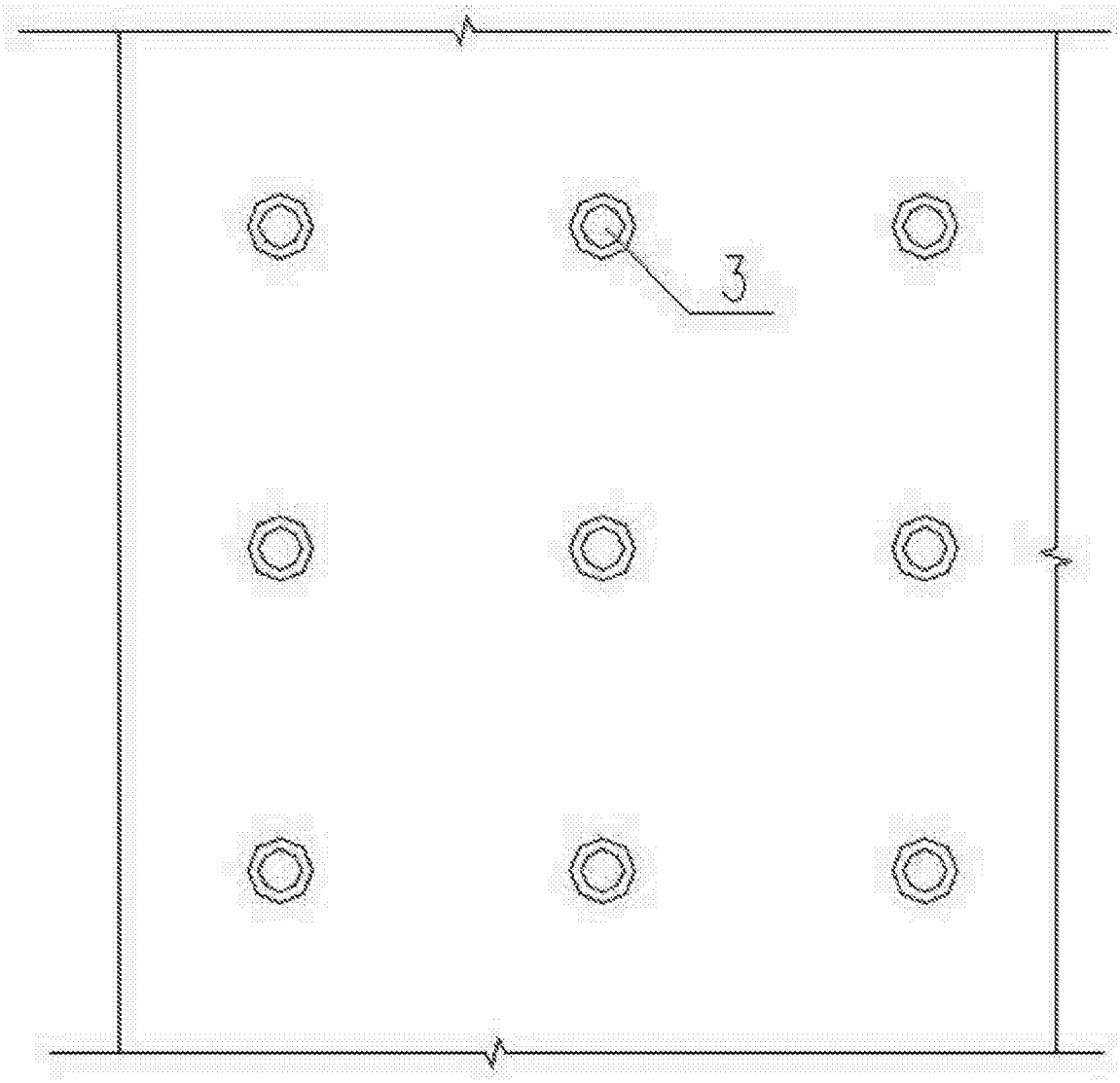

图 5

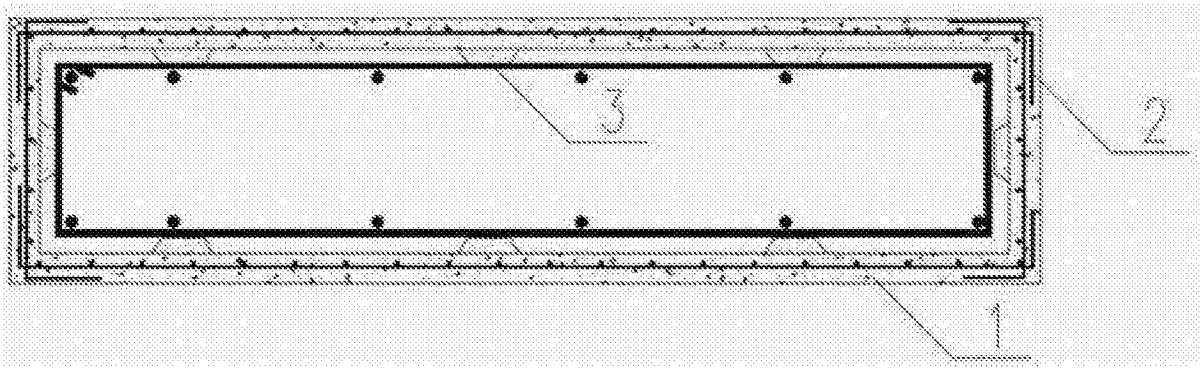

图 6