(19)中华人民共和国国家知识产权局

(12)实用新型专利

(10)授权公告号 CN 215737557 U
(45)授权公告日 2022.02.08

(21)申请号 202120828089.6

(22)申请日 2021.04.21

(73)专利权人 明珠家具股份有限公司
地址 611200 四川省成都市崇州市经济开发区崇阳大道921号

(72)发明人 李朝磊 陈永洪 王新宇 王瑜

(74)专利代理机构 成都九鼎天元知识产权代理有限公司 51214
代理人 徐静

(51)Int.Cl.
A47B 23/04(2006.01)
A47B 3/08(2006.01)
A47B 9/00(2006.01)
A47B 13/16(2006.01)

权利要求书1页 说明书5页 附图4页

(54)实用新型名称

一种通用置物托架

(57)摘要

本实用新型公开了一种通用置物托架，涉及家具制造领域，包括支撑杆件和置物面板，还包括通用安装部，所述通用安装部包括与家具底座配合的装配部和与支撑杆件底端配合的连接部，所述装配部与连接部相互垂直；所述装配部与家具底座配合时，所述连接部的侧壁抵靠于家具的侧壁并保持垂直状态；所述支撑杆件底端与安装部连接、顶端与置物面板连接。本实用新型提供的通用置物托架通过通用安装部使该用置物托架适用于任一带有底座的家具；可根据使用者自身的习惯或使用场景选择通用置物托架与家具配合的位置，灵活度高；置物面板可旋转收纳于家具侧壁，节约空间。

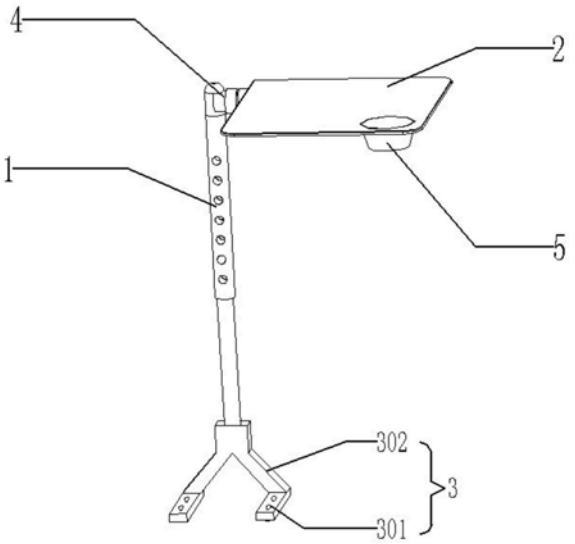

CN 215737557 U

1.一种通用置物托架，包括支撑杆件(1)和置物面板(2)，其特征在于：还包括通用安装部(3)，所述通用安装部(3)包括与家具底座配合的装配部(301)和与支撑杆件(1)底端配合的连接部(302)，所述装配部(301)与连接部(302)相互垂直；所述装配部(301)与家具底座配合时，所述连接部(302)的侧壁抵靠于家具的侧壁并保持垂直状态；所述支撑杆件(1)底端与安装部连接、顶端与置物面板(2)连接。

2.如权利要求1所述的通用置物托架，其特征在于：所述连接部(302)包括两个沿竖直方向背向倾斜设置的支撑脚(3021)，两个支撑脚(3021)与水平面之间形成三角形的支撑结构，每个支撑脚(3021)对应连接有一个装配部(301)，所述支撑脚(3021)与装配部(301)一体成型。

3.如权利要求1或2所述的通用置物托架，其特征在于：所述装配部(301)长度方向上设有若干安装通孔，螺杆穿过所述安装通孔使装配部(301)与家具底部可拆卸固定连接。

4.如权利要求1或2所述的通用置物托架，其特征在于：所述装配部(301)为片状结构，所述片状结构表面设有防滑纹路。

5.如权利要求1或2所述的通用置物托架，其特征在于：所述置物面板(2)与支撑杆件(1)之间设有调节机构(4)，所述置物面板(2)通过调节机构(4)转动至与水平平面重合的水平状态，或者所述置物面板(2)通过调节机构(4)转动至与竖直平面重合的竖直状态。

6.如权利要求5所述的通用置物托架，其特征在于：所述调节机构(4)包括可沿轴向自转的竖直转动元件(401)和水平转动元件(402)，所述竖直转动元件(401)连接于支撑杆件(1)的顶端，所述水平转动元件(402)连接于竖直转动元件(401)的侧壁，所述置物面板(2)连接于水平转动元件(402)的侧壁。

7.如权利要求1、2或6所述的通用置物托架，其特征在于；所述支撑杆件(1)包括第一调节杆(101)、第二调节杆(102)和限位装置(103)，所述第一调节杆(101)为中空的杆状结构，所述第二调节杆(102)可插入第一调节杆(101)中空的腔体内并沿第一调节杆(101)的轴向滑动，所述第一调节杆(101)和第二调节杆(102)之间设有限制第二调节杆(102)滑动的限位装置(103)。

8.如权利要求7所述的通用置物托架，其特征在于；所述限位装置(103)包括调节孔和与调节孔配合的卡块；若干所述调节孔沿第一调节杆(101)轴向并排设置，所述卡块通过弹性构件与第二调节杆(102)的杆壁可调节连接；所述卡块被按压时，卡块的顶端与第二调节杆(102)的杆壁保持水平。

9.如权利要求1、2、6或8所述的通用置物托架，其特征在于；所述置物面板(2)为矩形板状结构，所述置物面板(2)上设有用于限制水杯的凹槽(5)。

10.如权利要求9所述的通用置物托架，其特征在于；所述凹槽(5)的深度小于等于支撑杆件(1)的厚度。

一种通用置物托架

技术领域

[0001] 本实用新型涉及家具制造领域，具体涉及一种通用置物托架。

背景技术

[0002] 传统家具如沙发、床等不具备置物功能，人们在需要放置用品时需要重新购置茶几、床头柜等家具，不仅会增加使用者的经济负担，且重新购置的家具会占用较大的空间，如何在解决上述问题的基础上为现有的家具增设置物功能成为了家具设计师需要关注的重点。

实用新型内容

[0003] 本实用新型的目的在于：针对上述存在的问题，本实用新型提供一种通用置物托架，通过通用安装部使该用置物托架适用于任一带有底座的家具；可根据使用者自身的习惯或使用场景选择通用置物托架与家具配合的位置，灵活度高；置物面板可旋转收纳于家具侧壁，节约空间。

[0004] 本实用新型采用的技术方案如下：

[0005] 一种通用置物托架，包括支撑杆件和置物面板，还包括通用安装部，所述通用安装部包括与家具底座配合的装配部和与支撑杆件底端配合的连接部，所述装配部与连接部相互垂直；所述装配部与家具底座配合时，所述连接部的侧壁抵靠于家具的侧壁并保持垂直状态；所述支撑杆件底端与安装部连接、顶端与置物面板连接。

[0006] 由于采用了上述技术方案，通过装配部使得通用置物托架可与家具底座配合连接，且配合后的连接部抵靠于家具的侧壁确保连接部的稳定性；通过支撑杆件保持置物面板的高度，方便使用者放置物品。本通用置物托架结构简单，成本低廉，通用性强，可适用于任一带有底座的家具，如沙发、床等，可根据使用者自身的习惯或使用场景选择通用置物托架与家具配合的位置，具有广泛的应用场景。

[0007] 进一步地，所述连接部包括两个沿竖直方向背向倾斜设置的支撑脚，两个支撑脚与水平面之间形成三角形的支撑结构，每个支撑脚对应连接有一个装配部，所述支撑脚与装配部一体成型。

[0008] 由于采用了上述技术方案，三角形的支撑结构可以进一步提高通用置物托架的稳定性，避免通用置物托架倾倒。

[0009] 进一步地，所述装配部长度方向上设有若干安装通孔，螺杆穿过所述安装通孔使装配部与家具底部可拆卸固定连接。

[0010] 由于采用了上述技术方案，使装配部适用于家具底座与地面具有一定距离的家具，配合时，通过螺杆与安装通孔之间的配合，将装配部安装于家具底座上。

[0011] 进一步地，所述装配部为片状结构，所述片状结构表面设有防滑纹路。

[0012] 由于采用了上述技术方案，使装配部适用于家具底座与地面直接接触的家具，配合时，将需要安装通用置物托架的家具一侧抬起，将装配部置于家具底座与底面之间，放下

家具，使家具的底座压于装配部上限制装配部；由于装配部为片状结构，对安装后家具的影响可以忽略不计。

[0013] 进一步地，所述置物面板与支撑杆件之间设有调节机构，所述置物面板通过调节机构转动至与水平平面重合的水平状态，或者所述置物面板通过调节机构转动至与竖直平面重合的竖直状态。

[0014] 由于采用了上述技术方案，使用时，置物面板可通过调节机构转动至水平状态，水平状态的置物面板可以用来放置物品；使用完后，置物面板可通过调节机构转动至竖直状态，竖直状态的置物面板可收纳于家具的侧壁处，提高空间利用率。

[0015] 进一步地，所述调节机构包括可沿轴向自转的竖直转动元件和水平转动元件，所述竖直转动元件连接于支撑杆件的顶端，所述水平转动元件连接于竖直转动元件的侧壁，所述置物面板连接于水平转动元件的侧壁。

[0016] 由于采用了上述技术方案，置物面板可通过竖直转动元件实现左右翻转、通过水平转动元件实现上下翻转，使用者可根据需要调节置物面板至合适的角度进行使用，或者调节置物面板使其处于竖直状态平行于家具的侧壁，收纳置物面板，避免其占用大量的空间。

[0017] 进一步地，所述支撑杆件包括第一调节杆、第二调节杆和限位装置，所述第一调节杆为中空的杆状结构，所述第二调节杆可插入第一调节杆中空的腔体内并沿第一调节杆的轴向滑动，所述第一调节杆和第二调节杆之间设有限制第二调节杆滑动的限位装置。

[0018] 由于采用了上述技术方案，使支撑杆件的高度可调，以满足使用者的多种需求。

[0019] 进一步地，所述限位装置包括调节孔和与调节孔配合的卡块；若干所述调节孔沿第一调节杆轴向并排设置，所述卡块通过弹性构件与第二调节杆的杆壁可调节连接；所述卡块被按压时，卡块的顶端与第二调节杆的杆壁保持水平。

[0020] 由于采用了上述技术方案，当卡块按压至与第二调节杆的杆壁保持水平时，第二调节杆可沿第一调节杆的轴向滑动，调节完成后，使卡块对准对应的调节孔，此时，卡块在弹性构件的作用下自动弹出并限制于调节孔，限制第二调节杆的滑动。

[0021] 进一步地，所述置物面板为矩形板状结构，所述置物面板上设有用于限制水杯的凹槽。

[0022] 进一步地，所述凹槽的深度小于等于支撑杆件的厚度。

[0023] 由于采用了上述技术方案，水杯等是人们在使用沙发或床时经常需要放置的物品，通过将水杯放于凹槽内，可有效避免水杯被打翻；同时限制凹槽的深度，使凹槽不会影响置物面板的收纳。

[0024] 综上所述，由于采用了上述技术方案，本实用新型的有益效果是：

[0025] 1、本实用新型通用性强，可适用于任一带有底座的家具。

[0026] 2、本实用新型可根据使用者自身的习惯或使用场景选择通用置物托架与家具配合的位置。

[0027] 3、本实用新型适用于底座与地面具有一定距离的家具或者底座与地面直接接触的家具。

[0028] 4、本实用新型置物面板不使用时可通过调节机构翻转收纳，节约空间。

[0029] 5、本实用新型支撑杆件的高度可调。

[0030] 6、本实用新型的置物面板设有避免水杯被打翻的凹槽，且凹槽不会影响置物面板的收纳。

[0031] 7、本实用新型结构简单，成本低廉，稳固性高。。

附图说明

[0032] 图1是本实用新型通用置物托架与家具配合使用的结构示意图；

[0033] 图2是本实用新型通用置物托架与家具配合收纳的结构示意图；

[0034] 图3是本实用新型适用于底座与地面具有一定距离家具的通用置物托架的结构示意图；

[0035] 图4是本实用新型适用于底座与地面直接接触家具的通用置物托架的结构示意图。

[0036] 图中标记：1-支撑杆件，2-置物面板，3-通用安装部，4-调节机构，5-凹槽，101-第一调节杆，102-第二调节杆，103-限位装置，301-装配部，302-连接部，3021-支撑脚，401-竖直转动元件，402-水平转动元件。

具体实施方式

[0037] 下面结合附图，对本实用新型作详细的说明。

[0038] 为了使本实用新型的目的、技术方案及优点更加清楚明白，以下结合附图及实施例，对本实用新型进行进一步详细说明。应当理解，此处所描述的具体实施例仅仅用以解释本实用新型，并不用于限定本实用新型。

[0039] 实施例1

[0040] 一种通用置物托架，如图1-3所示，包括支撑杆件1和置物面板2，还包括通用安装部3，所述通用安装部3包括与家具底座配合的装配部301和与支撑杆件1底端配合的连接部302，所述装配部301与连接部302相互垂直；所述装配部301与家具底座配合时，所述连接部302的侧壁抵靠于家具的侧壁并保持垂直状态；所述支撑杆件1底端与安装部连接、顶端与置物面板2连接。具体地说，通过装配部301使得通用置物托架可与家具底座配合连接，且配合后的连接部302抵靠于家具的侧壁确保连接部302的稳定性；通过支撑杆件1保持置物面板2的高度，方便使用者放置物品。本通用置物托架结构简单，成本低廉，通用性强，可适用于任一带有底座的家具，如沙发、床等，可根据使用者自身的习惯或使用场景选择通用置物托架与家具配合的位置，具有广泛的应用场景。

[0041] 所述连接部302包括两个沿竖直方向背向倾斜设置的支撑脚3021，两个支撑脚3021与水平面之间形成三角形的支撑结构，每个支撑脚3021对应连接有一个装配部301，所述支撑脚3021与装配部301一体成型。具体地说，三角形的支撑结构可以进一步提高通用置物托架的稳定性，避免通用置物托架倾倒。

[0042] 所述装配部301长度方向上设有若干安装通孔，螺杆穿过所述安装通孔使装配部301与家具底部可拆卸固定连接。具体地说，本实施例的装配部301适用于家具底座与地面具有一定距离的家具，配合时，通过螺杆与安装通孔之间的配合，将装配部301安装于家具底座上。

[0043] 所述置物面板2与支撑杆件1之间设有调节机构4，所述置物面板2通过调节机构4

转动至与水平平面重合的水平状态，或者所述置物面板2通过调节机构4转动至与竖直平面重合的竖直状态。具体地说，使用时，置物面板1可通过调节机构4转动至水平状态，水平状态的置物面板2可以用来放置物品；使用完后，置物面板2可通过调节机构4转动至竖直状态，竖直状态的置物面板2可收纳于家具的侧壁处，提高空间利用率。

[0044] 所述调节机构4包括可沿轴向自转的竖直转动元件401和水平转动元件402，所述竖直转动元件401连接于支撑杆件1的顶端，所述水平转动元件402连接于竖直转动元件401的侧壁，所述置物面板2连接于水平转动元件402的侧壁。具体地说，置物面板2可通过竖直转动元件401实现左右翻转、通过水平转动元件402实现上下翻转，使用者可根据需要调节置物面板2至合适的角度进行使用，或者调节置物面板2使其处于竖直状态平行于家具的侧壁，收纳置物面板2，避免其占用大量的空间。

[0045] 所述支撑杆件1包括第一调节杆101、第二调节杆102和限位装置103，所述第一调节杆101为中空的杆状结构，所述第二调节杆102可插入第一调节杆101中空的腔体内并沿第一调节杆101的轴向滑动，所述第一调节杆101和第二调节杆102之间设有限制第二调节杆102滑动的限位装置103。具体地说，使支撑杆件1的高度可调，以满足使用者的多种需求，当通用置物托架应用于沙发时，可通过调节支撑杆件1，使置物面板2搭于沙发的扶手上，提高置物面板2的稳定性和承载能力。

[0046] 所述限位装置103包括调节孔和与调节孔配合的卡块；若干所述调节孔沿第一调节杆101轴向并排设置，所述卡块通过弹性构件与第二调节杆102的杆壁可调节连接；所述卡块被按压时，卡块的顶端与第二调节杆102的杆壁保持水平。具体地说，当卡块按压至与第二调节杆102的杆壁保持水平时，第二调节杆102可沿第一调节杆101的轴向滑动，调节完成后，使卡块对准对应的调节孔，此时，卡块在弹性构件的作用下自动弹出并限制于调节孔，限制第二调节杆102的滑动。

[0047] 所述置物面板2为矩形板状结构，所述置物面板2上设有用于限制水杯的凹槽5。

[0048] 所述凹槽5的深度小于等于支撑杆件1的厚度。

[0049] 具体地说，水杯等是人们在使用沙发或床时经常需要放置的物品，通过将水杯放于凹槽5内，可有效避免水杯被打翻；同时限制凹槽5的深度，使凹槽5不会影响置物面板2的收纳。

[0050] 实施例2

[0051] 一种通用置物托架，替换实施例1中装配部301的结构，如图4所示，所述装配部301为片状结构，所述片状结构表面设有防滑纹路。具体地说，本实施例的装配部301适用于家具底座与地面直接接触的家具，配合时，将需要安装通用置物托架的家具一侧抬起，将装配部301置于家具底座与底面之间，放下家具，使家具的底座压于装配部301上限制装配部301；由于装配部301为片状结构，对安装后家具的影响可以忽略不计。

[0052] 本文中应用了具体的实施例对本实用新型的原理及实施方式进行了阐述，以上实施例的说明只是用于帮助理解本实用新型的方法及其核心思想。应当指出，对于本技术领域的普通技术人员来说，在不脱离本实用新型原理的前提下，还可以对本实用新型进行若干改进和修饰，这些改进和修饰也落入本实用新型权利要求的保护范围内。

[0053] 在本实用新型的描述中，需要说明的是，术语“中心”、“上”、“下”、“左”、“右”、“竖直”、“水平”、“内”、“外”等指示的方位或位置关系为基于附图所示的方位或位置关系，或者

是该实用新型产品使用时惯常摆放的方位或位置关系，仅是为了便于描述本实用新型和简化描述，而不是指示或暗示所指的装置或元件必须具有特定的方位、以特定的方位构造和操作，因此不能理解为对本实用新型的限制。

[0054] 在本实用新型的描述中，还需要说明的是，除非另有明确的规定和限定，术语“设置”、“安装”、“相连”、“连接”应做广义理解，例如，可以是固定连接，也可以是可拆卸连接，或一体地连接；可以是机械连接，也可以是电连接；可以是直接相连，也可以通过中间媒介间接相连，可以是两个元件内部的连通。对于本领域的普通技术人员而言，可以具体情况理解上述术语在本实用新型中的具体含义。

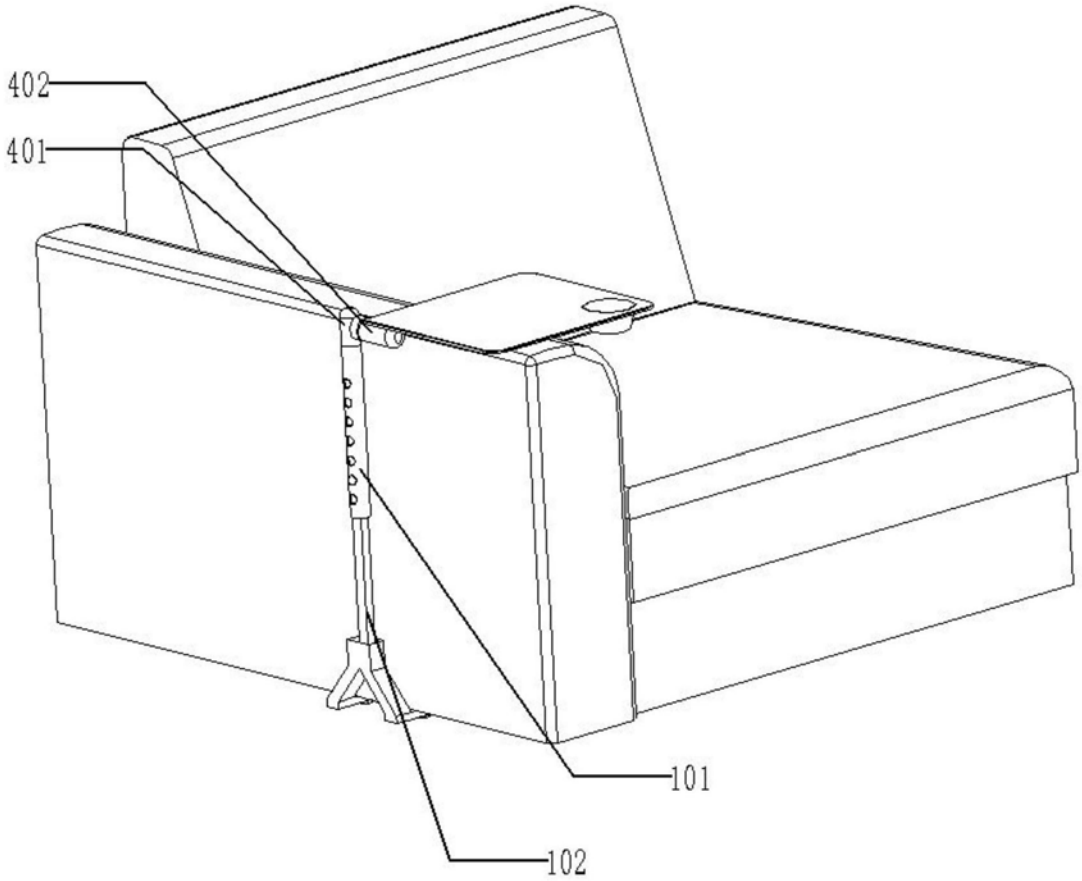

图1

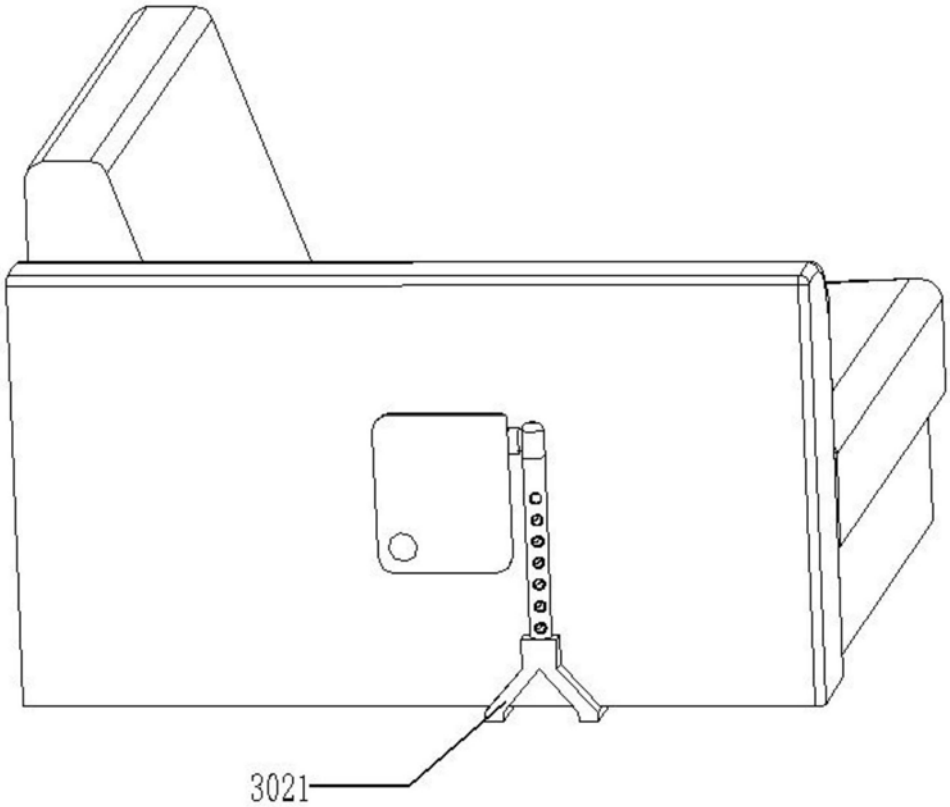

图2

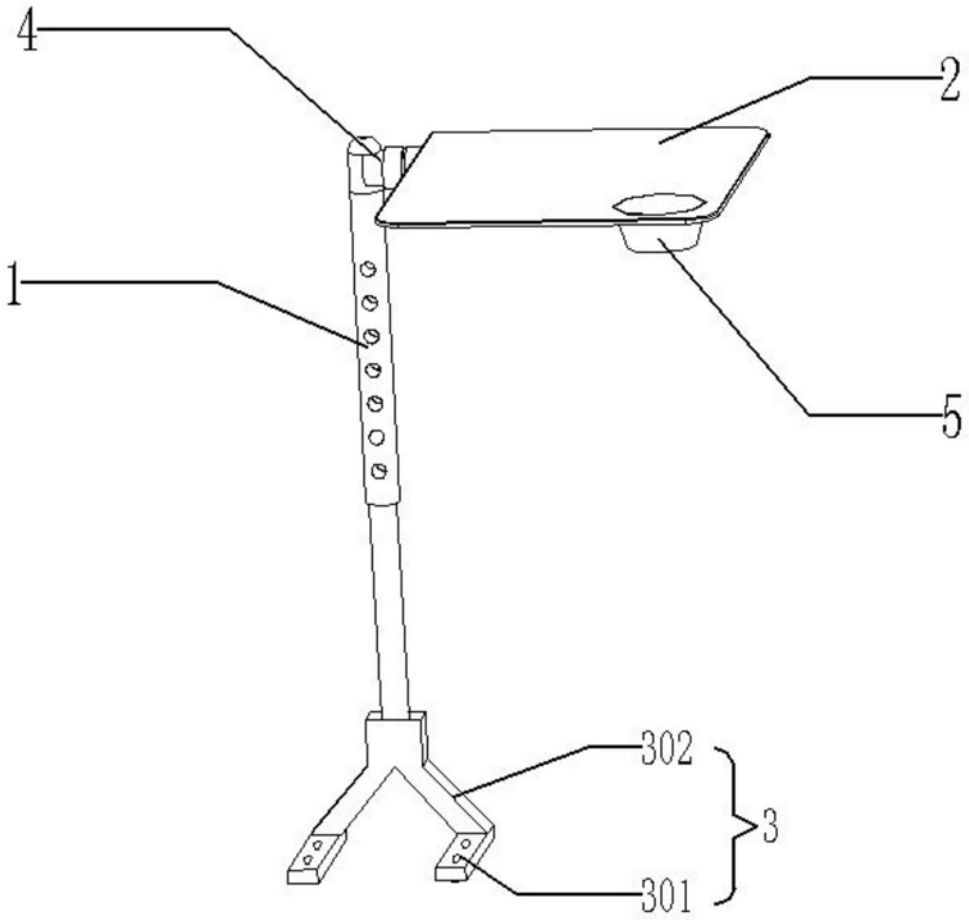

图3

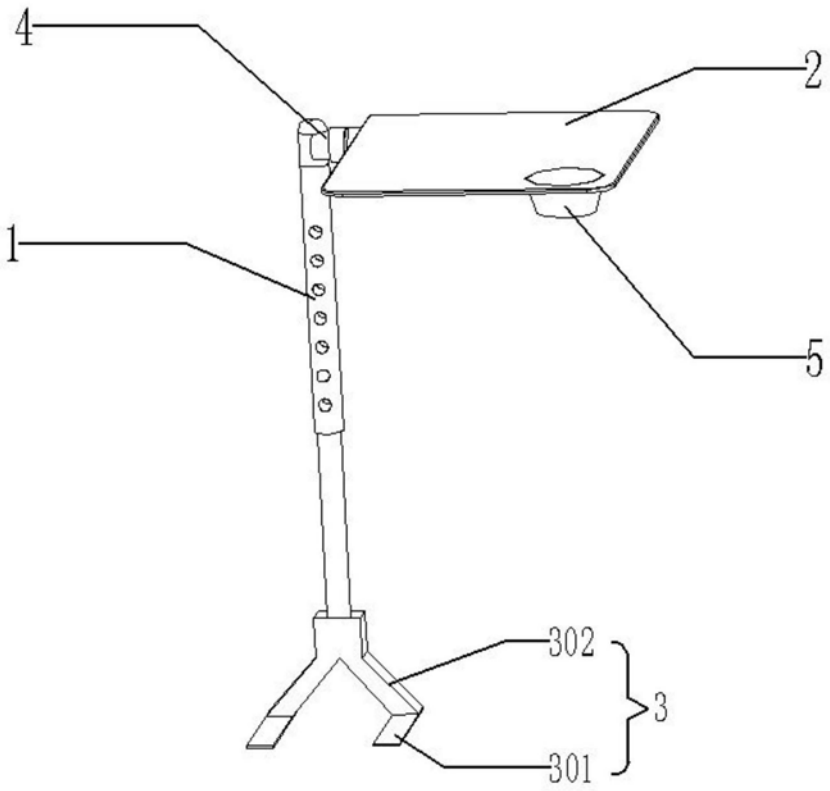

图4