(19)国家知识产权局

(12)实用新型专利

(10)授权公告号 CN 221904660 U
(45)授权公告日 2024.10.29

(21)申请号 202420029069.6

(22)申请日 2024.01.05

(73)专利权人 河北司法警官职业学院
地址 050000 河北省石家庄市工农路587号

(72)发明人 杨丽云

(74)专利代理机构 深圳市宾亚知识产权代理有限公司 44459
专利代理师 吴伟

(51)Int.Cl.
A61H 7/00(2006.01)
A61H 15/00(2006.01)

权利要求书1页 说明书3页 附图3页

(54)实用新型名称

一种田径训练用辅助训练装置

(57)摘要

本实用新型提供一种田径训练用辅助训练装置。所述田径训练用辅助训练装置包括:底座,所述底座顶部右侧固定连接有按摩连接板,所述按摩连接板右侧设置有按摩机构,所述按摩机构上设置有按摩座椅,所述按摩座椅右侧设置有按摩开关,所述按摩座椅右侧设置有调节钮,所述按摩机构上设置有腿部支撑台,所述腿部支撑台内部固定连接有按摩电机,所述按摩电机顶部固定连接有按摩齿轮,所述按摩电机顶部固定连接有按摩盘,所述腿部支撑台内部固定连接有按摩限制架,所述按摩限制架上固定连接有按摩限制块,所述按摩限制块为斜向块,所述按摩齿轮上啮合有按摩辊。本实用新型提供的田径训练用辅助训练装置具有提高训练效果与更好缓解肌肉疲劳的效果。

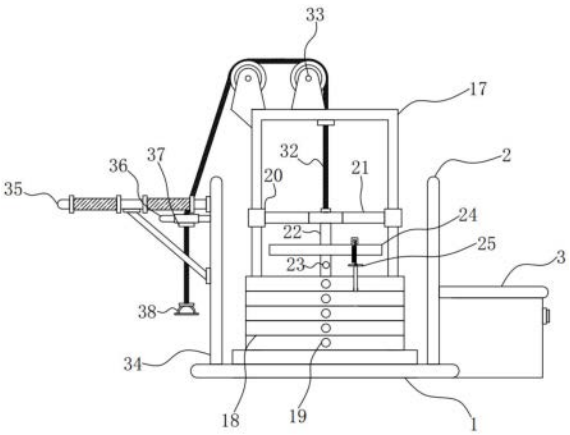

CN 221904660 U

1.一种田径训练用辅助训练装置,其特征在于,包括:底座,所述底座顶部右侧固定连接有按摩连接板,所述按摩连接板右侧设置有按摩机构,所述按摩机构上设置有按摩座椅,所述按摩座椅右侧设置有按摩开关,所述按摩座椅右侧设置有调节钮,所述按摩机构上设置有腿部支撑台,所述腿部支撑台内部固定连接有按摩电机,所述按摩电机顶部固定连接有按摩齿轮,所述按摩电机顶部固定连接有按摩盘,所述按摩盘内部固定连接有按摩弹簧,所述按摩盘内部滑动连接有伸缩按摩块,所述伸缩按摩块底部固定连接有升降杆,所述升降杆为斜向块,所述腿部支撑台内部固定连接有按摩限制架,所述按摩限制架上固定连接有按摩限制块,所述按摩限制块为斜向块,所述按摩齿轮上啮合有按摩辊。

2.根据权利要求1所述的田径训练用辅助训练装置,其特征在于,所述底座顶部固定连接有两根滑杆,所述滑杆表面滑动连接有若干配重板,所述配重板上开设有卡接孔一,所述滑杆表面滑动连接有滑套,所述滑套上固定连接有连接杆,所述连接杆底部固定连接有配重杆,所述配重杆表面开设有卡接孔二。

3.根据权利要求2所述的田径训练用辅助训练装置,其特征在于,所述配重杆上固定连接有起步块,所述起步块顶部固定连接有卡接机构,所述卡接机构上固定连接有伸缩绳,所述伸缩绳另一端固定连接有卡接限制盘,所述卡接限制盘另一面固定连接有卡接杆。

4.根据权利要求3所述的田径训练用辅助训练装置,其特征在于,所述卡接杆内部滑动连接有两个撑开柱,所述撑开柱上固定连接有撑开弹簧,所述撑开柱上固定连接有卡接限制柱。

5.根据权利要求2所述的田径训练用辅助训练装置,其特征在于,所述配重板顶部固定连接有滑索,所述滑杆顶部固定连接有两个滑轮,所述滑索上固定连接有限制板,所述滑索另一端固定连接有训练脚套。

6.根据权利要求1所述的田径训练用辅助训练装置,其特征在于,所述底座顶部固定连接有训练连接板,所述训练连接板左侧固定连接有平衡架,所述训练连接板左侧固定连接有导索架。

一种田径训练用辅助训练装置

技术领域

[0001] 本实用新型涉及体育训练设备技术领域,尤其涉及一种田径训练用辅助训练装置。

背景技术

[0002] 田径训练是一项高强度的运动,运动员在训练过程中容易出现肌肉疲劳、酸痛等问题。为了提高训练效果和减少运动损伤,一种田径训练用辅助训练装置应运而生。

[0003] 现有的田径训练装置已经存在一些类似的产品,但它们通常只具有简单的按摩功能,如滚轮按摩、振动按摩等。这些按摩方式虽然能够起到一定的放松作用,但效果有限,且不能针对不同部位的肌肉进行有针对性的按摩。

[0004] 因此,有必要提供一种田径训练用辅助训练装置解决上述技术问题。

实用新型内容

[0005] 本实用新型提供一种田径训练用辅助训练装置,解决了传统田径训练用辅助训练装置不能针对不同部位的肌肉进行有针对性的按摩的问题。

[0006] 为解决上述技术问题,本实用新型提供的田径训练用辅助训练装置包括:底座,所述底座顶部右侧固定连接有按摩连接板,所述按摩连接板右侧设置有按摩机构,所述按摩机构上设置有按摩座椅,所述按摩座椅右侧设置有按摩开关,所述按摩座椅右侧设置有调节钮,所述按摩机构上设置有腿部支撑台,所述腿部支撑台内部固定连接有按摩电机,所述按摩电机顶部固定连接有按摩齿轮,所述按摩电机顶部固定连接有按摩盘,所述按摩盘内部固定连接有按摩弹簧,所述按摩盘内部滑动连接有伸缩按摩块,所述伸缩按摩块底部固定连接有升降杆,所述升降杆为斜向块,所述腿部支撑台内部固定连接有按摩限制架,所述按摩限制架上固定连接有按摩限制块,所述按摩限制块为斜向块,所述按摩齿轮上啮合有按摩辊。

[0007] 优选的,所述底座顶部固定连接有两根滑杆,所述滑杆表面滑动连接有若干配重板,所述配重板上开设有卡接孔一,所述滑杆表面滑动连接有滑套,所述滑套上固定连接有连接杆,所述连接杆底部固定连接有配重杆,所述配重杆表面开设有卡接孔二。

[0008] 优选的,所述配重杆上固定连接有起步块,所述起步块顶部固定连接有卡接机构,所述卡接机构上固定连接有伸缩绳,所述伸缩绳另一端固定连接有卡接限制盘,所述卡接限制盘另一面固定连接有卡接杆

[0009] 优选的,所述卡接杆内部滑动连接有两个撑开柱,所述撑开柱上固定连接有撑开弹簧,所述撑开柱上固定连接有卡接限制柱

[0010] 优选的,所述配重板顶部固定连接有滑索,所述滑杆顶部固定连接有两个滑轮,所述滑索上固定连接有限制板,所述滑索另一端固定连接有训练脚套。

[0011] 优选的,所述底座顶部固定连接有训练连接板,所述训练连接板左侧固定连接有平衡架,所述训练连接板左侧固定连接有导索架。

[0012] 与相关技术相比较,本实用新型提供的田径训练用辅助训练装置具有如下

[0013] 有益效果:

[0014] 本实用新型提供一种田径训练用辅助训练装置,通过可以对腿部肌肉进行针对按摩的伸缩按摩块,可以帮助运动员更好缓解肌肉疲劳,减少肌肉酸痛和不适感,使肌肉得到更好的恢复,通过能够更快地恢复,从而提高训练效果,使运动员能够更好地完成训练任务,并且促进血液循环,减少肌肉酸痛和炎症,从而降低运动损伤的风险,从而帮助运动员放松身心,减少压力和焦虑,从而提高运动员的心理状态,更好地应对训练和比赛的挑战。

附图说明

[0015] 图1为本实用新型提供的田径训练用辅助训练装置的一种较佳实施例的结构示意图;

[0016] 图2为图1所示的按摩连接板的结构示意图;

[0017] 图3为图1所示的卡接机构的结构示意图;

[0018] 图4为图2所示的A部放大示意图;

[0019] 图5为图3所示的B部放大示意图。

[0020] 图中标号:1、底座,2、按摩连接板,3、按摩机构,4、按摩座椅,5、按摩开关,6、调节钮,7、腿部支撑台,8、按摩电机,9、按摩齿轮,10、按摩盘,11、按摩弹簧,12、伸缩按摩块,13、升降杆,14、按摩限制架,15、按摩限制块,16、按摩辊,17、滑杆,18、配重板,19、卡接孔一,20、滑套,21、连接杆,22、配重杆,23、卡接孔二,24、起步块,25、卡接机构,26、伸缩绳,27、卡接限制盘,28、卡接杆,29、撑开柱,30、撑开弹簧,31、卡接限制柱,32、滑索,33、滑轮,34、训练连接板,35、平衡架,36、导索架,37、限制板,38、训练脚套。

具体实施方式

[0021] 下面结合附图和实施方式对本实用新型作进一步说明。

[0022] 请结合参阅图1、图2、图3、图4和图5,其中,图1为本实用新型提供的田径训练用辅助训练装置的一种较佳实施例的结构示意图;图2为图1所示的按摩连接板的结构示意图;图3为图1所示的卡接机构的结构示意图;图4为图2所示的A部放大示意图;图5为图3所示的B部放大示意图。田径训练用辅助训练装置包括:底座1,所述底座1顶部右侧固定连接有按摩连接板2,所述按摩连接板2右侧设置有按摩机构3,所述按摩机构3上设置有按摩座椅4,所述按摩座椅4右侧设置有按摩开关5,所述按摩座椅4右侧设置有调节钮6,所述按摩机构3上设置有腿部支撑台7,所述腿部支撑台7内部固定连接有按摩电机8,所述按摩电机8顶部固定连接有按摩齿轮9,所述按摩电机8顶部固定连接有按摩盘10,所述按摩盘10内部固定连接有按摩弹簧11,所述按摩盘10内部滑动连接有伸缩按摩块12,所述伸缩按摩块12底部固定连接有升降杆13,所述升降杆13为斜向块,所述腿部支撑台7内部固定连接有按摩限制架14,所述按摩限制架14上固定连接有按摩限制块15,所述按摩限制块15为斜向块,所述按摩齿轮9上啮合有按摩辊16,通过对腿部肌肉进行针对性的按摩,可以帮助运动员更好缓解肌肉疲劳。

[0023] 所述底座1顶部固定连接有两根滑杆17,所述滑杆17表面滑动连接有若干配重板18,所述配重板18上开设有卡接孔一19,所述滑杆17表面滑动连接有滑套20,所述滑套20上

固定连接有连接杆21,所述连接杆21底部固定连接有配重杆22,所述配重杆22表面开设有卡接孔二23,配重板18为多块,卡接杆28卡接进卡接孔二23与卡接孔一19中,运动员根据自身腿部力量选择配重块18数量。

[0024] 所述配重杆22上固定连接有起步块24,所述起步块24顶部固定连接有卡接机构25,所述卡接机构25上固定连接有伸缩绳26,所述伸缩绳26另一端固定连接有卡接限制盘27,所述卡接限制盘27另一面固定连接有卡接杆28,伸缩绳26可以进行伸缩,以便卡接杆28能到达各个卡接孔。

[0025] 所述卡接杆28内部滑动连接有两个撑开柱29,所述撑开柱29上固定连接有撑开弹簧30,所述撑开柱29上固定连接有卡接限制柱31,撑开弹簧30可以将撑开柱29撑开,在卡接孔内形成一定限制,使其不易脱落。

[0026] 所述配重板18顶部固定连接有滑索32,所述滑杆17顶部固定连接有两个滑轮33,所述滑索32上固定连接有限制板37,所述滑索32另一端固定连接有训练脚套38,运动员将脚部绑在训练脚套38,蹬动脚步,带起配重块18,以达到训练效果。

[0027] 所述底座1顶部固定连接有训练连接板34,所述训练连接板34左侧固定连接有平衡架35,所述训练连接板34左侧固定连接有导索架36,平衡架35设置有两个,训练左右脚时可以互换平衡架35。

[0028] 本实用新型提供的田径训练用辅助训练装置的工作原理如下:训练结束后,运动员腿部会发生肌肉疲劳与肌肉酸痛,需要用到田径训练用辅助训练装置对运动员腿部进行肌肉按摩,运动员坐在按摩座椅4上,按动按摩开关5,启动按摩电机8,按动调节钮6,调节按摩电机8的转速,按摩齿轮9转动,进而带动啮合的按摩辊16对腿部肌肉两侧进行缓解,同时带动按摩盘10进行转动,由于伸缩按摩块12底部的升降杆13底部为斜向块,按摩限制块15也为斜向块,当按摩盘10转动时,伸缩按摩块12会上下运动,能够针对不同部位的肌肉进行有针对性的按摩,可以帮助运动员更好缓解肌肉疲劳。

[0029] 与相关技术相比较,本实用新型提供的田径训练用辅助训练装置具有如下

[0030] 有益效果:

[0031] 通过可以对腿部肌肉进行针对按摩的伸缩按摩块12,可以帮助运动员更好缓解肌肉疲劳,减少肌肉酸痛和不适感,使肌肉得到更好的恢复,通过能够更快地恢复,从而提高训练效果,使运动员能够更好地完成训练任务,并且促进血液循环,减少肌肉酸痛和炎症,从而降低运动损伤的风险,从而帮助运动员放松身心,减少压力和焦虑,从而提高运动员的心理状态,更好地应对训练和比赛的挑战。

[0032] 以上所述仅为本实用新型的实施例,并非因此限制本实用新型的专利范围,凡是利用本实用新型说明书及附图内容所作的等效结构或等效流程变换,或直接或间接运用在其它相关的技术领域,均同理包括在本实用新型的专利保护范围内。

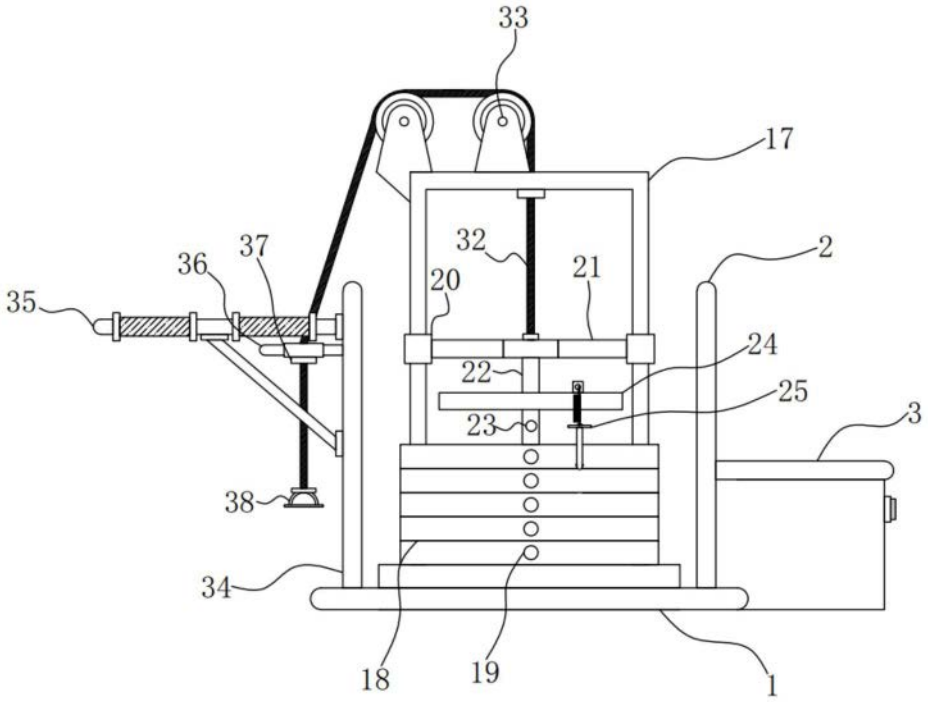

图1

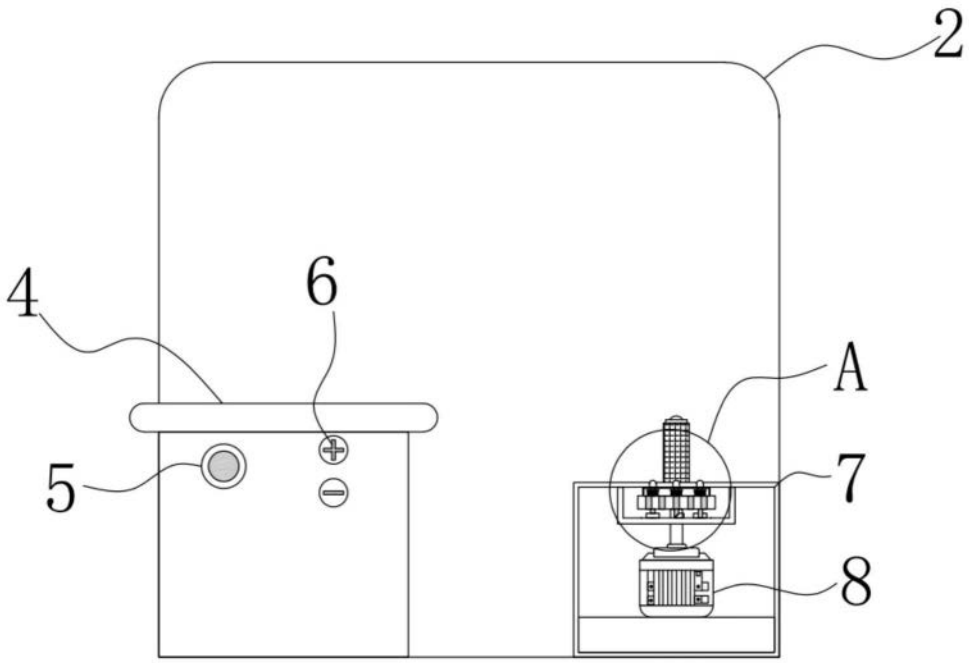

图2

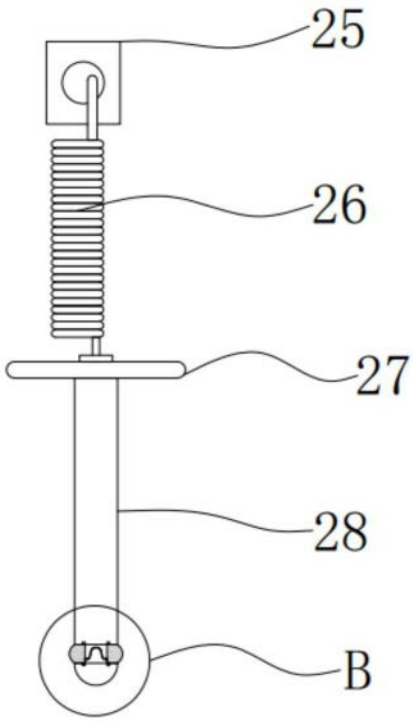

图3

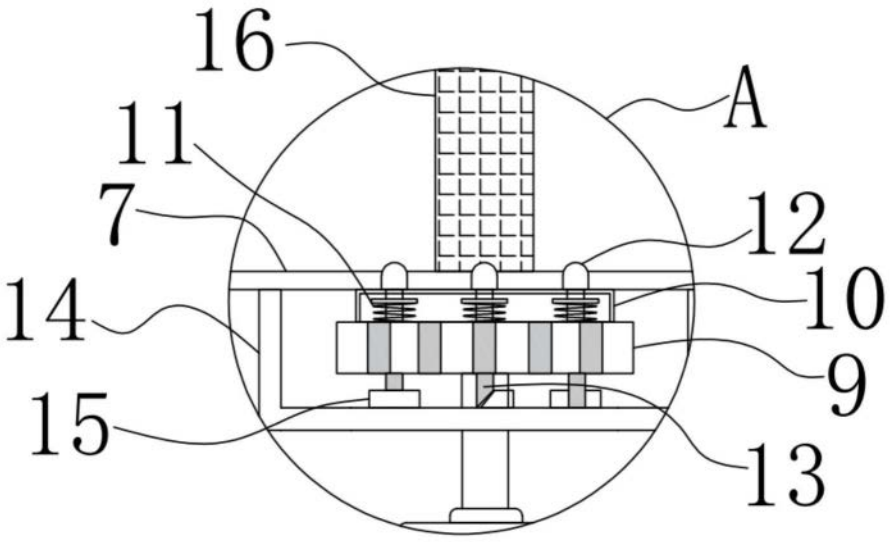

图4

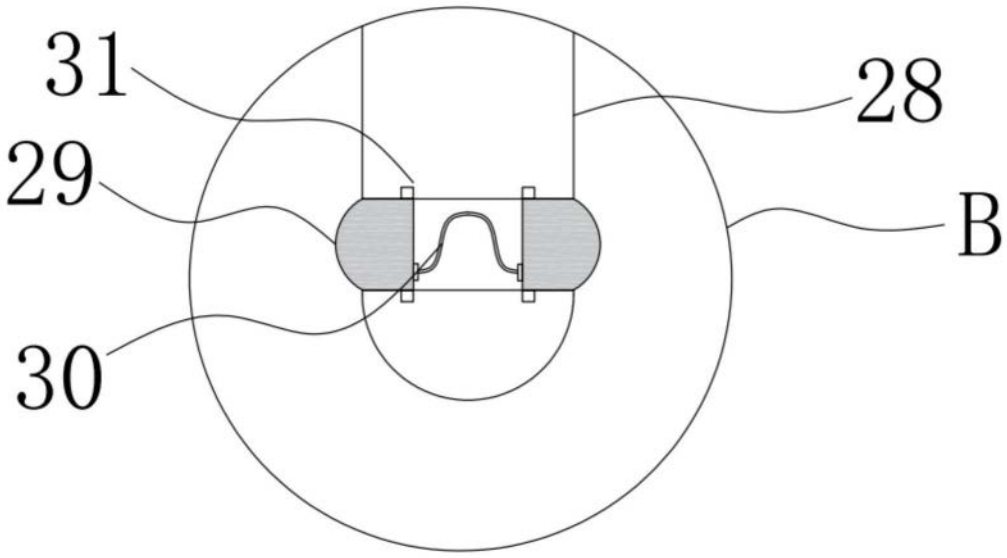

图5