(19)国家知识产权局

(12)实用新型专利

(10)授权公告号 CN 220499470 U
(45)授权公告日 2024.02.20

(21)申请号 202321900823.0

(22)申请日 2023.07.19

(73)专利权人 重庆尊嵘节能科技有限公司
地址 402160 重庆市永川区双石镇响滩子村古庙子村民小组

(72)发明人 陈李春 陆静青 凌贤华 张明珍

(74)专利代理机构 重庆嘉智意专利代理事务所(特殊普通合伙) 50320
专利代理师 彭逸峰

(51)Int.Cl.
B28B 7/02(2006.01)
B28B 7/00(2006.01)

权利要求书1页 说明书4页 附图4页

(54)实用新型名称

一种发泡水泥保温板成型模具

(57)摘要

本实用新型涉及模具技术领域,具体涉及一种发泡水泥保温板成型模具,包括成型底板、锁紧组件和调节组件,调节组件包括固定左侧板、锁定上侧板、定位右侧板、滑动下侧板和滑动构件,固定左侧板与成型底板固定连接,锁定上侧板与成型底板固定连接,并与固定左侧板固定连接,定位右侧板与成型底板固定连接,滑动下侧板与固定左侧板滑动连接,并与定位右侧板滑动连接,且与成型底板滑动连接,滑动构件带动滑动下侧板滑动,通过调节滑动构件,使滑动下侧板上下移动,从而使滑动下侧板与锁定上侧板之间的长度进行调节,进而使成型底板与调节组件围成的空间进行调节,进一步可用于不同尺寸保温板的生产。

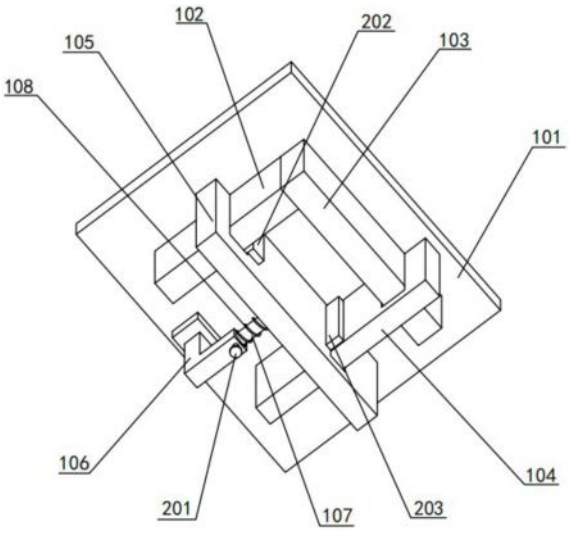

CN 220499470 U

1.一种发泡水泥保温板成型模具,包括成型底板和锁紧组件,其特征在于,

还包括调节组件,

所述调节组件包括固定左侧板、锁定上侧板、定位右侧板、滑动下侧板和滑动构件,所述固定左侧板与所述成型底板固定连接,并位于所述成型底板的一侧,所述锁定上侧板与所述成型底板固定连接,并与所述固定左侧板固定连接,且位于所述成型底板靠近所述固定左侧板的一侧,所述定位右侧板与所述成型底板固定连接,并位于所述成型底板靠近所述锁定上侧板的一侧,所述滑动下侧板与所述固定左侧板滑动连接,并与所述定位右侧板滑动连接,且与所述成型底板滑动连接,所述滑动下侧板位于所述固定左侧板靠近所述定位右侧板的一侧,所述滑动构件带动所述滑动下侧板滑动。

2.如权利要求1所述的发泡水泥保温板成型模具,其特征在于,

所述滑动构件包括固定底杆和滑动顶杆,所述固定底杆与所述成型底板固定连接,并位于所述成型底板靠近所述滑动下侧板的一侧;所述滑动顶杆与所述滑动下侧板固定连接,并与所述固定底杆滑动连接,且位于所述滑动下侧板靠近所述固定底杆的一侧。

3.如权利要求2所述的发泡水泥保温板成型模具,其特征在于,

所述滑动构件还包括连接弹簧,所述连接弹簧分别与所述固定底杆和所述滑动下侧板连接,所述连接弹簧套设在所述滑动顶杆上。

4.如权利要求2所述的发泡水泥保温板成型模具,其特征在于,

所述锁紧组件包括滑动锁紧杆和下侧密封条,所述滑动锁紧杆与所述固定底杆滑动连接,并与所述滑动顶杆抵接,且位于所述固定底杆靠近所述滑动顶杆的一侧;所述下侧密封条与所述滑动下侧板固定连接,并位于所述滑动下侧板靠近所述固定左侧板的一侧。

5.如权利要求4所述的发泡水泥保温板成型模具,其特征在于,

所述锁紧组件还包括右侧密封条,所述右侧密封条与所述定位右侧板固定连接,并位于所述定位右侧板靠近所述滑动下侧板的一侧。

一种发泡水泥保温板成型模具

技术领域

[0001] 本实用新型涉及模具技术领域,尤其涉及一种发泡水泥保温板成型模具。

背景技术

[0002] 在无机发泡水泥保温板的生产过程中,需要成型模具对无机发泡水泥保温板的原料进行固化成型处理。目前的发泡水泥保温板的浇筑模板结构都相对复杂,操作不方便。

[0003] 现有技术CN211662283U公开一种无机发泡水泥保温板成型模具,包括两个第一挡板、两个第二挡板和四个第一挡块,该模具结构简单,容易组装和拆卸,方便清洗,生产效率高,从而使操作方便。

[0004] 在生产过程中,需要生产不同尺寸的保温板,但现有技术的模具尺寸固定,无法用于不同尺寸保温板的生产。

实用新型内容

[0005] 本实用新型的目的在于提供一种发泡水泥保温板成型模具,旨在更好地调节模具尺寸,从而用于不同尺寸保温板的生产。

[0006] 为实现上述目的,本实用新型提供了一种发泡水泥保温板成型模具,包括成型底板和锁紧组件,

[0007] 还包括调节组件,

[0008] 所述调节组件包括固定左侧板、锁定上侧板、定位右侧板、滑动下侧板和滑动构件,所述固定左侧板与所述成型底板固定连接,并位于所述成型底板的一侧,所述锁定上侧板与所述成型底板固定连接,并与所述固定左侧板固定连接,且位于所述成型底板靠近所述固定左侧板的一侧,所述定位右侧板与所述成型底板固定连接,并位于所述成型底板靠近所述锁定上侧板的一侧,所述滑动下侧板与所述固定左侧板滑动连接,并与所述定位右侧板滑动连接,且与所述成型底板滑动连接,所述滑动下侧板位于所述固定左侧板靠近所述定位右侧板的一侧,所述滑动构件带动所述滑动下侧板滑动。

[0009] 其中,所述滑动构件包括固定底杆和滑动顶杆,所述固定底杆与所述成型底板固定连接,并位于所述成型底板靠近所述滑动下侧板的一侧;所述滑动顶杆与所述滑动下侧板固定连接,并与所述固定底杆滑动连接,且位于所述滑动下侧板靠近所述固定底杆的一侧。

[0010] 其中,所述滑动构件还包括连接弹簧,所述连接弹簧分别与所述固定底杆和所述滑动下侧板连接,所述连接弹簧套设在所述滑动顶杆上。

[0011] 其中,所述锁紧组件包括滑动锁紧杆和下侧密封条,所述滑动锁紧杆与所述固定底杆滑动连接,并与所述滑动顶杆抵接,且位于所述固定底杆靠近所述滑动顶杆的一侧;所述下侧密封条与所述滑动下侧板固定连接,并位于所述滑动下侧板靠近所述固定左侧板的一侧。

[0012] 其中,所述锁紧组件还包括右侧密封条,所述右侧密封条与所述定位右侧板固定

连接,并位于所述定位右侧板靠近所述滑动下侧板的一侧。

[0013] 本实用新型的一种发泡水泥保温板成型模具,通过调节所述滑动构件,使所述滑动下侧板上下移动,从而使所述滑动下侧板与所述锁定上侧板之间的长度进行调节,进而使所述成型底板与所述调节组件围成的空间进行调节,进一步可用于不同尺寸保温板的生产。

附图说明

[0014] 为了更清楚地说明本实用新型实施例或现有技术中的技术方案,下面将对实施例或现有技术描述中所需要使用的附图作简单地介绍。

[0015] 图1是本实用新型的第一实施例的发泡水泥保温板成型模具的整体结构图。

[0016] 图2是本实用新型的第一实施例的发泡水泥保温板成型模具的俯视图。

[0017] 图3是本实用新型的第二实施例的发泡水泥保温板成型模具的整体结构图。

[0018] 图4是本实用新型的第二实施例的发泡水泥保温板成型模具的俯视图。

[0019] 图中:101-成型底板、102-固定左侧板、103-锁定上侧板、104-定位右侧板、105-滑动下侧板、106-固定底杆、107-滑动顶杆、108-连接弹簧、201-滑动锁紧杆、202-下侧密封条、203-右侧密封条。

具体实施方式

[0020] 下面详细描述本实用新型的实施例,所述实施例的示例在附图中示出,其中自始至终相同或类似的标号表示相同或类似的元件或具有相同或类似功能的元件。下面通过参考附图描述的实施例是示例性的,旨在用于解释本实用新型,而不能理解为对本实用新型的限制。

[0021] 第一实施例

[0022] 请参阅图1和图2,图1是本实用新型的第一实施例的发泡水泥保温板成型模具的整体结构图。图2是本实用新型的第一实施例的发泡水泥保温板成型模具的俯视图。

[0023] 本实用新型提供一种发泡水泥保温板成型模具:包括成型底板101、锁紧组件和调节组件,所述调节组件包括固定左侧板102、锁定上侧板103、定位右侧板104、滑动下侧板105和滑动构件,所述滑动构件包括固定底杆106、滑动顶杆107和连接弹簧108。通过前述方案解决了模具尺寸固定的问题,可以理解的是,前述方案可以用在不同尺寸保温板的生产上,还可以用于模具间的密封性不佳的解决上。

[0024] 在本实施方式中,所述成型底板101为矩形板,用于放置生产保温板的材料。

[0025] 其中,所述固定左侧板102与所述成型底板101固定连接,并位于所述成型底板101的一侧,所述锁定上侧板103与所述成型底板101固定连接,并与所述固定左侧板102固定连接,且位于所述成型底板101靠近所述固定左侧板102的一侧,所述定位右侧板104与所述成型底板101固定连接,并位于所述成型底板101靠近所述锁定上侧板103的一侧,所述滑动下侧板105与所述固定左侧板102滑动连接,并与所述定位右侧板104滑动连接,且与所述成型底板101滑动连接,所述滑动下侧板105位于所述固定左侧板102靠近所述定位右侧板104的一侧,所述滑动构件带动所述滑动下侧板105滑动。所述固定左侧板102为矩形板,所述固定左侧板102固定安装在所述成型底板101上方的左侧,所述锁定上侧板103为矩形板,所述锁

定上侧板103为矩形板,所述锁定上侧板103的底端与所述成型底板101固定连接,所述锁定上侧板103的左侧与所述固定左侧板102的顶端连接,并横向水平设置在所述固定左侧板102的顶端,所述定位右侧板104为具有定位槽的矩形板,所述定位右侧板104固定安装在所述成型底板101的右侧,并跨设在所述锁定上侧板103上,所述定位右侧板104的定位槽与所述锁定上侧板103的截面尺寸一致,所述滑动侧板为具有滑动槽的矩形板,所述滑动侧板分别跨设在所述固定左侧板102和所述定位右侧板104上,并分别与所述固定左侧板102和所述定位右侧板104通过外表面滑动连接,且与所述成型底板101通过内部的滚轮滑动连接,通过调节所述滑动构件,使所述滑动下侧板105上下移动,从而使所述滑动下侧板105与所述锁定上侧板103之间的长度进行调节,进而使所述成型底板101与所述调节组件围成的空间进行调节,进一步可用于不同尺寸保温板的生产。

[0026] 其次,所述固定底杆106与所述成型底板101固定连接,并位于所述成型底板101靠近所述滑动下侧板105的一侧;所述滑动顶杆107与所述滑动下侧板105固定连接,并与所述固定底杆106滑动连接,且位于所述滑动下侧板105靠近所述固定底杆106的一侧。所述固定底杆106为具有圆形滑动槽的L形支杆,所述固定底杆106与所述成型底板101通过安装座固定连接,并设置在所述成型底板101的上方,所述滑动顶杆107为圆柱杆,所述滑动顶杆107的一端与所述滑动下侧板105固定连接,所述滑动顶杆107的另一端伸入所述固定底杆106的圆形滑动槽内,并与所述固定底杆106通过外表面滑动连接,通过拉动所述滑动顶杆107,使所述滑动顶杆107伸出所述固定底杆106的长度进行调节,从而带动所述滑动下侧板105进行滑动。

[0027] 再次,所述连接弹簧108分别与所述固定底杆106和所述滑动下侧板105连接,所述连接弹簧108套设在所述滑动顶杆107上。所述连接弹簧108为可伸缩的圆柱形弹簧,所述连接弹簧108的两端分别与所述固定底杆106和所述滑动下侧板105通过弹簧安装座连接,并套设在所述滑动顶杆107上,在所述滑动顶杆107进行滑动时,所述连接弹簧108同步进行伸缩,从而对所述滑动顶杆107的滑动进行支撑,进而使所述滑动顶杆107的滑动更稳定。

[0028] 在使用本实用新型的发泡水泥保温板成型模具时,通过拉动所述滑动顶杆107,使所述滑动顶杆107伸出所述固定底杆106的长度进行调节,从而带动所述滑动下侧板105进行滑动,进而使所述滑动下侧板105与所述锁定上侧板103之间的长度进行调节,进一步使所述成型底板101与所述调节组件围成的空间进行调节,从而可用于不同尺寸保温板的生产。

[0029] 第二实施例

[0030] 请参阅图3和图4,图3是本实用新型的第二实施例的发泡水泥保温板成型模具的整体结构图。图4是本实用新型的第二实施例的发泡水泥保温板成型模具的俯视图。在第一实施例的基础上,所述锁紧组件包括滑动锁紧杆201、下侧密封条202和右侧密封条203。

[0031] 所述滑动锁紧杆201与所述固定底杆106滑动连接,并与所述滑动顶杆107抵接,且位于所述固定底杆106靠近所述滑动顶杆107的一侧;所述下侧密封条202与所述滑动下侧板105固定连接,并位于所述滑动下侧板105靠近所述固定左侧板102的一侧。所述滑动锁紧杆201为具有外螺纹的圆柱杆,所述滑动锁紧杆201螺旋旋入所述固定底杆106内,并旋入所述固定底杆106的一侧可贯穿所述固定底杆106的圆形滑动槽,从而实现对所述滑动顶杆107的抵接,所述下侧密封条202为矩形橡胶密封条,所述下侧密封条202固定设置在所述滑

动下侧板105的左侧,并靠近所述固定左侧板102,通过转动所述滑动锁紧杆201,使所述滑动顶杆107锁紧在所述固定底杆106上,从而使所述滑动下侧板105的位置保持稳定,通过所述下侧密封条202的密封作用,使所述滑动下侧板105与所述固定左侧板102之间的密封效果更好。

[0032] 所述右侧密封条203与所述定位右侧板104固定连接,并位于所述定位右侧板104靠近所述滑动下侧板105的一侧。所述右侧密封条203为矩形橡胶密封条,所述右侧密封条203固定设置在所述定位右侧板104上,并靠近所述滑动下侧板105,通过所述右侧密封条203的密封作用,使所述滑动下侧板105与所述定位右侧板104之间的密封效果更好。

[0033] 以上所揭露的仅为本实用新型一种较佳实施例而已,当然不能以此来限定本实用新型之权利范围,本领域普通技术人员可以理解实现上述实施例的全部或部分流程,并依本实用新型权利要求所作的等同变化,仍属于实用新型所涵盖的范围。

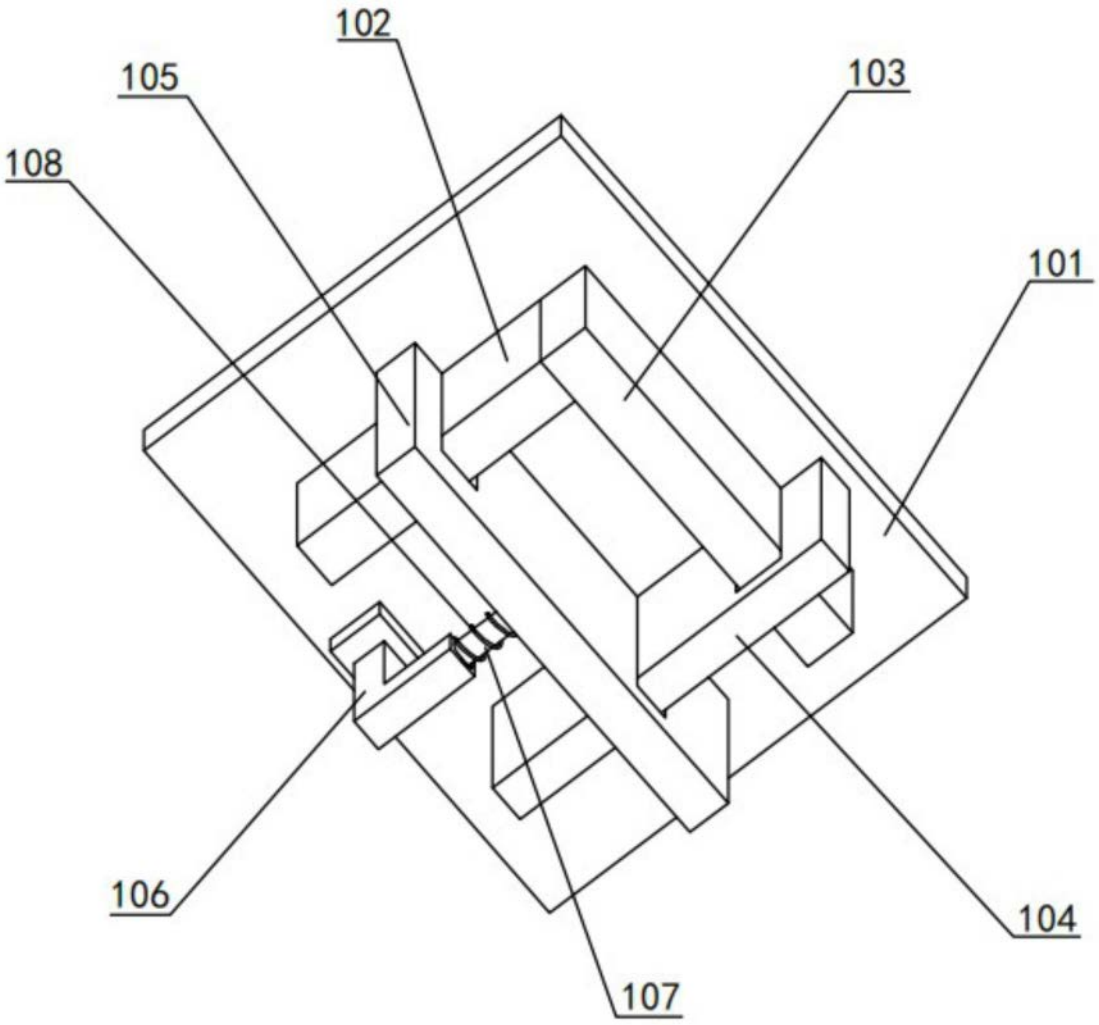

图1

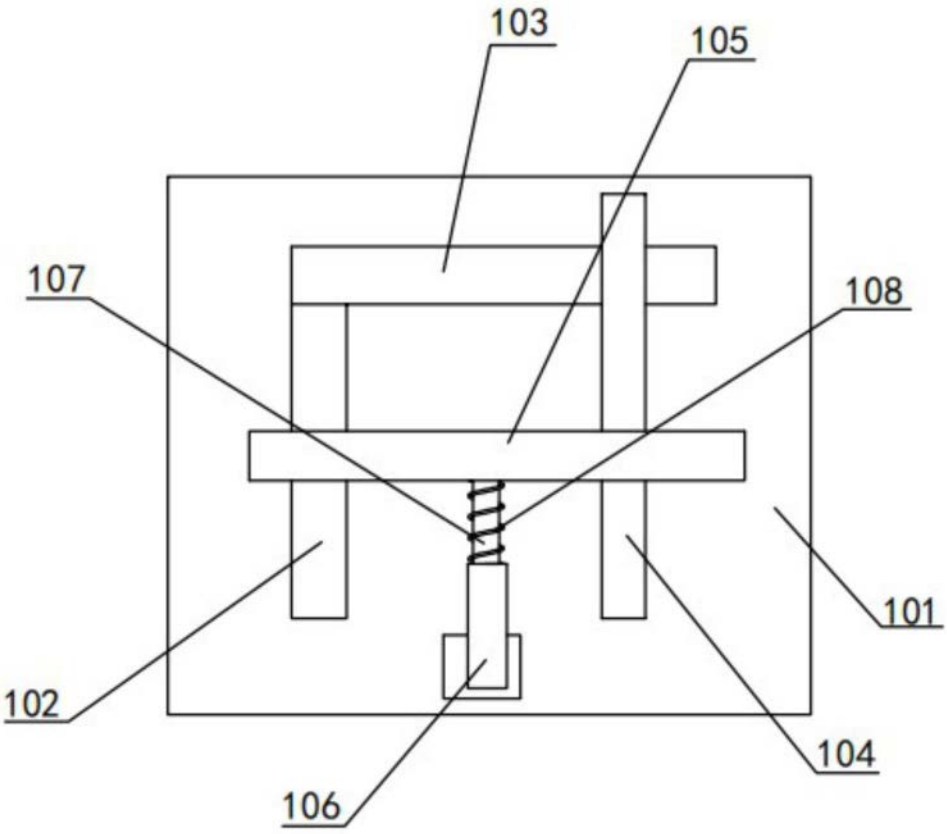

图2

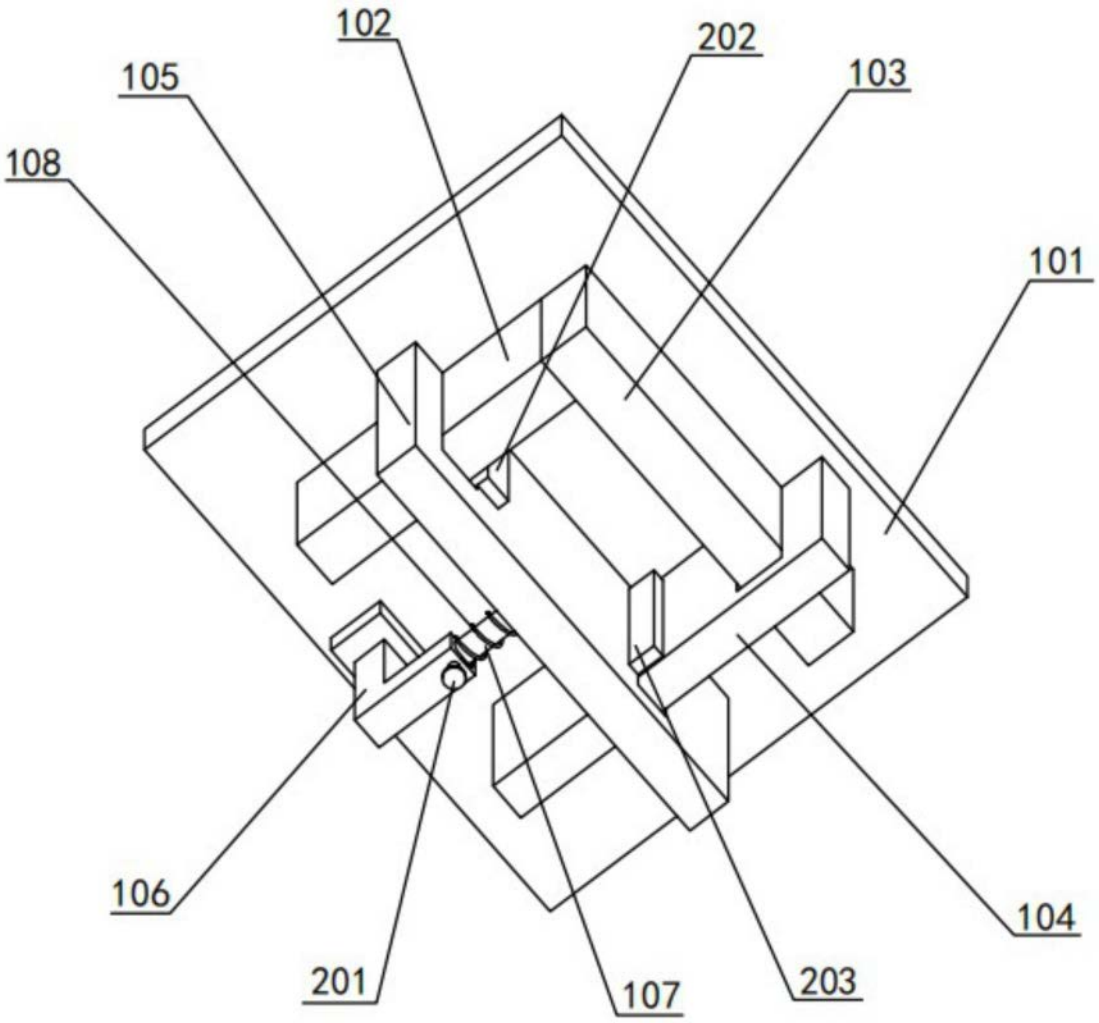

图3

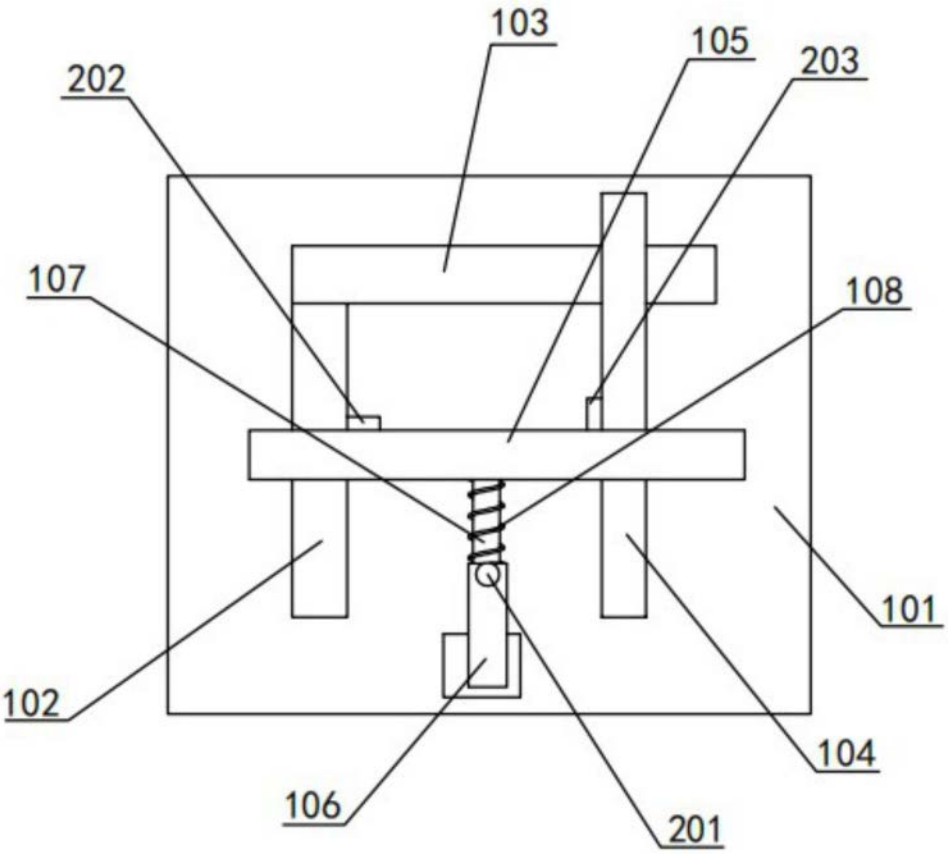

图4