(19)中华人民共和国国家知识产权局

(12)实用新型专利

(10)授权公告号 CN 211021016 U
(45)授权公告日 2020.07.17

(21)申请号 201921680508.5

(22)申请日 2019.10.09

(73)专利权人 深圳市亚骏宇科技有限公司
地址 518000 广东省深圳市龙岗区龙岗中心城碧湖玫瑰园13栋505

(72)发明人 王阳

(74)专利代理机构 北京劲创知识产权代理事务所(普通合伙) 11589
代理人 张铁兰

(51)Int.Cl.
A41C 1/06(2006.01)
A41C 1/08(2006.01)
A41B 17/00(2006.01)

权利要求书1页 说明书4页 附图4页

(54)实用新型名称

一种具有丰胸结构的美体女士塑身衣

(57)摘要

本实用新型公开了一种具有丰胸结构的美体女士塑身衣，包括塑身衣本体，所述塑身衣本体的左右两侧均缝合有透气弹性软布，所述塑身衣本体的背侧两端通过拉链相连接，所述塑身衣本体的前侧上端缝合有无弹性冰丝布，且无弹性冰丝布左右两侧的内部对称缝合有塑形胶垫，所述塑身衣本体的前侧缝合有放置袋。本实用新型通过在无弹性韧性布内层设置海绵布垫，海绵垫能够有效的缓解编织绳收紧时无弹性韧性布带来的紧勒感，并且海绵布垫能够起到一定的保温功能，使得女性的腹部不容易受凉，致使本装置能够为女性的生理健康提供一定的保障，同时放置袋能够放置暖袋和暖宝宝，使得女性在生理期或是冬日能够对自己的腹部进行保护。

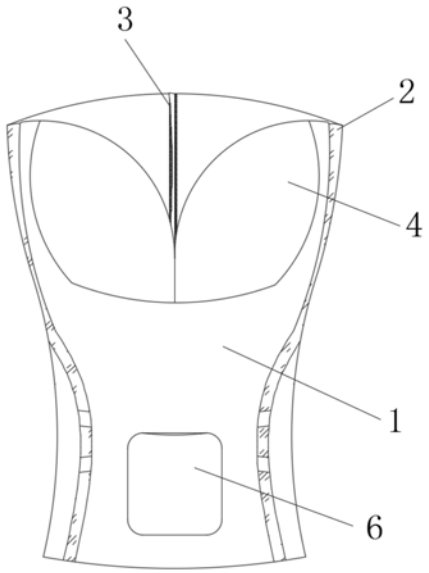

CN 211021016 U

1.一种具有丰胸结构的美体女士塑身衣,包括塑身衣本体(1),其特征在于:所述塑身衣本体(1)的左右两侧均缝合有透气弹性软布(2),所述塑身衣本体(1)的背侧两端通过拉链(3)相连接,所述塑身衣本体(1)的前侧上端缝合有无弹性冰丝布(4),且无弹性冰丝布(4)左右两侧的内部对称缝合有塑形胶垫(5),所述塑身衣本体(1)的前侧缝合有放置袋(6),所述塑身衣本体(1)前侧及左右两侧的内层均缝合无弹性韧性布(7),且左右两侧无弹性韧性布(7)的背端通过编织绳(8)相连接,所述无弹性韧性布(7)的内侧均缝合有海绵布垫(9)。

2.根据权利要求1所述的一种具有丰胸结构的美体女士塑身衣,其特征在于:所述塑身衣本体(1)分为左右及前端三部分,且前端塑身衣本体(1)的左右两端均通过透气弹性软布(2)和左右两侧的塑身衣本体(1)相连接,两组所述透气弹性软布(2)分别自塑身衣本体(1)左右两侧的上端延伸至塑身衣本体(1)腹部左右两侧的下端。

3.根据权利要求1所述的一种具有丰胸结构的美体女士塑身衣,其特征在于:所述无弹性冰丝布(4)的左右两端均设置为半圆形,所述无弹性冰丝布(4)的内壁上均匀开设有半圆形凹槽。

4.根据权利要求1所述的一种具有丰胸结构的美体女士塑身衣,其特征在于:所述塑形胶垫(5)共设置有两组,所述塑形胶垫(5)设置为半圆形,所述塑形胶垫(5)固定缝合在无弹性冰丝布(4)下端的左右两侧。

5.根据权利要求1所述的一种具有丰胸结构的美体女士塑身衣,其特征在于:所述无弹性韧性布(7)分别缝合在塑身衣本体(1)的腹部处和左右两侧的腰部处,且腹部处无弹性韧性布(7)的左右两端均通过布带和腰部两侧的无弹性韧性布(7)固定缝合连接,所述无弹性韧性布(7)两侧缝合的布带处于透气弹性软布(2)的位置,且布带的长度大于腹部无弹性韧性布(7)和腰部无弹性韧性布(7)之间的间距。

一种具有丰胸结构的美体女士塑身衣

技术领域

[0001] 本实用新型涉及女士塑身衣技术领域，具体为一种具有丰胸结构的美体女士塑身衣。

背景技术

[0002] 塑身衣根据人体工程学原理的立体裁剪更符合人体结构的特点，主要是通过推移脂肪来使体型看起来完美，长期穿戴可以有效的帮助女性改善体型，但是目前的塑身衣腰部塑形结构基本采用弹性或是无弹性布料进行塑形，但是弹性布料的塑形效果并不能够达到最佳，而塑形效果较好的无弹性布料使用时的紧勒感会严重影响使用者的舒适度，另外目前的塑身衣只注重塑形效果，对女性的生理健康缺乏考虑和设计，为此我们提出了一种具有丰胸结构的美体女士塑身衣来解决上述问题。

实用新型内容

[0003] 本实用新型的目的在于提供一种具有丰胸结构的美体女士塑身衣，以解决上述背景技术中提出的目前的塑身衣腰部塑形结构不能够在塑形效果和舒适度上达到平衡，目前的塑身衣缺乏对女性生理健康的考虑和设计的问题。

[0004] 为实现上述目的，本实用新型提供如下技术方案：一种具有丰胸结构的美体女士塑身衣，包括塑身衣本体，所述塑身衣本体的左右两侧均缝合有透气弹性软布，所述塑身衣本体的背侧两端通过拉链相连接，所述塑身衣本体的前侧上端缝合有无弹性冰丝布，且无弹性冰丝布左右两侧的内部对称缝合有塑形胶垫，所述塑身衣本体的前侧缝合有放置袋，所述塑身衣本体前侧及左右两侧的内层均缝合无弹性韧性布，且左右两侧无弹性韧性布的背端通过编织绳相连接，所述无弹性韧性布的内侧均缝合有海绵布垫。

[0005] 优选的，所述塑身衣本体分为左右及前端三部分，且前端塑身衣本体的左右两端均通过透气弹性软布和左右两侧的塑身衣本体相连接，两组所述透气弹性软布分别自塑身衣本体左右两侧的上端延伸至塑身衣本体腹部左右两侧的下端。

[0006] 优选的，所述无弹性冰丝布的左右两端均设置为半圆形，所述无弹性冰丝布的内壁上均匀开设有半圆形凹槽。

[0007] 优选的，所述塑形胶垫共设置有两组，所述塑形胶垫设置为半圆形，所述塑形胶垫固定缝合在无弹性冰丝布下端的左右两侧。

[0008] 优选的，所述无弹性韧性布分别缝合在塑身衣本体的腹部处和左右两侧的腰部处，且腹部处无弹性韧性布的左右两端均通过布带和腰部两侧的无弹性韧性布固定缝合连接，所述无弹性韧性布两侧缝合的布带处于透气弹性软布的位置，且布带的长度大于腹部无弹性韧性布和腰部无弹性韧性布之间的间距。

[0009] 与现有技术相比，本实用新型的有益效果是：该具有丰胸结构的美体女士塑身衣，通过设置透气弹性软布使得塑身衣本体能够具备一定的弹性，这样在女性用户穿戴时，不会受到过度的紧勒感，并且透气弹性软布开设的位置不会影响塑形效果，另外塑身衣本体

的腰部可以通过收紧编织绳，来使得无弹性韧性布将腰部夹紧，从而起到收腰的效果，而根据人体工程学原理，当腰部收紧时，胸部会挺起，同时本装置无弹性冰丝布内部的塑形胶垫能够对胸部下端进行承托，从而能够有效的防止胸下垂等现象，长久穿戴能够起到丰胸的效果，另外编织绳使得女性腰部能够根据自身随心需求选择收紧的程度，为用户提供极大的便利；

[0010] 通过在无弹性冰丝布的内壁中开设半圆形凹槽，使得无弹性冰丝布的内壁不会完全覆盖在女性胸部，以防止女性穿戴本装置时胸部感到憋闷；

[0011] 通过在无弹性韧性布内层设置海绵布垫，海绵垫能够有效的缓解编织绳收紧时无弹性韧性布带来的紧勒感，并且海绵布垫能够起到一定的保温功能，使得女性的腹部不容易受凉，致使本装置能够为女性的生理健康提供一定的保障，同时放置袋能够放置暖袋和暖宝宝，使得女性在生理期或是冬日能够对自己的腹部进行保护。

附图说明：

[0012] 为了更清楚地说明本实用新型实施例或现有技术中的技术方案，下面将对实施例或现有技术描述中所需要使用的附图作简单地介绍，显而易见地，下面描述中的附图仅仅是本实用新型的一些实施例，对于本领域普通技术人员来讲，在不付出创造性劳动的前提下，还可以根据这些附图获得其他的附图。

[0013] 图1为本实用新型的结构正视示意图；

[0014] 图2为本实用新型的结构正视剖面示意图；

[0015] 图3为本实用新型的结构背视示意图；

[0016] 图4为本实用新型的结构侧视剖面示意图。

[0017] 图中：1、塑身衣本体；2、透气弹性软布；3、拉链；4、无弹性冰丝布；5、塑形胶垫；6、放置袋；7、无弹性韧性布；8、编织绳；9、海绵布垫。

具体实施方式：

[0018] 下面将结合本实用新型实施例中的附图，对本实用新型实施例中的技术方案进行清楚、完整地描述，显然，所描述的实施例仅仅是本实用新型一部分实施例，而不是全部的实施例。基于本实用新型中的实施例，本领域普通技术人员在没有做出创造性劳动前提下所获得的所有其他实施例，都属于本实用新型保护的范围。

[0019] 请参阅图1-4，本实用新型提供的一种实施例：一种具有丰胸结构的美体女士塑身衣，包括塑身衣本体1，塑身衣本体1的左右两侧均缝合有透气弹性软布2，塑身衣本体1分为左右及前端三部分，且前端塑身衣本体1的左右两端均通过透气弹性软布2和左右两侧的塑身衣本体1相连接，两组透气弹性软布2分别自塑身衣本体1左右两侧的上端延伸至塑身衣本体1腹部左右两侧的下端，该结构使得透气弹性软布2能够提供给塑身衣本体1一定的弹性，从而增加本装置穿戴时的舒适度，降低紧勒感，同时透气弹性软布2缝合的位置，错过了腹部和胸部，所以不影响塑身衣本体1本身的塑形效果，且透气弹性软布2能够塑身衣本体1腰部收紧时，会自动收缩，使得塑身衣本体1腰部收紧时的形变，能够在透气弹性软布2处缓解，以避免塑身衣本体1出现过度褶皱，对用户的肌肤产生夹挤，从而增加用户的舒适度；

[0020] 塑身衣本体1的背侧两端通过拉链3相连接，塑身衣本体1的前侧上端缝合有无弹

性冰丝布4，且无弹性冰丝布4左右两侧的内部对称缝合有塑形胶垫5，无弹性冰丝布4的左右两端均设置为半圆形，无弹性冰丝布4的内壁上均匀开设有半圆形凹槽，塑形胶垫5共设置有两组，塑形胶垫5设置为半圆形，塑形胶垫5固定缝合在无弹性冰丝布4下端的左右两侧，该结构使得塑形胶垫5能够胸部进行承托，以防止胸下垂，并且配合上无弹性冰丝布4能够对胸部进行塑形，而无弹性冰丝布4内壁的凹槽能够有效的减少无弹性冰丝布4和胸部肌肤的接触面积，并且增加无弹性冰丝布4内壁的形变面积，这样不但使得胸部受到的遮盖面积变小，降低憋闷感，且在无弹性冰丝布4形变时半圆形凹槽能够提供给无弹性冰丝布4内壁足够的形变面积，致使无弹性冰丝布4内壁形变对胸部的挤压感降低，从而增加用户的使用体验；

[0021] 塑身衣本体1的前侧缝合有放置袋6，塑身衣本体1前侧及左右两侧的内层均缝合无弹性韧性布7，且左右两侧无弹性韧性布7的背端通过编织绳8相连接，无弹性韧性布7的内侧均缝合有海绵布垫9，无弹性韧性布7分别缝合在塑身衣本体1的腹部处和左右两侧的腰部处，且腹部处无弹性韧性布7的左右两端均通过布带和腰部两侧的无弹性韧性布7固定缝合连接，无弹性韧性布7两侧缝合的布带处于透气弹性软布2的位置，且布带的长度大于腹部无弹性韧性布7和腰部无弹性韧性布7之间的间距，该结构使得编织绳8收紧时，腰部两侧的无弹性韧性布7能够向内收紧，而腹部的无弹性韧性布7能够相后收紧，以起到收腰的效果，且腹部无弹性韧性布7与腰部无弹性韧性布7之间的布带预留了预定的空间，致使塑身衣本体1腰部膨胀时，无弹性韧性布7不会对腰部进行紧勒，以增加用户舒适度。

[0022] 工作原理：使用本装置时，先将拉链3拉开，然后将塑身衣本体1穿上，再将拉链3拉上，即可穿戴完毕，并且如果需要对自身的腰部进行强力收紧，可以将编织绳8拉动，并系紧，编织绳8会带动腰部两侧的无弹性韧性布7向内收紧，致使腹部的无弹性韧性布7向后靠，从而使得腰部整体缩小，一起到收腰的效果，另外无弹性韧性布7内侧的海绵布垫9能够有效的缓解收紧时的紧勒感，而透气弹性软布2能够塑身衣本体1腰部收紧时，会自动收缩，使得塑身衣本体1腰部收紧时的形变，能够在透气弹性软布2处缓解，以避免塑身衣本体1出现过度褶皱，对用户的肌肤产生夹挤，从而增加用户的舒适度，同时根据人体工程学原理，当腹部收紧时，胸部会自然提起，致使女性的胸部能够提起，这样形态上更加美观，而无弹性冰丝布4下侧塑形胶垫5能够对胸部起到承托作用，能够有效的避免胸下垂等现象，并且塑形胶垫5能够配合上无弹性冰丝布4对胸部进行塑形，致使胸部从外观上更加好看，而无弹性冰丝布4内壁上开设的半圆形凹槽，能够减少无弹性冰丝布4和胸部肌肤的接触面积，并且增加无弹性冰丝布4内壁的形变面积，这样不但使得胸部受到的遮盖面积变小，降低憋闷感，且在无弹性冰丝布4形变时半圆形凹槽能够提供给无弹性冰丝布4内壁足够的形变面积，致使无弹性冰丝布4内壁形变对胸部的挤压感降低，从而增加用户的使用体验，而海绵布垫9根据其本身的材质特征，能够对女性的腹部进行一定程度的保温功能，使得女性的腹部健康能够得到很好的保护，同时在女性的生理期或是冬日，可以将暖袋或是暖宝宝等物品放入放置袋6内，以实现自我防护，且暖腹刀具不会掉落，较为方便实用，以上为本实用新型的全部工作原理。

[0023] 对于本领域技术人员而言，显然本实用新型不限于上述示范性实施例的细节，而且在不背离本实用新型的精神或基本特征的情况下，能够以其他的具体形式实现本实用新型。因此，无论从哪一点来看，均应将实施例看作是示范性的，而且是非限制性的，本实用新

型的范围由所附权利要求而不是上述说明限定,因此旨在将落在权利要求的等同要件的含义和范围内的所有变化囊括在本实用新型内。不应将权利要求中的任何附图标记视为限制所涉及的权利要求。

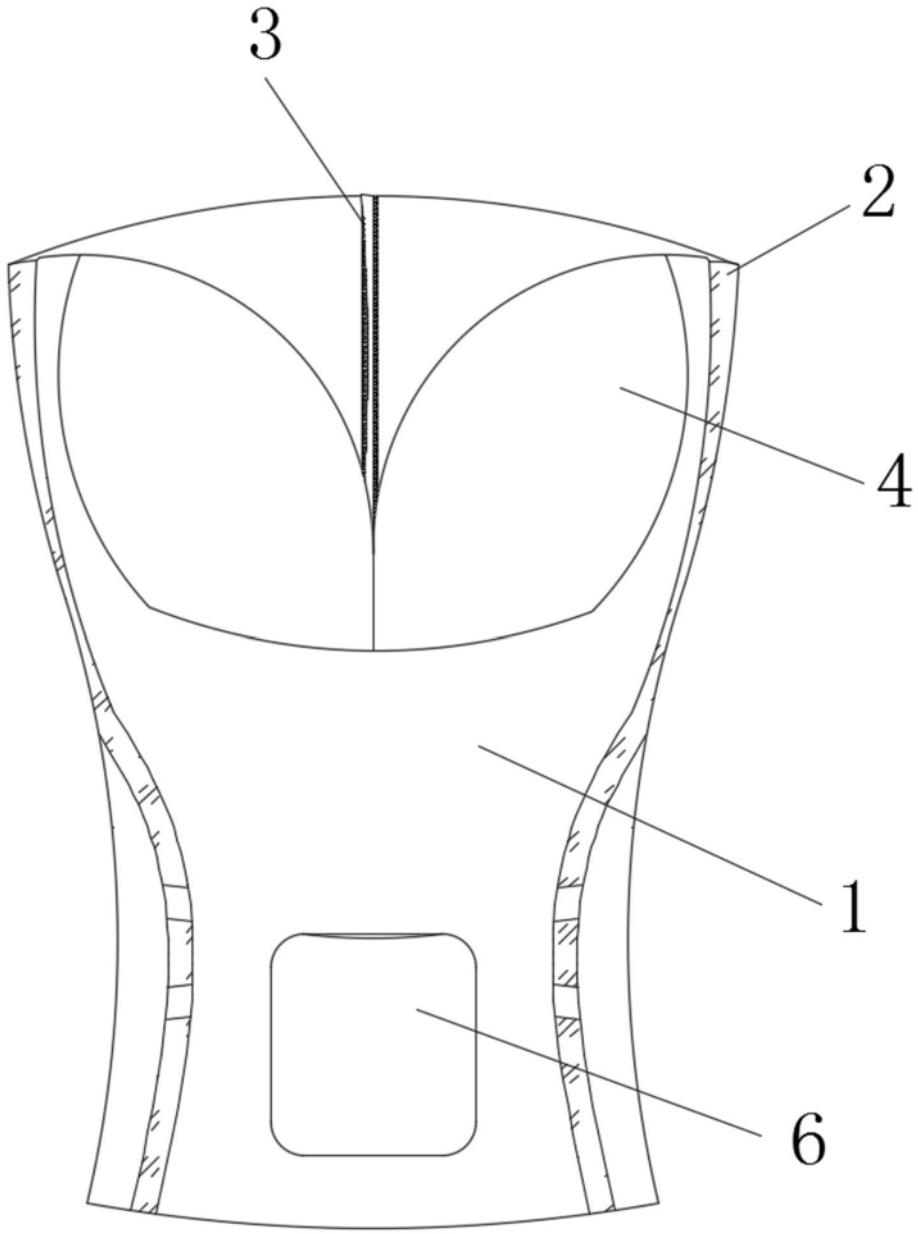

图1

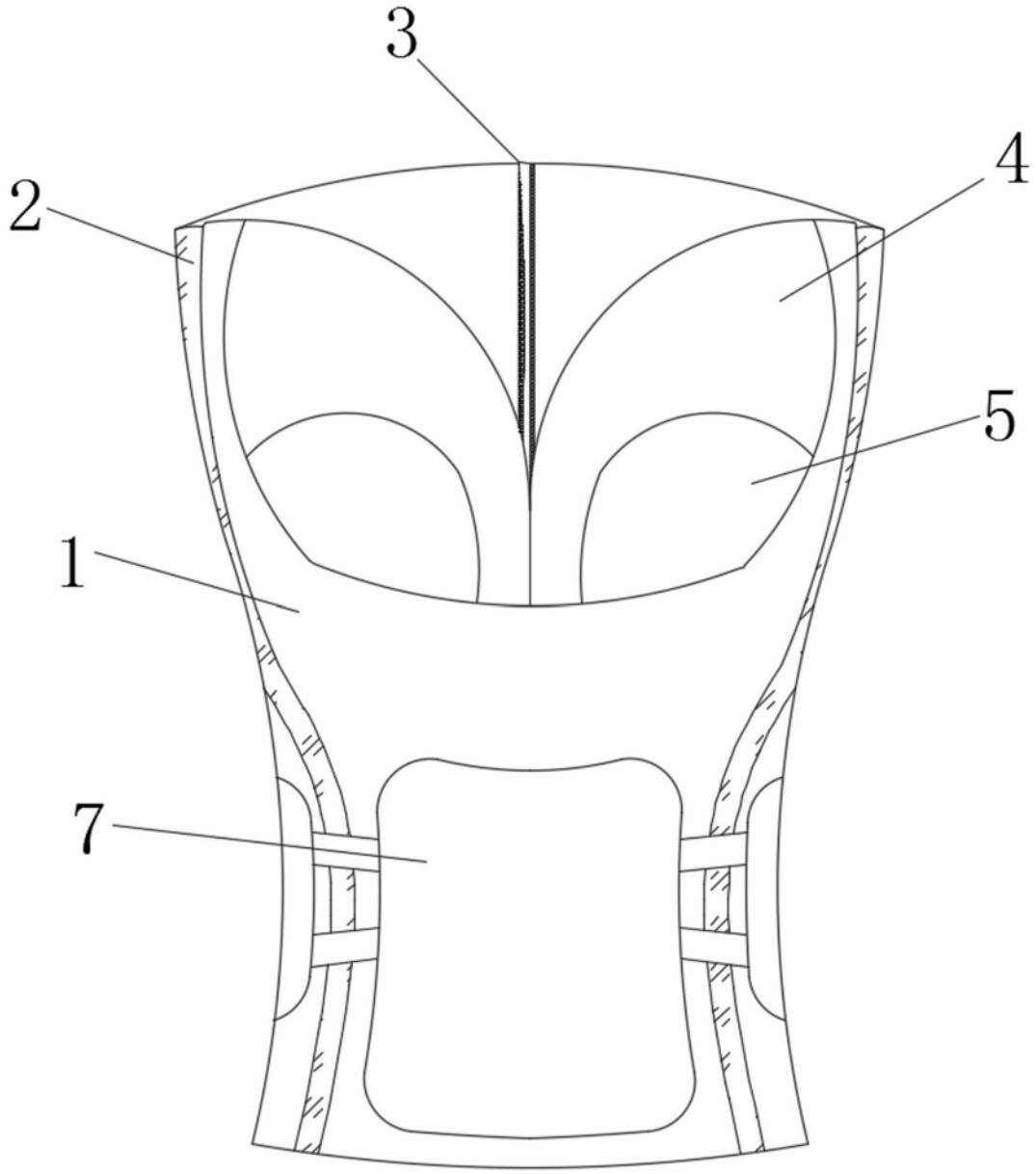

图2

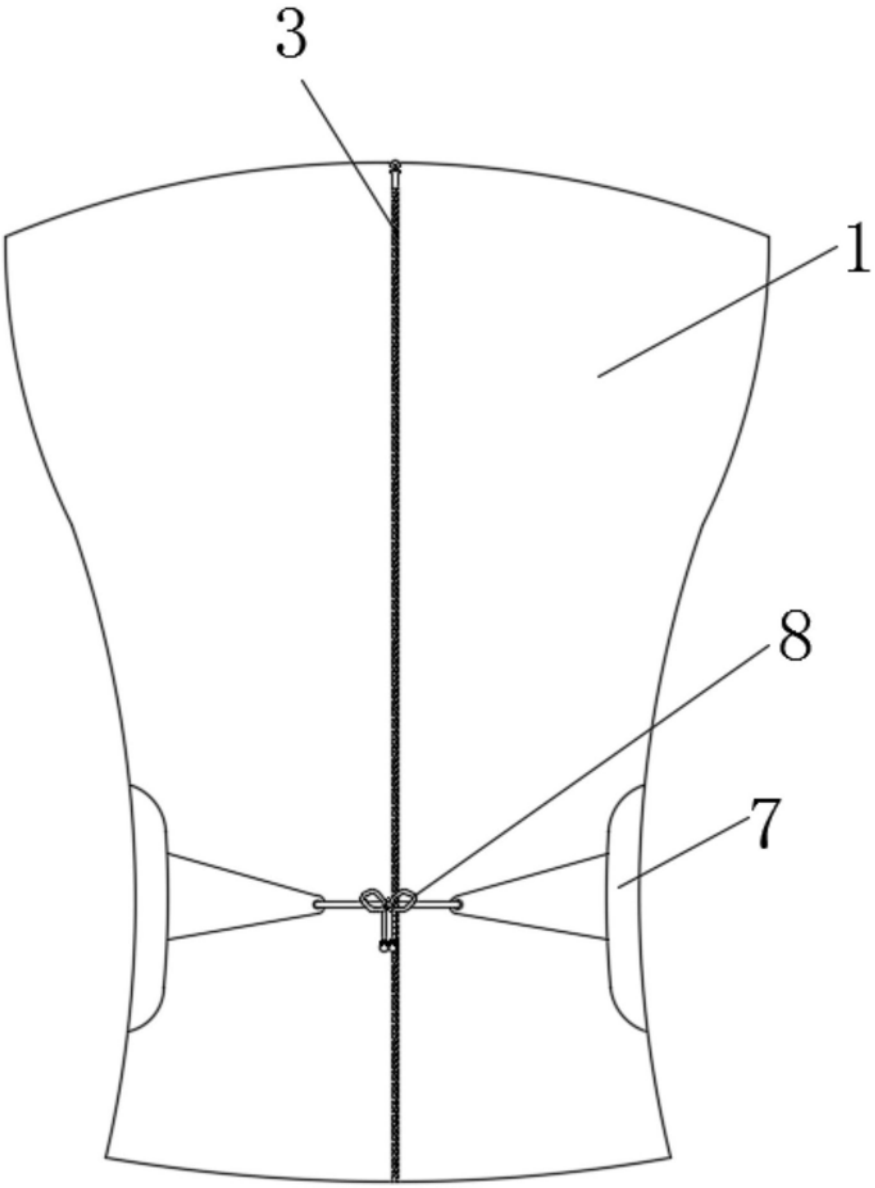

图3

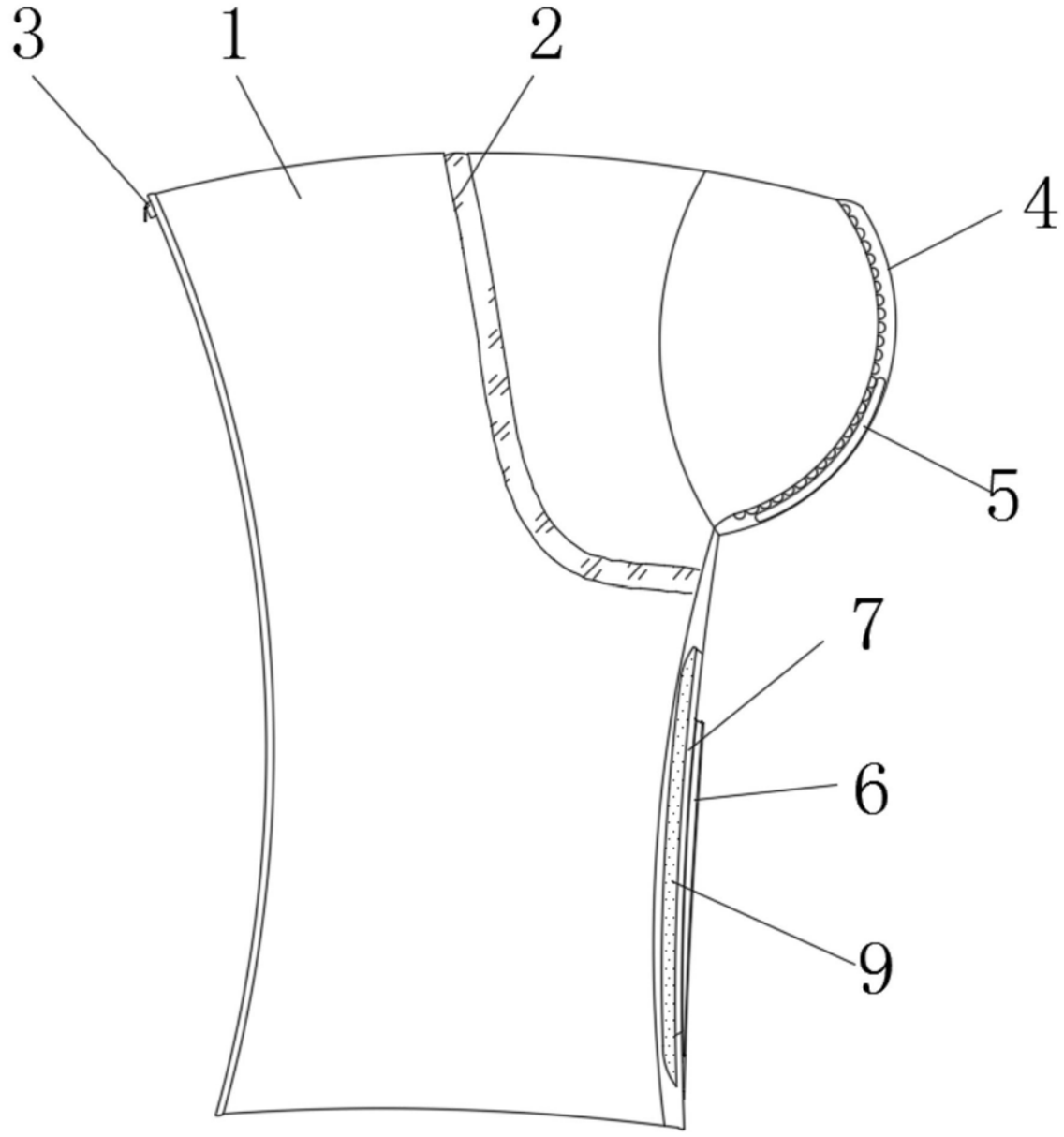

图4