(19)国家知识产权局

(12)实用新型专利

(10)授权公告号 CN 221989156 U
(45)授权公告日 2024.11.12

(21)申请号 202420513344.1
(22)申请日 2024.03.15
(73)专利权人 嘉兴索思瑞克电子科技有限公司
地址 314001 浙江省嘉兴市经济技术开发区越秀南路176号南秀广场B座204室
(72)发明人 金伟 孙腾飞
(74)专利代理机构 浙江嘉腾专利代理有限公司 33515
专利代理师 王云军
(51)Int.Cl.
E01F 9/623(2016.01)
E01F 9/696(2016.01)
E01F 9/608(2016.01)
E06C 9/04(2006.01)
E04F 11/18(2006.01)
H01T 19/04(2006.01)

权利要求书1页 说明书3页 附图3页

(54)实用新型名称

一种交通行人及非机动车警示装置

(57)摘要

本实用新型公开了一种交通行人及非机动车警示装置,包括竖柱模块、横柱模块、警示牌和维修安全模块,所述横柱模块固定安装于所述竖柱模块,所述警示牌和所述维修安全模块均固定安装于所述横柱模块,所述竖柱模块包括立柱、第一安装单元、第二安装单元和底盘,所述第一安装单元固定安装于所述立柱的上部并且所述底盘固定安装于所述立柱的下部。本实用新型公开了一种交通行人及非机动车警示装置,其通过竖柱模块、横柱模块、警示牌和维修安全模块进行联动,提高模块与模块之间的连接牢固性,并且通过维修安全模块使得工作人员可以直接在上方进行维修,其具有结构稳定、实用性高和安全性高等优点。

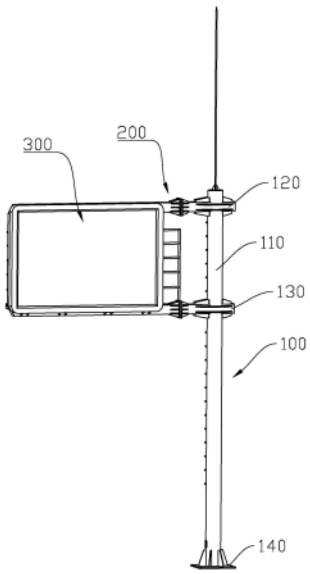

CN 221989156 U

1.一种交通行人及非机动车警示装置,其特征在于,包括竖柱模块、横柱模块、警示牌和维修安全模块,所述横柱模块固定安装于所述竖柱模块,所述警示牌和所述维修安全模块均固定安装于所述横柱模块,其中:

所述竖柱模块包括立柱、第一安装单元、第二安装单元和底盘,所述第一安装单元固定安装于所述立柱的上部并且所述底盘固定安装于所述立柱的下部,所述第二安装单元固定安装于所述立柱并且位于所述第一安装单元和所述底盘之间;所述第一安装单元包括第一本体和第一固定板,所述第一本体固定安装于所述立柱并且所述第一固定板固定安装于所述第一本体的一端;所述第二安装单元包括第二本体和第二固定板,所述第二本体固定安装于所述立柱并且所述第二固定板固定安装于所述第二本体的一端;

所述横柱模块包括第三安装单元、第四安装单元和若干连接柱,所述第三安装单元包括第三本体和第三固定板,所述第三固定板的一侧与所述第三本体固定连接并且所述第三固定板的另一侧与所述第一固定板连接;所述第四安装单元包括第四本体和第四固定板,所述第四固定板的一侧与所述第四本体固定连接并且所述第四固定板的另一侧与所述第二固定板连接;所述连接柱固定安装于所述第三本体和所述第四本体之间;

所述警示牌固定安装于所述横柱模块的一侧并且所述维修安全模块固定安装于所述横柱模块的另一侧;所述维修安全模块包括底板和护栏,所述底板的一侧分别与所述第二本体和所述第四本体固定连接,所述护栏固定安装于所述底板的侧面。

2.根据权利要求1所述的一种交通行人及非机动车警示装置,其特征在于,所述第一本体和所述立柱之间设有第一加强筋结构,所述第一本体和所述第一固定板之间设有第二加强筋结构。

3.根据权利要求2所述的一种交通行人及非机动车警示装置,其特征在于,所述第二本体和所述立柱之间设有第三加强筋结构,所述第二本体和所述第二固定板之间设有第四加强筋结构。

4.根据权利要求3所述的一种交通行人及非机动车警示装置,其特征在于,所述立柱的侧面设有爬杆并且所述立柱的顶端设有避雷针。

5.根据权利要求4所述的一种交通行人及非机动车警示装置,其特征在于,所述底板和所述第二本体与所述第四本体之间均设有第五加强筋结构。

一种交通行人及非机动车警示装置

技术领域

[0001] 本实用新型属于交通警示技术领域,具体涉及一种交通行人及非机动车警示装置。

背景技术

[0002] 在行人和非机动车等交通道路上经常会安装有各式各样的警示牌,以提供不同的安全警示。现有的很多警示装置只是简单的将警示牌安装于立柱,没有重点关注其连接牢固性,从而在大风或者其他情况发生时容易造成歪斜、掉落等情况,具有一定的安全隐患,而且对于高度较高的警示牌进行维修时,很多都是将工程车开到下方,然后通过升降装置进行维修,会造成交通道路的拥堵。

[0003] 因此,针对上述问题,予以进一步改进。

实用新型内容

[0004] 本实用新型的主要目的在于提供一种交通行人及非机动车警示装置,其通过竖柱模块、横柱模块、警示牌和维修安全模块进行联动,提高模块与模块之间的连接牢固性,并且通过维修安全模块使得工作人员可以直接在上方进行维修,其具有结构稳定、实用性高和安全性高等优点。

[0005] 为达到以上目的,本实用新型提供一种交通行人及非机动车警示装置,包括竖柱模块、横柱模块、警示牌和维修安全模块,所述横柱模块固定安装于所述竖柱模块,所述警示牌和所述维修安全模块均固定安装于所述横柱模块,其中:

[0006] 所述竖柱模块包括立柱、第一安装单元、第二安装单元和底盘,所述第一安装单元固定安装于所述立柱的上部并且所述底盘固定安装于所述立柱的下部,所述第二安装单元固定安装于所述立柱并且位于所述第一安装单元和所述底盘之间;所述第一安装单元包括第一本体和第一固定板,所述第一本体固定安装于所述立柱并且所述第一固定板固定安装于所述第一本体的一端;所述第二安装单元包括第二本体和第二固定板,所述第二本体固定安装于所述立柱并且所述第二固定板固定安装于所述第二本体的一端;

[0007] 所述横柱模块包括第三安装单元、第四安装单元和若干连接柱,所述第三安装单元包括第三本体和第三固定板,所述第三固定板的一侧与所述第三本体固定连接并且所述第三固定板的另一侧与所述第一固定板连接;所述第四安装单元包括第四本体和第四固定板,所述第四固定板的一侧与所述第四本体固定连接并且所述第四固定板的另一侧与所述第二固定板连接;所述连接柱固定安装于所述第三本体和所述第四本体之间;

[0008] 所述警示牌固定安装于所述横柱模块的一侧并且所述维修安全模块固定安装于所述横柱模块的另一侧;所述维修安全模块包括底板和护栏,所述底板的一侧分别与所述第二本体和所述第四本体固定连接,所述护栏固定安装于所述底板的侧面。

[0009] 作为上述技术方案的进一步优选的技术方案,所述第一本体和所述立柱之间设有第一加强筋结构,所述第一本体和所述第一固定板之间设有第二加强筋结构。

[0010] 作为上述技术方案的进一步优选的技术方案,所述第二本体和所述立柱之间设有第三加强筋结构,所述第二本体和所述第二固定板之间设有第四加强筋结构。

[0011] 作为上述技术方案的进一步优选的技术方案,所述立柱的侧面设有爬杆并且所述立柱的顶端设有避雷针。

[0012] 作为上述技术方案的进一步优选的技术方案,所述底板和所述第二本体与所述第四本体之间均设有第五加强筋结构。

附图说明

[0013] 图1是本实用新型的一种交通行人及非机动车警示装置的结构示意图。

[0014] 图2是本实用新型的一种交通行人及非机动车警示装置的结构示意图。

[0015] 图3是本实用新型的一种交通行人及非机动车警示装置的结构示意图。

[0016] 附图标记包括:100、竖柱模块;110、立柱;111、爬杆;112、避雷针;120、第一安装单元;121、第一本体;122、第一固定板;123、第一加强筋结构;124、第二加强筋结构;130、第二安装单元;131、第二本体;132、第二固定板;133、第三加强筋结构;134、第四加强筋结构;140、底盘;200、横柱模块;210、第三安装单元;211、第三本体;212、第三固定板;220、第四安装单元;221、第四本体;222、第四固定板;230、连接柱;300、警示牌;400、维修安全模块;410、底板;411、第五加强筋结构;420、护栏。

具体实施方式

[0017] 以下描述用于揭露本实用新型以使本领域技术人员能够实现本实用新型。以下描述中的优选实施例只作为举例,本领域技术人员可以想到其他显而易见的变型。在以下描述中界定的本实用新型的基本原理可以应用于其他实施方案、变形方案、改进方案、等同方案以及没有背离本实用新型的精神和范围的其他技术方案。

[0018] 本实用新型公开了一种交通行人及非机动车警示装置,下面结合优选实施例,对实用新型的具体实施例作进一步描述。

[0019] 在本实用新型的实施例中,本领域技术人员注意,本实用新型涉及的警示标识等可被视为现有技术。

[0020] 优选实施例。

[0021] 如图1-3所示,本实用新型公开了一种交通行人及非机动车警示装置,包括竖柱模块100、横柱模块200、警示牌300(设有警示标识和语言)和维修安全模块400,所述横柱模块200固定安装于所述竖柱模块100,所述警示牌300和所述维修安全模块400均固定安装于所述横柱模块200,其中:

[0022] 所述竖柱模块100包括立柱110、第一安装单元120、第二安装单元130和底盘140,所述第一安装单元120固定安装于所述立柱110的上部并且所述底盘140固定安装于所述立柱110的下部,所述第二安装单元130固定安装于所述立柱110并且位于所述第一安装单元120和所述底盘140之间;所述第一安装单元120包括第一本体121和第一固定板122,所述第一本体121固定安装于所述立柱110并且所述第一固定板122固定安装于所述第一本体121的一端;所述第二安装单元130包括第二本体131和第二固定板132,所述第二本体131固定安装于所述立柱110并且所述第二固定板132固定安装于所述第二本体131的一端;

[0023] 所述横柱模块200包括第三安装单元210、第四安装单元220和若干连接柱230,所述第三安装单元210包括第三本体211和第三固定板212,所述第三固定板212的一侧与所述第三本体211固定连接并且所述第三固定板212的另一侧与所述第一固定板122连接;所述第四安装单元220包括第四本体221和第四固定板222,所述第四固定板222的一侧与所述第四本体221固定连接并且所述第四固定板222的另一侧与所述第二固定板132连接;所述连接柱230固定安装于所述第三本体211和所述第四本体221之间;

[0024] 所述警示牌300固定安装于所述横柱模块200的一侧并且所述维修安全模块400固定安装于所述横柱模块200的另一侧;所述维修安全模块400包括底板410和护栏420,所述底板410的一侧分别与所述第二本体131和所述第四本体221固定连接,所述护栏420固定安装于所述底板410的侧面(工作人员可以通过爬杆上来,在底板和护栏的保护下进行安全维修)。

[0025] 具体的是,所述第一本体121和所述立柱110之间设有第一加强筋结构123,所述第一本体121和所述第一固定板122之间设有第二加强筋结构124(提高牢固性)。

[0026] 更具体的是,所述第二本体131和所述立柱110之间设有第三加强筋结构133,所述第二本体131和所述第二固定板132之间设有第四加强筋结构134(提高牢固性)。

[0027] 进一步的是,所述立柱110的侧面设有爬杆111并且所述立柱110的顶端设有避雷针112。

[0028] 更进一步的是,所述底板410和所述第二本体131与所述第四本体221之间均设有第五加强筋结构411。

[0029] 值得一提的是,本实用新型专利申请涉及的警示标识等技术特征应被视为现有技术,这些技术特征的具体结构、工作原理以及可能涉及到的控制方式、空间布置方式采用本领域的常规选择即可,不应被视为本实用新型专利的发明点所在,本实用新型专利不做进一步具体展开详述。

[0030] 对于本领域的技术人员而言,依然可以对前述各实施例所记载的技术方案进行修改,或对其中部分技术特征进行等同替换,凡在本实用新型的精神和原则之内,所作的任何修改、等同替换、改进等,均应包含在本实用新型的保护范围。

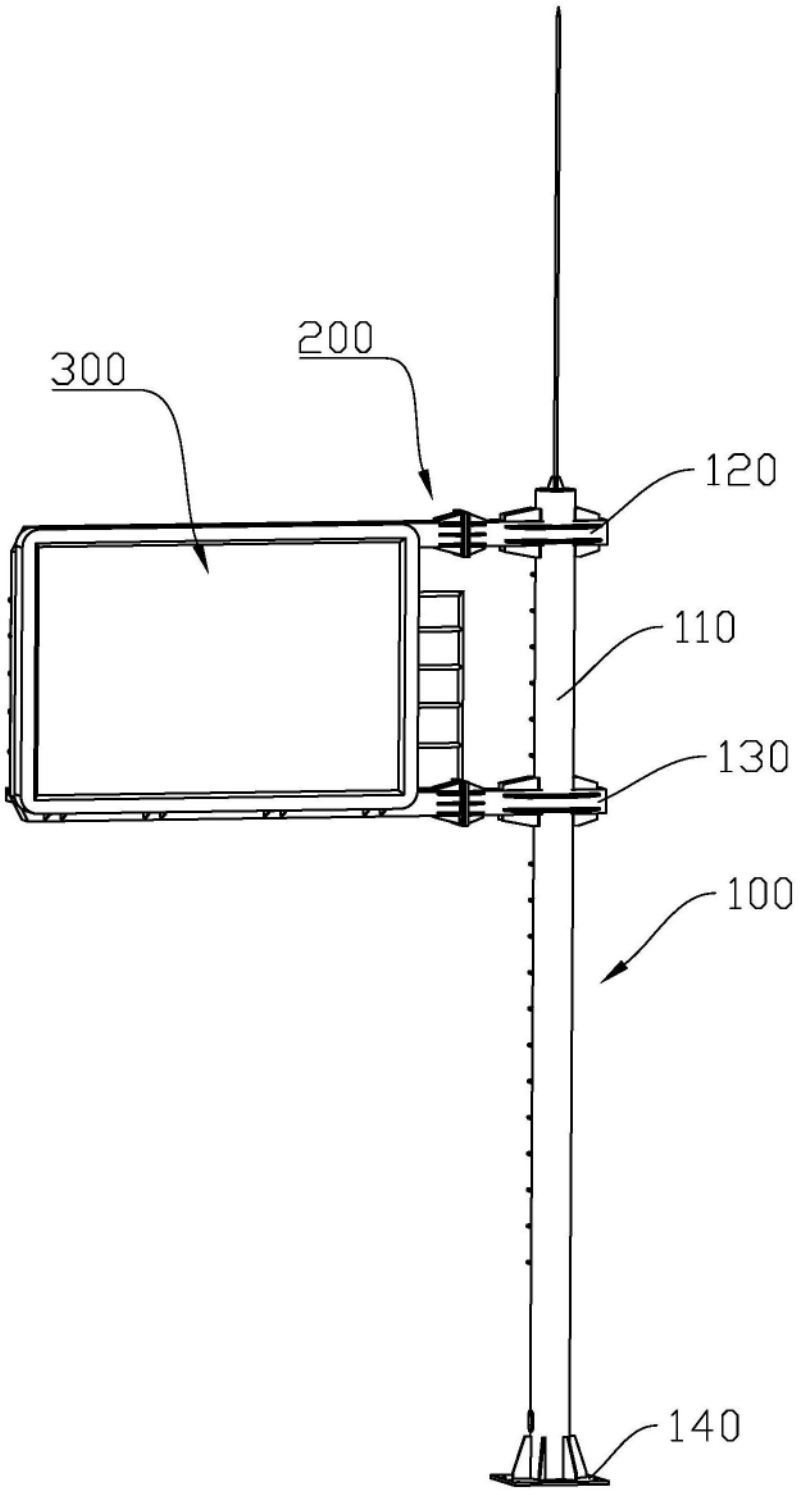

图1

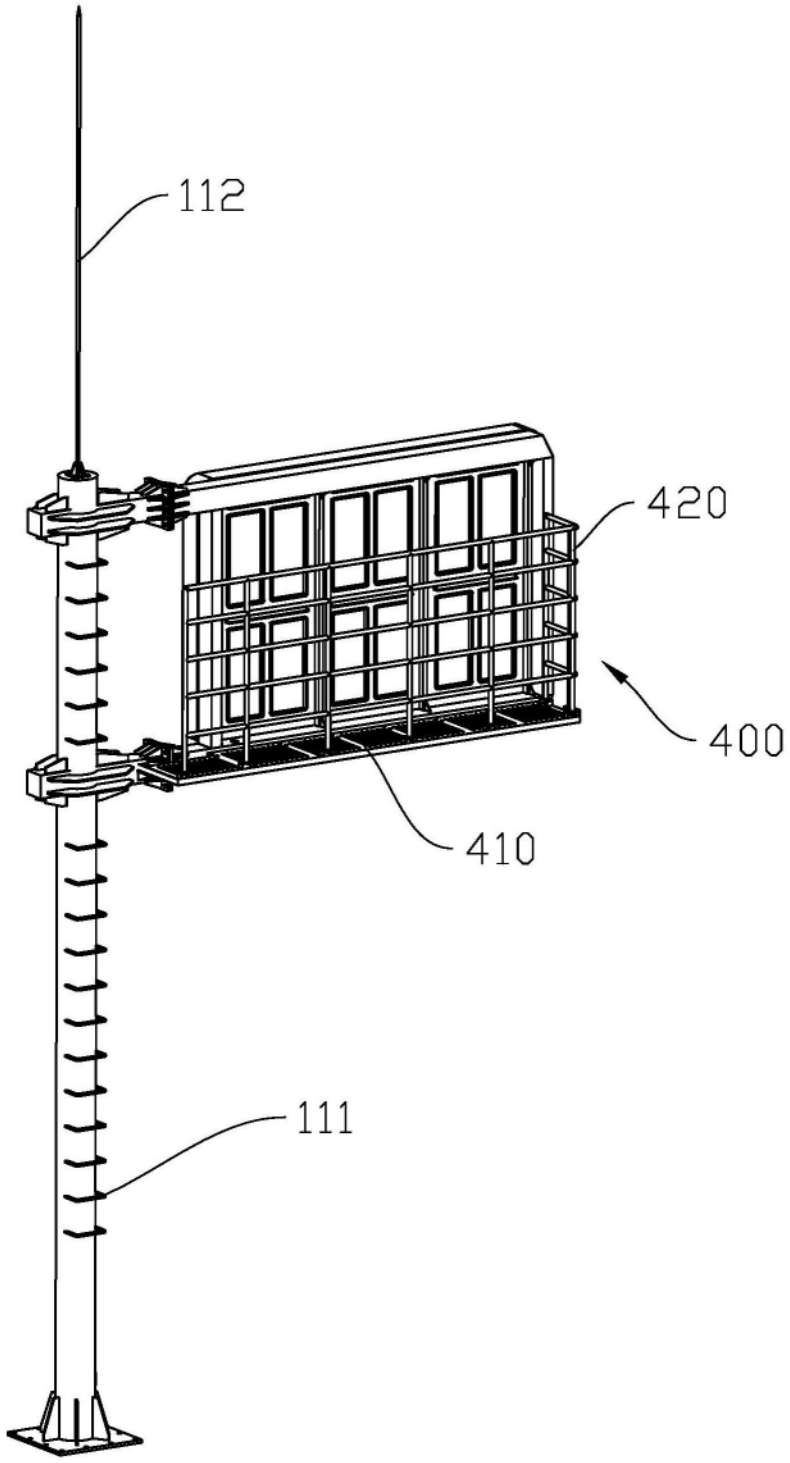

图2

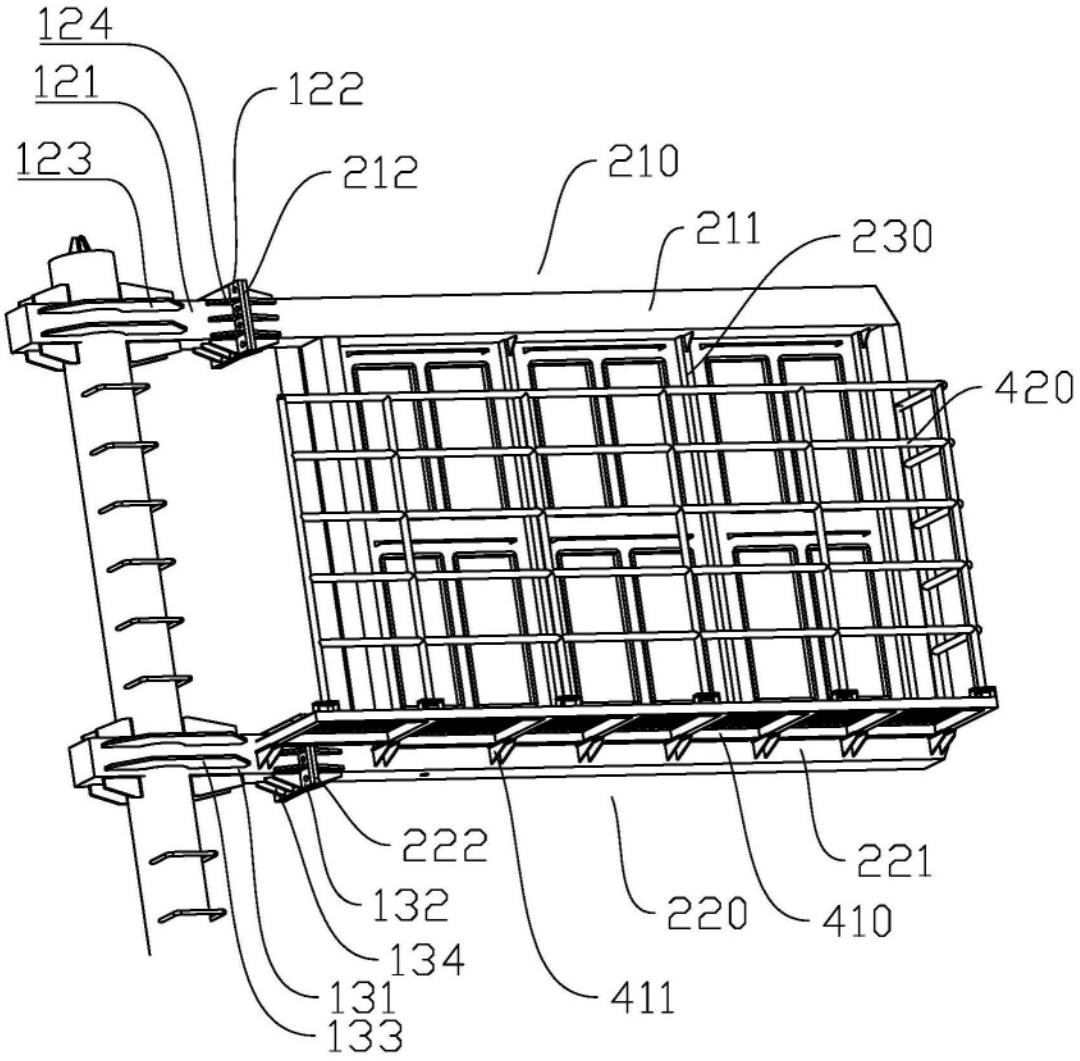
124
121
123
122
212
210
211
230
420
222
132
134
131
133
411
220
410
221

图3