(19)国家知识产权局

(12)实用新型专利

(10)授权公告号 CN 220973685 U
(45)授权公告日 2024.05.17

(21)申请号 202323191698.3

(22)申请日 2023.11.27

(73)专利权人 浙江武义钓鱼实业有限公司
地址 321200 浙江省金华市武义县环城东路9号

(72)发明人 童文耀 邱万勤 邵文仙 陈增楼自刚

(74)专利代理机构 杭州知见专利代理有限公司 33295
专利代理师 张华

(51)Int.Cl.
*B41F 31/02*(2006.01)

权利要求书1页 说明书4页 附图3页

(54)实用新型名称

一种扑克牌印刷用添料墨槽

(57)摘要

本实用新型公开了一种扑克牌印刷用添料墨槽,涉及扑克牌印刷技术领域,包括扑克牌印刷机组件,扑克牌印刷机组件的侧面卡合设置有添料组件,扑克牌印刷机组件的两侧设置有剐蹭组件,添料组件的下端一侧设置有清洁组件,扑克牌印刷机组件的侧面固定安装有伸缩组件,通过将扑克牌油墨存放在油墨箱中,油墨通过下料槽进入到添料管中,且在支撑架上安装有旋转电机,通过设置旋转电机带动支撑架转动,支撑架带动输料杆转动,输料杆带动输料扇叶进行转动,使得将油墨输送至墨槽盒中,实现对墨槽盒的持续送料,以及通过设置刮板可对印刷辊上多余的油墨剐蹭下来,且避免防止油墨溢出墨槽盒。

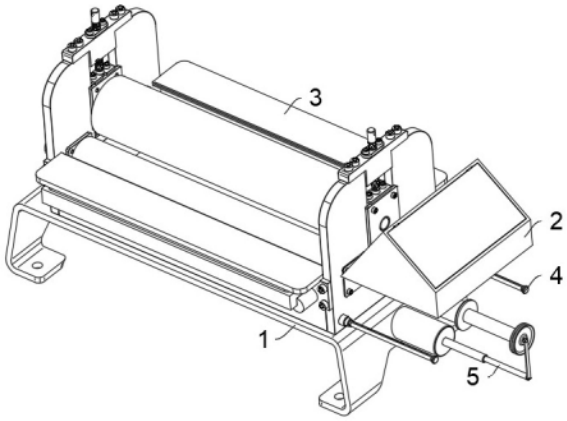


CN 220973685 U

1.一种扑克牌印刷用添料墨槽,包括扑克牌印刷机组件(1),其特征在于:所述扑克牌印刷机组件(1)的侧面卡合设置有添料组件(2),扑克牌印刷机组件(1)的两侧设置有剐蹭组件(3),添料组件(2)的下端一侧设置有清洁组件(4),扑克牌印刷机组件(1)的侧面固定安装有伸缩组件(5);

所述添料组件(2)包括贯穿卡合设置在扑克牌印刷机组件(1)侧面的添料管(21),添料管(21)的一端活动设置有输料杆(211),输料杆(211)的外表面套接设置有输料扇叶(213),输料杆(211)的一端设置有支撑架(212),添料管(21)的上表面固定安装有油墨箱(22),油墨箱(22)的表面盖合有盖板(221),油墨箱(22)的下表面开设有下料槽(222),添料管(21)的上表面开设有与下料槽(222)相适配的漏槽。

2.根据权利要求1所述的一种扑克牌印刷用添料墨槽,其特征在于:所述扑克牌印刷机组件(1)包括墨槽盒(11)以及固定安装在墨槽盒(11)上表面的两组支板(12),两组支板(12)之间安装有印刷辊(13),支板(12)的侧面开设有贯穿孔(14),添料管(21)与贯穿孔(14)卡合连接。

3.根据权利要求1所述的一种扑克牌印刷用添料墨槽,其特征在于:所述剐蹭组件(3)包括固定安装在墨槽盒(11)两侧的两组侧杆(31),两组侧杆(31)之前固定安装有支撑板(311),支撑板(311)的上表面安装有刮板(312)。

4.根据权利要求1所述的一种扑克牌印刷用添料墨槽,其特征在于:所述清洁组件(4)包括设置在墨槽盒(11)内部的清洁刮条(41),清洁刮条(41)的侧面固定安装有穿杆(411),墨槽盒(11)的侧面开设有与穿杆(411)相适配的卡孔,穿杆(411)的外表面套接有密封圈(412),穿杆(411)通过密封圈(412)与卡孔卡合紧密。

5.根据权利要求4所述的一种扑克牌印刷用添料墨槽,其特征在于:所述穿杆(411)的一端固定安装有固定杆(42),固定杆(42)的上表面开设有限制槽(421),固定杆(42)的一端活动卡合有抽拉杆(422),抽拉杆(422)的表面安装有限制滑环(423),限制滑环(423)与固定杆(42)套接连接,限制滑环(423)上连接有螺栓(424),螺栓(424)用于将限制滑环(423)与固定杆(42)进行固定,抽拉杆(422)的一端固定安装有握把。

6.根据权利要求1所述的一种扑克牌印刷用添料墨槽,其特征在于:所述伸缩组件(5)包括设置在墨槽盒(11)侧面的筒体(512),筒体(512)的内部固定安装有伸缩气缸(51),筒体(512)用于对伸缩气缸(51)进行保护,伸缩气缸(51)的输出端设置有连接直角杆(511)。

7.根据权利要求6所述的一种扑克牌印刷用添料墨槽,其特征在于:所述筒体(512)为空心的柱状结构。

# 一种扑克牌印刷用添料墨槽

## 技术领域

[0001] 本实用新型涉及扑克牌印刷技术领域,具体为一种扑克牌印刷用添料墨槽。

## 背景技术

[0002] 扑克牌是一种纸牌,有多种游戏玩法,常用于人们日常娱乐消遣等;扑克牌在生产的过程中需要对扑克牌进行印刷、切边和排版等工作;在印刷前对扑克牌进行纸张预处理,使纸面缺陷得到填补,并消除纸毛等杂物提高印刷质量,印刷后在进行上粉、上光、压光、纵切、横切、扑克牌收集等。

[0003] 例如公开号为CN218112063U的实用新型专利,具体公开了一种用于扑克牌生产的印刷装置,该专利通过设置操作台、印刷机构、按压机构以及驱动机构,从而实现对扑克牌进行印刷操作,提高印刷效率。

[0004] 由于,扑克牌在生产时通常需要用到印刷机,而印刷机在使用时通常需要往墨槽内添加油墨,以供印刷使用,现有当印刷机油墨使用完,多通过为人工进行添加,较为费时费力,因此,需要设计一种扑克牌印刷用添料墨槽来解决上述问题。

## 实用新型内容

[0005] 本实用新型的目的在于提供一种扑克牌印刷用添料墨槽,采用本装置进行工作,从而解决了上述背景中当印刷机油墨使用完,多通过为人工进行添加,较为费时费力的问题。

[0006] 为实现上述目的,本实用新型提供如下技术方案:一种扑克牌印刷用添料墨槽,包括扑克牌印刷机组件,扑克牌印刷机组件的侧面卡合设置有添料组件,扑克牌印刷机组件的两侧设置有剐蹭组件,添料组件的下端一侧设置有清洁组件,扑克牌印刷机组件的侧面固定安装有伸缩组件;

[0007] 所述添料组件包括贯穿卡合设置在扑克牌印刷机组件侧面的添料管,添料管的一端活动设置有输料杆,输料杆的外表面套接设置有输料扇叶,输料杆的一端设置有支撑架,添料管的上表面固定安装有油墨箱,油墨箱的表面盖合有盖板,油墨箱的下表面开设有下料槽,添料管的上表面开设有与下料槽相适配的漏槽。

[0008] 优选的,所述扑克牌印刷机组件包括墨槽盒以及固定安装在墨槽盒上表面的两组支板,两组支板之间安装有印刷辊,支板的侧面开设有贯穿孔,添料管与贯穿孔卡合连接。

[0009] 优选的,所述剐蹭组件包括固定安装在墨槽盒两侧的两组侧杆,两组侧杆之前固定安装有支撑板,支撑板的上表面安装有刮板。

[0010] 优选的,所述清洁组件包括设置在墨槽盒内部的清洁刮条,清洁刮条的侧面固定安装有穿杆,墨槽盒的侧面开设有与穿杆相适配的卡孔,穿杆的外表面套接有密封圈,穿杆通过密封圈与卡孔卡合紧密。

[0011] 优选的,所述穿杆的一端固定安装有固定杆,固定杆的上表面开设有限制槽,固定杆的一端活动卡合有抽拉杆,抽拉杆的表面安装有限制滑环,限制滑环与固定杆套接连接,

限制滑环上连接有螺栓,螺栓用于将限制滑环与固定杆进行固定,抽拉杆的一端固定安装有握把。

[0012] 优选的,所述伸缩组件包括设置在墨槽盒侧面的,的内部固定安装有伸缩气缸,用于对伸缩气缸进行保护,伸缩气缸的输出端设置有连接直角杆,连接直角杆与支撑架相接触。

[0013] 优选的,所述为空心的柱状结构。

[0014] 与现有技术相比,本实用新型的有益效果如下:通过将扑克牌油墨存放在油墨箱中,油墨通过下料槽进入到添料管中,且在支撑架上安装有旋转电机,通过设置旋转电机带动支撑架转动,支撑架带动输料杆转动,输料杆带动输料扇叶进行转动,使得将油墨输送至墨槽盒中,实现对墨槽盒的持续送料,以及通过设置刮板可对印刷辊上多余的油墨剐蹭下来,且避免防止油墨溢出墨槽盒。

## 附图说明

[0015] 图1为本实用新型的整体结构示意图;

[0016] 图2为本实用新型图1的爆炸图;

[0017] 图3为本实用新型的剐蹭组件结构图;

[0018] 图4为本实用新型的添料组件结构图;

[0019] 图5为本实用新型的伸缩组件的爆炸图;

[0020] 图6为本实用新型的清洁组件的俯视图。

[0021] 图中:1、扑克牌印刷机组件;11、墨槽盒;12、支板;13、印刷辊;14、贯穿孔;2、添料组件;21、添料管;211、输料杆;212、支撑架;213、输料扇叶;22、油墨箱;221、盖板;222、下料槽;3、剐蹭组件;31、侧杆;311、支撑板;312、刮板;4、清洁组件;41、清洁刮条;411、穿杆;412、密封圈;42、固定杆;421、限制槽;422、抽拉杆;423、限制滑环;424、螺栓;5、伸缩组件;51、伸缩气缸;511、连接直角杆;512、筒体。

## 具体实施方式

[0022] 下面将结合本实用新型实施例中的附图,对本实用新型实施例中的技术方案进行清楚、完整地描述,显然,所描述的实施例仅仅是本实用新型一部分实施例,而不是全部的实施例。基于本实用新型中的实施例,本领域普通技术人员在没有做出创造性劳动前提下所获得的所有其他实施例,都属于本实用新型保护的范围。

[0023] 为进一步了解本实用新型的内容,结合附图对本实用新型作详细描述。

[0024] 结合图1,本实用新型的一种扑克牌印刷用添料墨槽,包括扑克牌印刷机组件,扑克牌印刷机组件的侧面卡合设置有添料组件,扑克牌印刷机组件的两侧设置有剐蹭组件,添料组件的下端一侧设置有清洁组件,扑克牌印刷机组件的侧面固定安装有伸缩组件。

[0025] 下面结合实施例对本实用新型作进一步的描述。

[0026] 实施例一:

[0027] 请参阅图1-4,一种扑克牌印刷用添料墨槽,为实现上述目的,本实用新型提供如下技术方案:添料组件2包括贯穿卡合设置在扑克牌印刷机组件1侧面的添料管21,添料管21的一端活动设置有输料杆211,输料杆211的外表面套接设置有输料扇叶213,输料杆211

的一端设置有支撑架212,添料管21的上表面固定安装有油墨箱22,油墨箱22的表面盖合有盖板221,油墨箱22的下表面开设有下料槽222,添料管21的上表面开设有与下料槽222相适配的漏槽(图中未标出)。

[0028] 扑克牌印刷机组件1包括墨槽盒11以及固定安装在墨槽盒11上表面的两组支板12,两组支板12之间安装有印刷辊13,支板12的侧面开设有贯穿孔14,添料管21与贯穿孔14卡合连接。

[0029] 剐蹭组件3包括固定安装在墨槽盒11两侧的两组侧杆31,两组侧杆31之前固定安装有支撑板311,支撑板311的上表面安装有刮板312,刮板312用于对印刷辊13上多余的油墨进行剐蹭。

[0030] 使用时,通过将扑克牌油墨存放在油墨箱22中,油墨通过下料槽222进入到添料管21中,且在支撑架212上安装有旋转电机,通过设置旋转电机带动支撑架212转动,支撑架212带动输料杆211转动,输料杆211带动输料扇叶213进行转动,使得将油墨输送至墨槽盒11中,实现对墨槽盒11的持续送料,以及通过设置刮板312可对印刷辊13上多余的油墨剐蹭下来,且避免防止油墨溢出墨槽盒11;

[0031] 实施例二:

[0032] 请参阅图5-6,一种扑克牌印刷用添料墨槽,清洁组件4包括设置在墨槽盒11内部的清洁刮条41,清洁刮条41的侧面固定安装有穿杆411,墨槽盒11的侧面开设有与穿杆411相适配的卡孔图中未示出,穿杆411的外表面套接有密封圈412,穿杆411通过密封圈412与卡孔卡合紧密,穿杆411的一端固定安装有固定杆42,固定杆42的上表面开设有限制槽421,固定杆42的一端活动卡合有抽拉杆422,抽拉杆422的表面安装有限制滑环423,限制滑环423与固定杆42套接连接,限制滑环423上连接有螺栓424,螺栓424用于将限制滑环423与固定杆42进行固定,抽拉杆422适于沿着固定杆42的内腔进行直线移动,抽拉杆422的一端固定安装有握把(图中未标出)。

[0033] 伸缩组件5包括设置在墨槽盒11侧面的筒体512,筒体512的内部固定安装有伸缩气缸51,筒体512用于对伸缩气缸51进行保护,伸缩气缸51的输出端设置有连接直角杆511,连接直角杆511与支撑架212相接触,筒体512为空心的柱状结构。

[0034] 综上所述:通过将扑克牌油墨存放在油墨箱22中,油墨通过下料槽222进入到添料管21中,且在支撑架212上安装有旋转电机(图中未示出),通过设置旋转电机带动支撑架212转动,支撑架212带动输料杆211转动,输料杆211带动输料扇叶213进行转动,使得将油墨输送至墨槽盒11中,实现对墨槽盒11的持续送料,以及通过设置刮板312可对印刷辊13上多余的油墨剐蹭下来,且避免防止油墨溢出墨槽盒11,以及通过伸缩气缸51的输出端带动连接直角杆511,连接直角杆511带动输料扇叶213进行往复移动,使得将油墨均匀输送至墨槽盒11中,且当墨槽盒11长时间使用时,可通过松动螺栓424,再通过拉动握把带动抽拉杆422移动,使得带动限制滑环423移动至限制槽421一顶端,再通过拧紧限制滑环423,最后通过握持握把带动清洁刮条41对墨槽盒11进行剐蹭,从而可对墨槽盒11进行清洁。

[0035] 需要说明的是,在本文中,诸如第一和第二等之类的关系术语仅仅用来将一个实体或者操作与另一个实体或操作区分开来,而不一定要求或者暗示这些实体或操作之间存在任何这种实际的关系或者顺序。而且,术语“包括”、“包含”或者其任何其他变体意在涵盖非排他性的包含,从而使得包括一系列要素的过程、方法、物品或者设备不仅包括那些要

素,而且还包括没有明确列出的其他要素,或者是还包括为这种过程、方法、物品或者设备所固有的要素。

[0036] 尽管已经示出和描述了本实用新型的实施例,对于本领域的普通技术人员而言,可以理解在不脱离本实用新型的原理和精神的情况下可以对这些实施例进行多种变化、修改、替换和变型,本实用新型的范围由所附权利要求及其等同物限定。

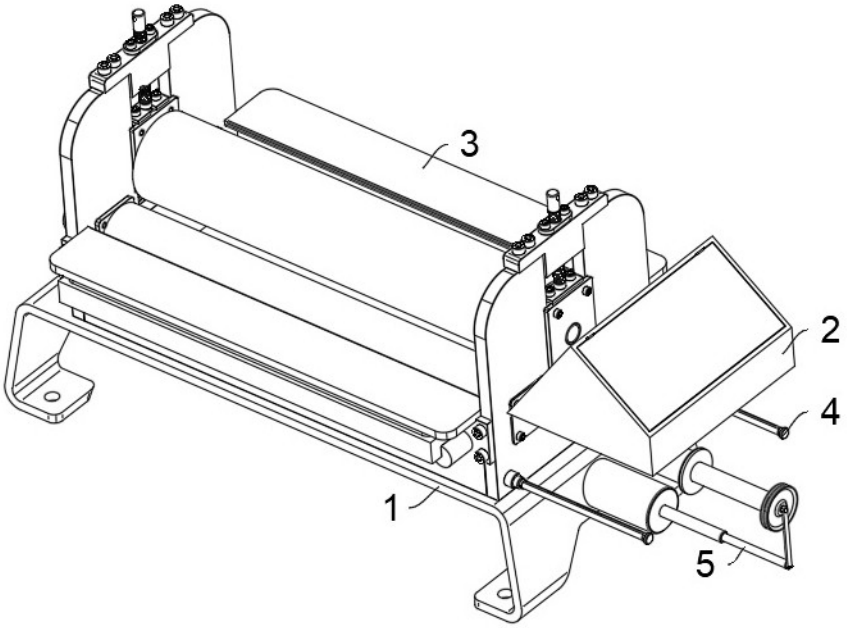


图1

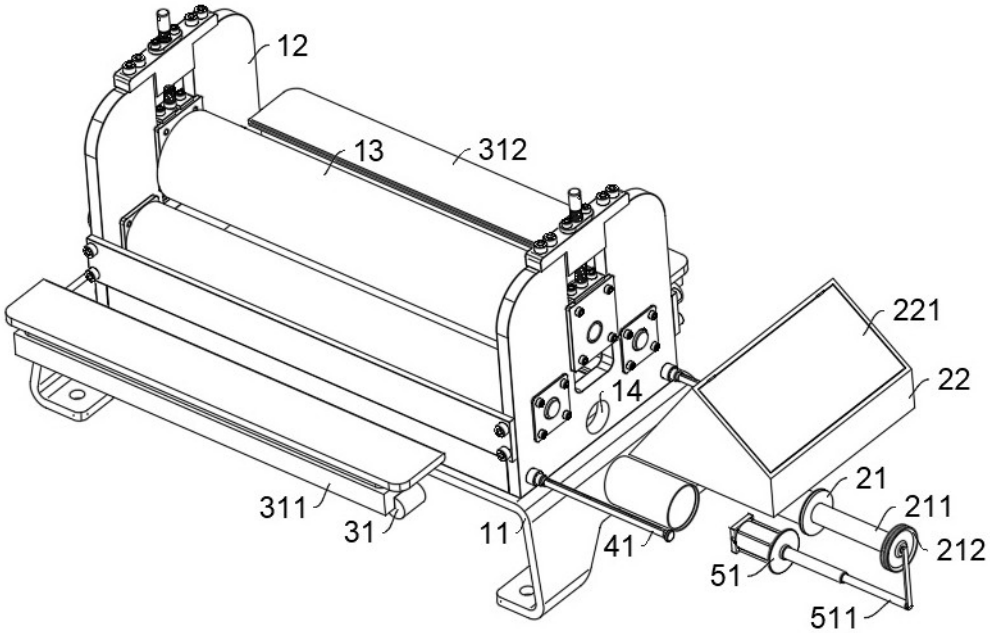


图2

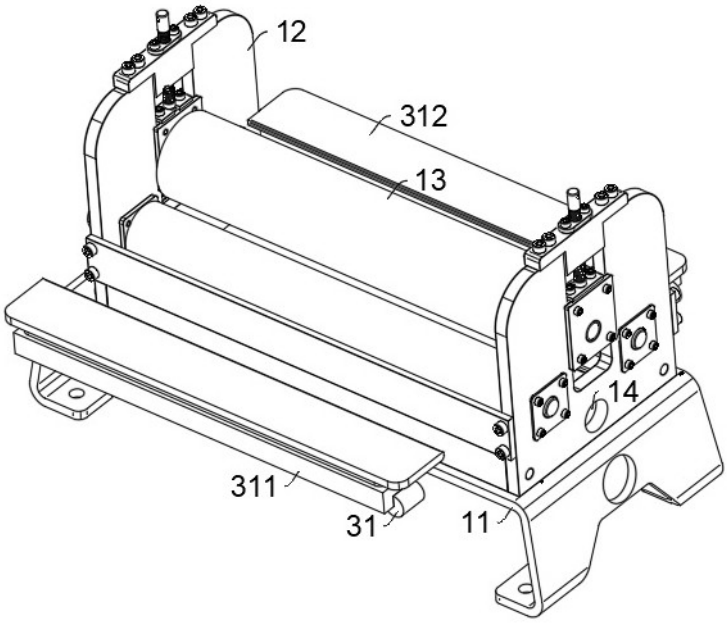


图3

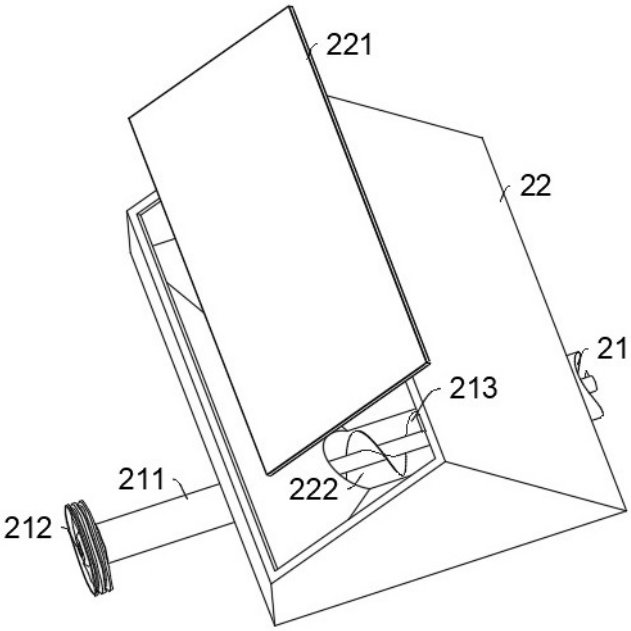


图4

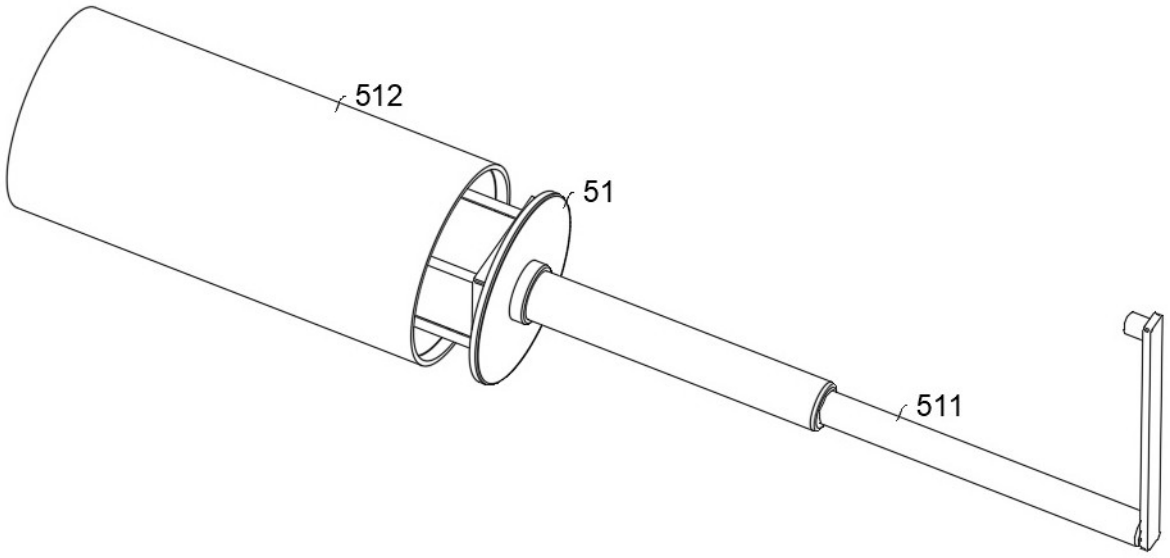


图5

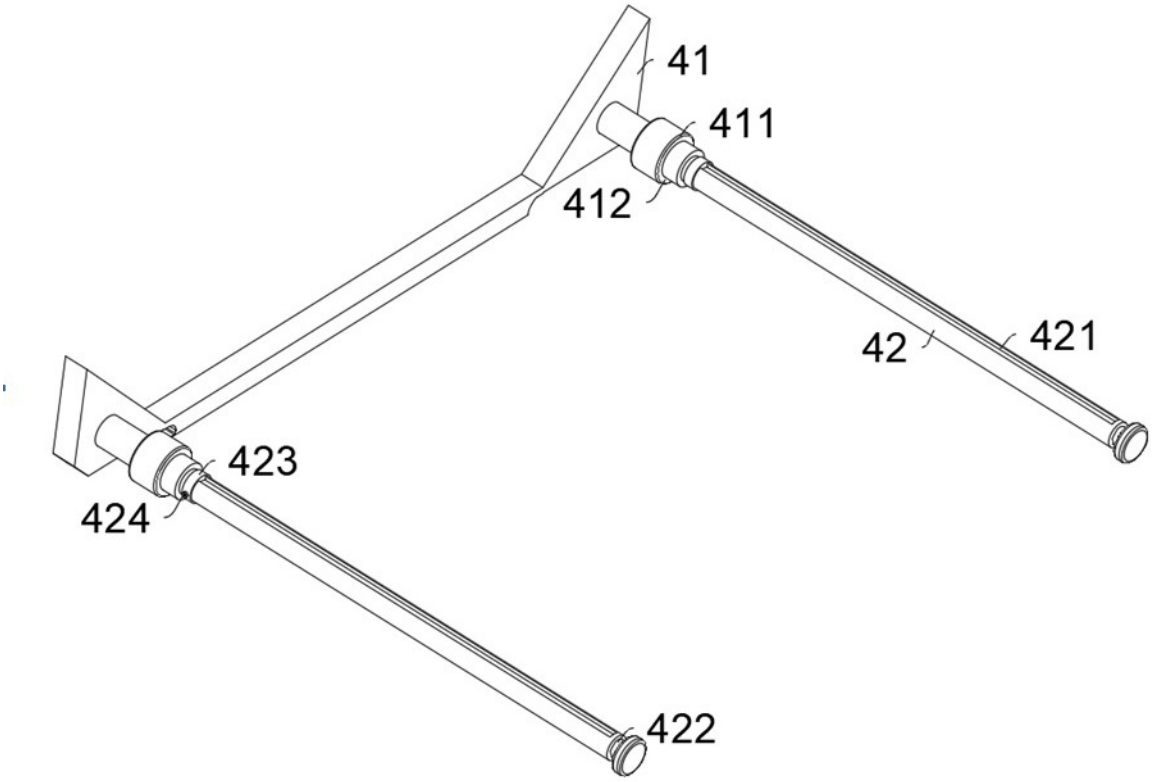


图6