(19)中华人民共和国国家知识产权局

(12)实用新型专利

(10)授权公告号 CN 213233550 U
(45)授权公告日 2021.05.18

(21)申请号 202021231121.4

(22)申请日 2020.06.29

(73)专利权人 湖北淇源新材料科技有限公司
地址 430056 湖北省武汉市经济技术开发区12C2地块武汉经开万达广场B区S5-3栋25层B3-4室(商务秘书QE-8)

(72)发明人 付娟

(74)专利代理机构 上海洞鉴知识产权代理事务所(普通合伙) 31346
代理人 黄小栋

(51)Int.Cl.
E02D 29/16(2006.01)
E02D 31/02(2006.01)

权利要求书1页 说明书3页 附图3页

(54)实用新型名称

一种施工缝部位的渗漏维修结构

(57)摘要

本实用新型公开了一种施工缝部位的渗漏维修结构，包括橡胶材质的压条，以及装配在所述压条两侧的多个固定底座，以及连接在固定底座之间的压板，所述压条为软性可弯曲，所述固定底座的轴心处设置有螺栓，所述压板的两端均设置有U形槽，所述螺栓位于所述U形槽内，在所述螺栓上配合有螺母，所述螺母下旋后抵住所述压板，此时所述压板压制在所述压条上；本产品可以对墙体表面的裂缝进行封堵，增加注浆压力。

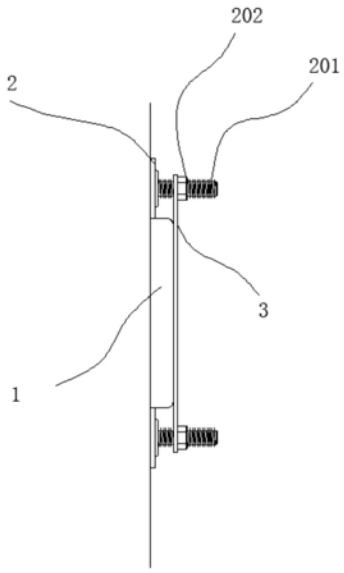

CN 213233550 U

1.一种施工缝部位的渗漏维修结构,其特征在于:包括橡胶材质的压条,以及装配在所述压条两侧的多个固定底座,以及连接在固定底座之间的压板,所述压条为软性可弯曲,所述固定底座的轴心处设置有螺栓,所述压板的两端均设置有U形槽,所述螺栓位于所述U形槽内,在所述螺栓上配合有螺母,所述螺母下旋后抵住所述压板,此时所述压板压制在所述压条上。

2.根据权利要求1所述的施工缝部位的渗漏维修结构,其特征在于:在所述压条的底部设置有一个凹槽,在进行注浆操作时,浆液填充至所述凹槽内。

3.根据权利要求2所述的施工缝部位的渗漏维修结构,其特征在于:在所述压条的底部,位于所述凹槽的两侧位置处均设置有填充槽。

4.根据权利要求3所述的施工缝部位的渗漏维修结构,其特征在于:在所述压条的表面设置有对应所述凹槽的凹孔,所述压条在凹孔处的厚度减薄。

5.根据权利要求1所述的施工缝部位的渗漏维修结构,其特征在于:在所述固定底座的底部设置有球形的第一填充槽。

6.根据权利要求1所述的施工缝部位的渗漏维修结构,其特征在于:在安装时,所述固定底座贴合所述压条的外侧面。

一种施工缝部位的渗漏维修结构

技术领域

[0001] 本实用新型涉及一种施工缝部位的渗漏维修结构。

背景技术

[0002] 随着社会的持续发展和人民生活的不断提高，人民对居住条件和环境质量的追求也日趋提高，这也对建筑物的正常使用功能提出了更高要求。作为建筑物的重要部位地下室，在目前建筑设计中也越来越普遍，但地下室的渗漏问题居高不下，尤其是地下室后浇带连接处的渗漏成为地下室一个渗漏重点部位，对地下室的正常使用造成了不利的影响。

[0003] 当前，地下空间后浇带部位发生渗漏后，多以注浆堵漏为主、防水涂料为辅的维修方法。其原理是通过注浆材料的自身的渗透、发泡膨胀等作用来堵混凝土自身的细微裂缝，起到防渗堵漏的作用。

[0004] 但是，表面的裂缝与位于墙体内的裂缝形状是不一致的，单独的从缝隙处注浆，只能对表面看到的缝隙进行密封，无法起到较好的防漏效果。

[0005] 为此，我们设计了一种可以对墙体表面的裂缝进行封堵，增加注浆压力的施工缝部位的渗漏维修结构。

实用新型内容

[0006] 本实用新型所要解决的技术问题是提供一种可以对墙体表面的裂缝进行封堵，增加注浆压力的施工缝部位的渗漏维修结构。

[0007] 本实用新型是通过以下技术方案来实现的：

[0008] 一种施工缝部位的渗漏维修结构，包括橡胶材质的压条，以及装配在所述压条两侧的多个固定底座，以及连接在固定底座之间的压板，所述压条为软性可弯曲，所述固定底座的轴心处设置有螺栓，所述压板的两端均设置有U形槽，所述螺栓位于所述U形槽内，在所述螺栓上配合有螺母，所述螺母下旋后抵住所述压板，此时所述压板压制在所述压条上。

[0009] 优选地，在所述压条的底部设置有一个凹槽，在进行注浆操作时，浆液填充至所述凹槽内；在对施工缝进行填充时，压条对施工缝进行覆盖，在注浆时，由于有压条进行封堵，因此注浆会溢出至凹槽内，等待混凝土砂浆干结后，将凸出至缝隙外部的部分砂浆铲除掉即可。上述结构可以避免填充后还存在缝隙的情况。

[0010] 优选地，在所述压条的底部，位于所述凹槽的两侧位置处均设置有填充槽；在安装时，如果缝隙过于弯曲，我们可以先在填充槽内填充玻璃胶，然后将压条弯曲至对应缝隙形状，再借助胶带进行辅助固定，等待玻璃胶干结，然后再通过压板对压条进行压制。

[0011] 优选地，在所述压条的表面设置有对应所述凹槽的凹孔，所述压条在凹孔处的厚度减薄；上述结构主要是注浆操作时，便于在凹孔处破开后进行注浆。

[0012] 优选地，所述固定底座的底部设置有球形的第一填充槽；第一填充槽内可以填充玻璃胶，以便于将固定底座固定在墙面上。

[0013] 优选地，在安装时，所述固定底座贴合所述压条的外侧面。

[0014] 本实用新型的有益效果是:本产品通过压条对墙体表面的裂缝进行覆盖,再配合压板进行压制,然后进行注浆,注浆时,压条对缝隙进行封闭,因此混凝土砂浆会完全的填充内部缝隙,并且局部会延伸至缝隙的外部,彻底的对缝隙进行封堵,减少后期渗漏,本产品的结构较为简单,成本较为低廉,操作较为方便,适合推广使用。

附图说明

[0015] 为了更清楚地说明本实用新型实施例或现有技术中的技术方案,下面将对实施例或现有技术描述中所需要使用的附图作简单地介绍,显而易见地,下面描述中的附图仅仅是本实用新型的一些实施例,对于本领域普通技术人员来讲,在不付出创造性劳动的前提下,还可以根据这些附图获得其他的附图。

[0016] 图1为本实用新型的结构示意图;

[0017] 图2为压条的侧视图;

[0018] 图3为压条的剖视图;

[0019] 图4为压板的侧视图;

[0020] 图5为固定底座的剖视图。

具体实施方式

[0021] 本说明书中公开的所有特征,或公开的所有方法或过程中的步骤,除了互相排斥的特征和/或步骤以外,均可以以任何方式组合。

[0022] 本说明书(包括任何附加权利要求、摘要和附图)中公开的任一特征,除非特别叙述,均可被其他等效或具有类似目的的替代特征加以替换。即,除非特别叙述,每个特征只是一系列等效或类似特征中的一个例子而已。

[0023] 在本实用新型的描述中,需要理解的是,术语“一端”、“另一端”、“外侧”、“上”、“内侧”、“水平”、“同轴”、“中央”、“端部”、“长度”、“外端”等指示的方位或位置关系为基于附图所示的方位或位置关系,仅是为了便于描述本实用新型和简化描述,而不是指示或暗示所指的装置或元件必须具有特定的方位、以特定的方位构造和操作,因此不能理解为对本实用新型的限制。

[0024] 此外,在本实用新型的描述中,“多个”的含义是至少两个,例如两个,三个等,除非另有明确具体的限定。

[0025] 在本实用新型中,除非另有明确的规定和限定,术语“设置”、“套接”、“连接”、“贯穿”、“插接”等术语应做广义理解,例如,可以是固定连接,也可以是可拆卸连接,或成一体;可以是机械连接,也可以是电连接;可以是直接相连,也可以通过中间媒介间接相连,可以是两个元件内部的连通或两个元件的相互作用关系,除非另有明确的限定。对于本领域的普通技术人员而言,可以根据具体情况理解上述术语在本实用新型中的具体含义。

[0026] 如图1、图2、图3、图4和图5所示的一种施工缝部位的渗漏维修结构,包括橡胶材质的压条1,以及装配在所述压条1两侧的多个固定底座2,以及连接在固定底座2之间的压板3,所述压条1为软性可弯曲,所述固定底座2的轴心处设置有螺栓201,所述压板3的两端均设置有U形槽301,所述螺栓201位于所述U形槽301内,在所述螺栓201上配合有螺母202,所述螺母202下旋后抵住所述压板3,此时所述压板3压制在所述压条1上。

[0027] 本实用新型中一个较佳的实施例，在所述压条1的底部设置有一个凹槽101，在进行注浆操作时，浆液填充至所述凹槽101内；在对施工缝进行填充时，压条对施工缝进行覆盖，在注浆时，由于有压条进行封堵，因此注浆会溢出至凹槽内，等待混凝土砂浆干结后，将凸出至缝隙外部的部分砂浆铲除掉即可。上述结构可以避免填充后还存在缝隙的情况。

[0028] 本实用新型中一个较佳的实施例，在所述压条1的底部，位于所述凹槽101的两侧位置处均设置有填充槽102；在安装时，如果缝隙过于弯曲，我们可以先在填充槽内填充玻璃胶，然后将压条弯曲至对应缝隙形状，再借助胶带进行辅助固定，等待玻璃胶干结，然后再通过压板对压条进行压制。注浆之前，需要对压条1的两端进行封堵，封堵可以采用橡胶皮的插入或者通过打胶进行密封

[0029] 本实用新型中一个较佳的实施例，在所述压条1的表面设置有对应所述凹槽的凹孔103，所述压条1在凹孔103处的厚度减薄；上述结构主要是注浆操作时，便于在凹孔处破开后进行注浆。

[0030] 本实用新型中一个较佳的实施例，所述固定底座2的底部设置有球形的第一填充槽221；第一填充槽内可以填充玻璃胶，以便于将固定底座固定在墙面上。

[0031] 本实用新型中一个较佳的实施例，在安装时，所述固定底座贴合所述压条的外侧面。

[0032] 本实用新型的有益效果是：本产品通过压条对墙体表面的裂缝进行覆盖，再配合压板进行压制，然后进行注浆，注浆时，压条对缝隙进行封闭，因此混凝土砂浆会完全的填充内部缝隙，并且局部会延伸至缝隙的外部，彻底的对缝隙进行封堵，减少后期渗漏，本产品的结构较为简单，成本较为低廉，操作较为方便，适合推广使用。

[0033] 以上所述，仅为本实用新型的具体实施方式，但本实用新型的保护范围并不局限于此，任何不经过创造性劳动想到的变化或替换，都应涵盖在本实用新型的保护范围之内。因此，本实用新型的保护范围应该以权利要求书所限定的保护范围为准。

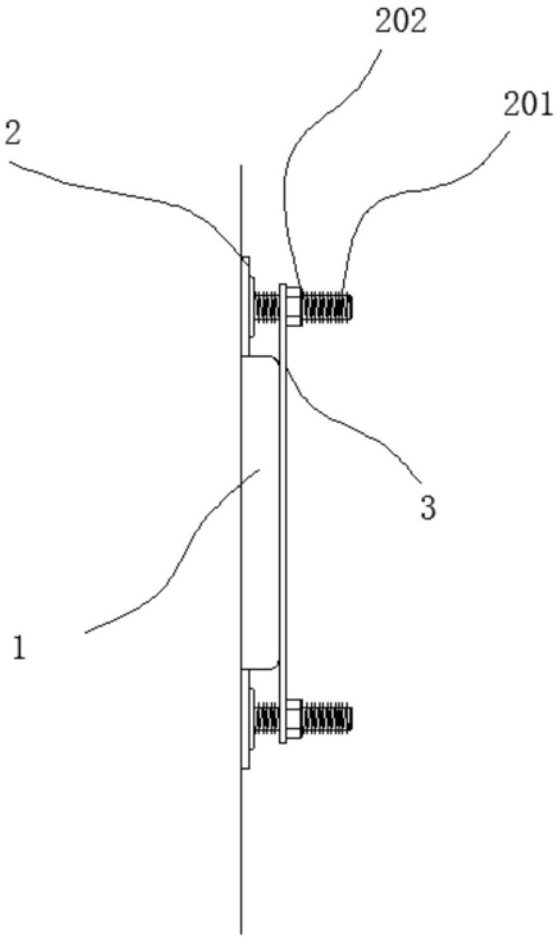

图1

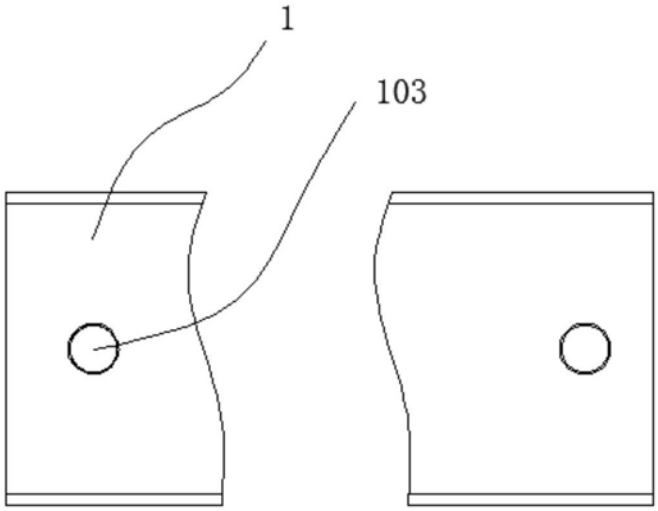

图2

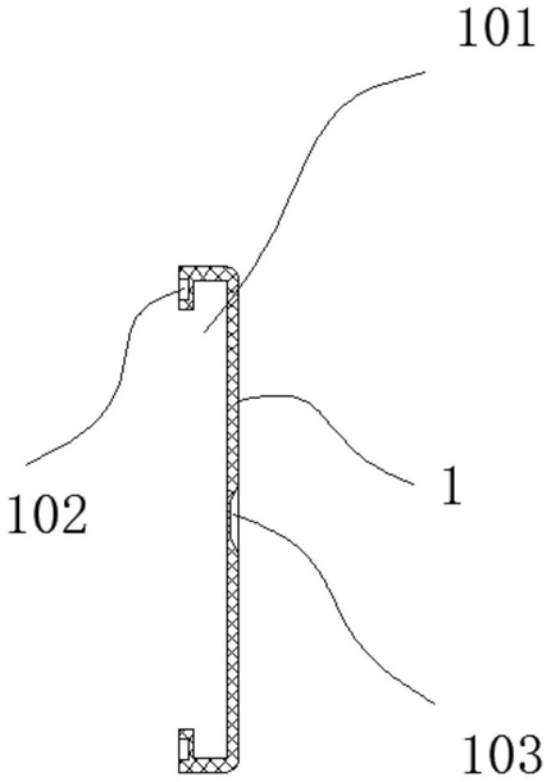

图3

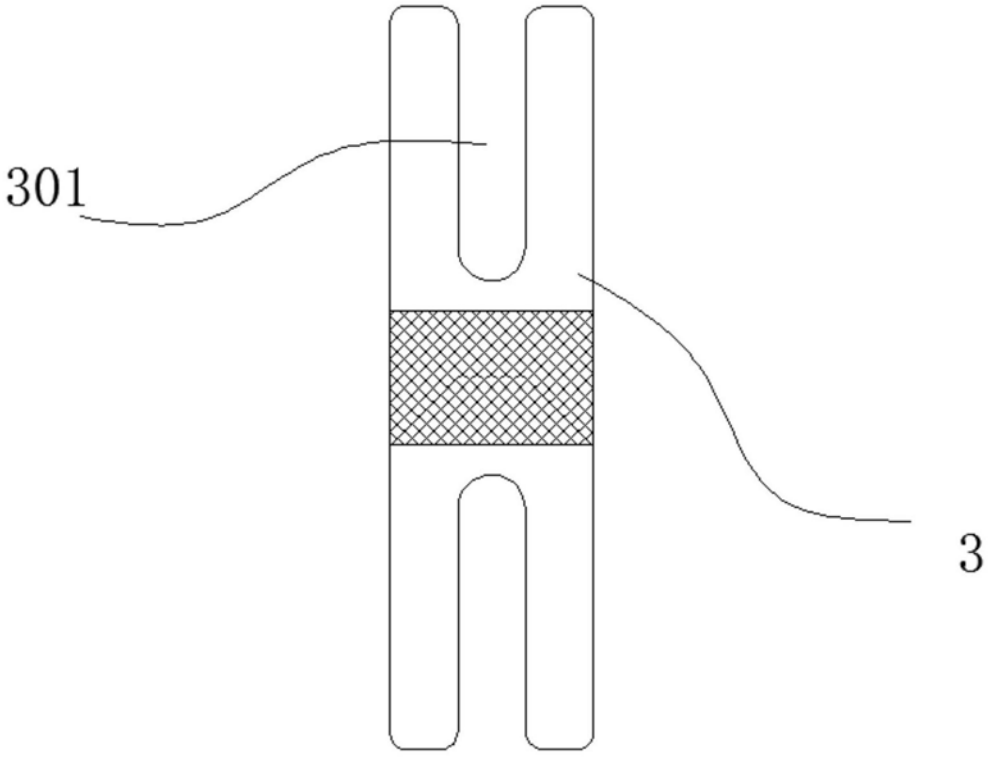

图4

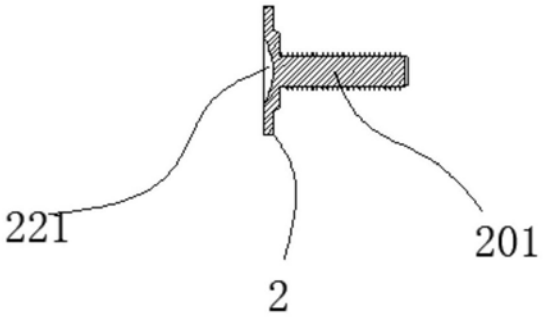

图5