(19)中华人民共和国国家知识产权局

(12)发明专利申请

(10)申请公布号 CN 101889947 A
(43)申请公布日 2010.11.24

(21)申请号 201010227546.2

(22)申请日 2010.07.13

(71)申请人 贺成功
地址 273500 山东省济宁市邹城市岚山南路1188号5号楼3单元602室

(72)发明人 贺成功 蔡圣朝 杨宪章 龙红慧

(51)Int.Cl.
A61H 39/06(2006.01)
A61H 39/08(2006.01)

权利要求书 1 页 说明书 2 页 附图 3 页

(54)发明名称

温针灸架

(57)摘要

本发明涉及一种针灸器械，具体涉及一种温针灸架。本发明的目的是针对温针灸现有技术中针柄末端的艾条段或艾炷容易脱落烫伤皮肤、烧坏床单等问题，提供了一种解决上述问题的温针灸架。温针灸架，由燃艾管、固定架、燃艾管托和伸缩臂四部分组成。其特征在于：所述的燃艾管设置有燃艾管把手、烧针上口、烧针下口、燃艾支撑架、防灰网，燃艾管为不锈钢管，使用后可擦掉艾烟油；燃艾管托设置为圆柱状，用来盛放燃艾管；固定架上面设置伸缩臂，伸缩臂另一端连接燃艾管托。本发明的优点是可多针同时施灸，能满足温针灸多个穴位的需要；针刺和艾灸分别进行，操作方便；既能温针灸，也能做穴位温和灸；可以对不同方向的针柄进行加热。

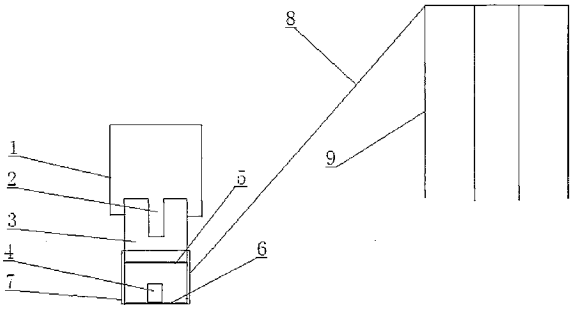

CN 101889947 A

1. 温针灸架，由燃艾管 3、固定架 9、燃艾管托 7 和伸缩臂 8 四部分组成。其特征在于：所述的燃艾管 3 设置有燃艾管把手 1、烧针上口 2、烧针下口 4、燃艾支撑架 5、防灰网 6，燃艾管 3 为不锈钢管，使用后可擦掉艾烟油；燃艾管托 7 设置为圆柱状，用来盛放燃艾管 3；固定架 9 上面设置伸缩臂 8，伸缩臂另一端连接燃艾管托 7。

2. 附图 5、附图 6 本发明另一种实施例的结构示意图。所述的固定架 9 设置为独杆支架，支架下有一稳定底座，支架上面有一固定伸缩臂 8 的横杆 10，伸缩臂 8 设置为 4-10 条，燃艾管托 7 也设置为 4-10 个。燃艾管把手 1 一端固定于燃艾管的中下部，长约 7cm。

3. 根据权利要求 1 所述的温针灸盒，其特征在于：所述的烧针上口 2 位于燃艾支撑架 5 上的上方，烧针下口 4 位于燃艾支撑架 5 上的上方，用于加热不同方向的针柄。

4. 根据权利要求 1 所述的温针灸盒，其特征在于：所述的伸缩臂 8 设置为 4-10 条，燃艾管托 7 也设置为 4-10 个。

5. 根据权利要求 1 所述的温针灸盒，其特征在于：所述的固定架 9 设置为长方形，四条支撑腿之间不设横梁，可以骑放在治疗床患者的上方，方便使用。

温针灸架

技术领域

[0001] 本发明涉及一种中医针灸器械，具体涉及一种温针灸架。

背景技术

[0002] 温针灸是将艾条段或艾炷固定在毫针针柄施灸，是将艾灸和针刺结合在一起使用的技术。

[0003] 临床使用时，针柄末端的艾条段或艾炷容易脱落烫伤皮肤、烧坏床单，不利于温针灸疗法的推广应用。

[0004] 公告号 CN201286854，公告日 2009.08.12 的中国专利文献公布了一种“新型温针灸器”。本实用新型的技术方案是：包括支杆、杆套和多孔温灸药管，其特征是在支杆下端设有吸盘，多孔温灸药管底部设有温灸针。该实用新型一次只能加热一根针，不能同时满足温针灸多个穴位的需要。

发明内容

[0005] 本发明的目的是针对现有温针灸技术中针柄末端的艾条段或艾炷容易脱落烫伤皮肤、烧坏床单等问题。提供了一种解决上述问题的温针灸盒。

[0006] 本发明的目的是通过以下技术手段实现的：温针灸架，由燃艾管、固定架、燃艾管托和伸缩臂四部分组成。其特征在于：所述的燃艾管设置有燃艾管把手、烧针上口、烧针下口、燃艾支撑架、防灰网，燃艾管为不锈钢管，使用后可擦掉艾烟油；燃艾管托设置为圆柱状，用来盛放燃艾管；固定架上面设置伸缩臂，伸缩臂另一端连接燃艾管托。

[0007] 所述的烧针上口位于燃艾支撑架上的上方，烧针下口位于燃艾支撑架上的上方，用于加热不同方向的针柄。

[0008] 所述的伸缩臂设置为 4-10 条，燃艾管托也设置为 4-10 个。

[0009] 所述的固定架设置为长方形，四条支撑腿之间不设横梁，可以骑放在治疗床患者的上方，方便使用。

[0010] 图 5、图 6 本发明另一种实施例的结构示意图。所述的固定架设置为独杆支架，支架下有一稳定底座，支架上面有一固定伸缩臂的横杆，伸缩臂设置为 4-10 条，燃艾管托也设置为 4-10 个。燃艾管把手一端固定于燃艾管的中下部，长约 7cm。

[0011] 与现有技术相比本发明具有以下优点：1、针刺和艾灸分别进行，操作方便；2、可多针同时施灸，能满足温针灸多个穴位的需要；3、既能温针灸，也能做穴位温和灸；4、本发明的温针灸盒可以对不同方向的针柄进行加热，操作方便。

附图说明

[0012] 图 1 为本发明一种实施例的结构示意图。

[0013] 图 2 为本发明温针灸架治疗头的结构示意图。

[0014] 图 3 本发明温针灸架治疗头上面观的结构示意图。

[0015] 图 4 本发明温针灸架上面观结构示意图。

[0016] 图 5 为本发明另一种实施例的结构示意图。

[0017] 图 6 为本发明另一种实施例温针灸架支架的结构示意图。

[0018] 图中，1、燃艾管把手 2、烧针上口 3、燃艾管 4、烧针下口 5、燃艾支撑架 6、防灰网 7、燃艾管托 8、伸缩臂 9、固定架 10、横杆

具体实施方式

[0019] 以下结合附图说明和具体实施方式对本发明做进一步的详细描述：

[0020] 如图 1、图 2、图 3、图 4 所示的温针灸架，由燃艾管 3、固定架 9、燃艾管托 7 和伸缩臂 8 四部分组成。其特征在于：所述的燃艾管 3 设置有燃艾管把手 1、烧针上口 2、烧针下口 4、燃艾支撑架 5、防灰网 6，燃艾管 3 为不锈钢管，使用后可擦掉艾烟油；燃艾管托 7 设置为圆柱状，用来盛放燃艾管 3；固定架 9 上面设置伸缩臂 8，伸缩臂另一端连接燃艾管托 7。

[0021] 所述的烧针上口 2 位于燃艾支撑架 5 上的上方，烧针下口 4 位于燃艾支撑架 5 上的上方，用于加热不同方向的针柄。

[0022] 所述的伸缩臂 8 设置为 4-10 条，燃艾管托 7 也设置为 4-10 个。

[0023] 所述的固定架 9 设置为长方形，四条支撑腿之间不设横梁，可以骑放在治疗床患者的上方，方便使用。

[0024] 图 5、图 6 本发明另一种实施例的结构示意图。所述的固定架 9 设置为独杆支架，支架下有一稳定底座，支架上面有一固定伸缩臂 8 的横杆 10，伸缩臂 8 设置为 4-10 条，燃艾管托 7 也设置为 4-10 个。燃艾管把手 1 一端固定于燃艾管的中下部，长约 7cm。

[0025] 本温针灸架使用方法：先将毫针刺入腧穴，行针得气后再将针柄插入燃艾管烧针口。针柄水平方向或近似水平方向使用烧针上口，艾条段在燃艾管内从上往下燃烧。针柄垂直方向或近似垂直方向使用烧针下口，艾条段在燃艾管内从下往上燃烧。灸毕，通过燃艾管把手将燃艾管取下，倒掉艾灰，以备下次使用。

[0026] 本发明提供了一种艾灸和针刺技术相结合的温针灸架解决了目前现有温针灸技术中针柄末端的艾条段或艾炷容易脱落烫伤皮肤、烧坏床单等问题。本发明的优点是可多针同时施灸，能满足温针灸多个穴位的需要；针刺和艾灸分别进行，操作方便；既能温针灸，也能做穴位温和灸；可以对不同方向的针柄进行加热。

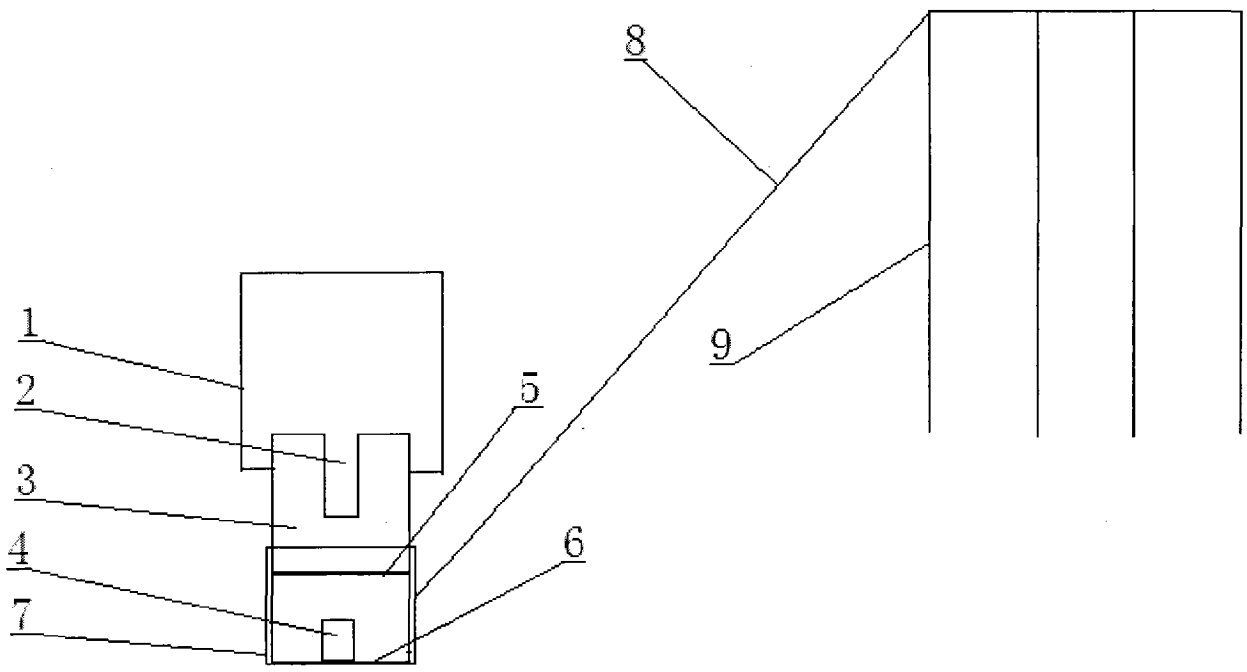

图 1

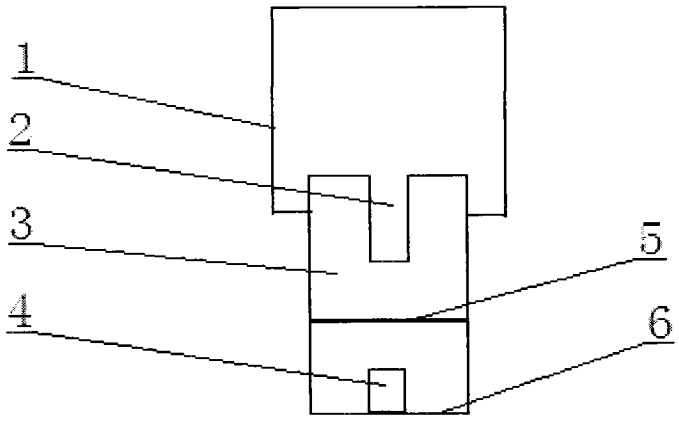

图 2

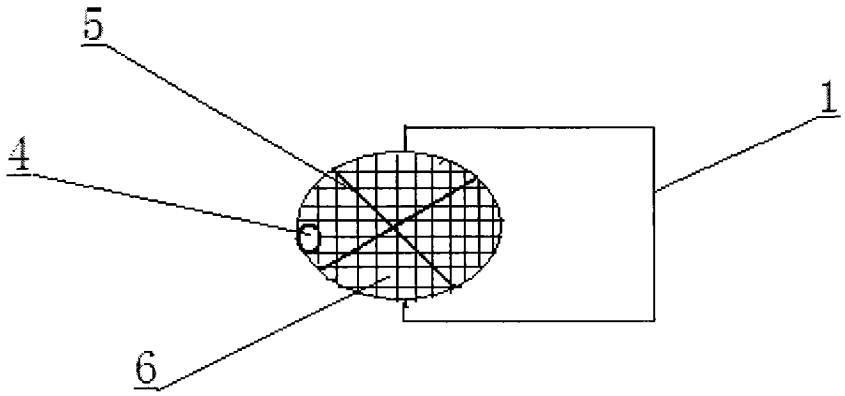

图 3

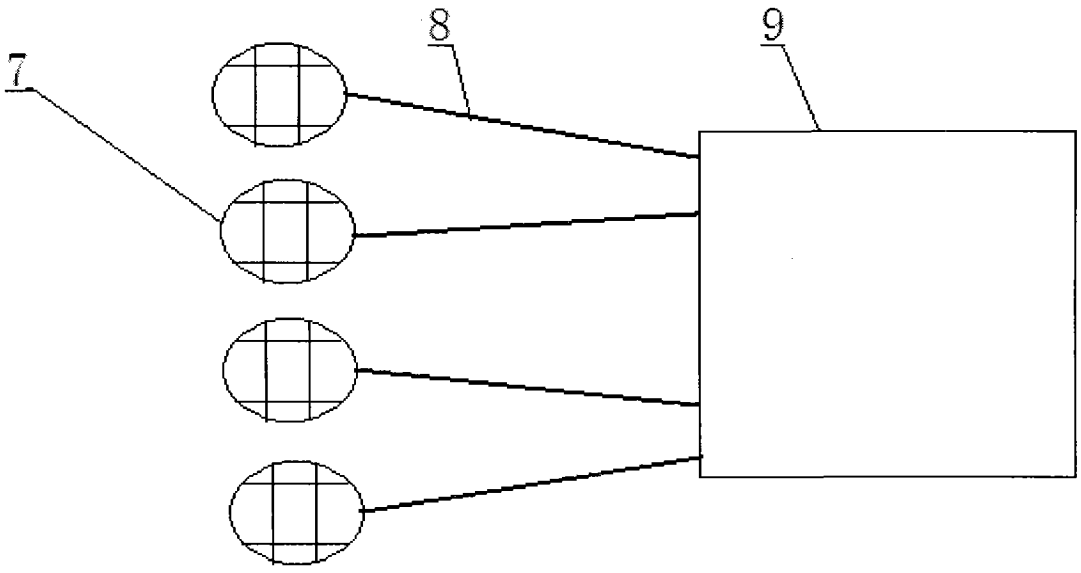

图 4

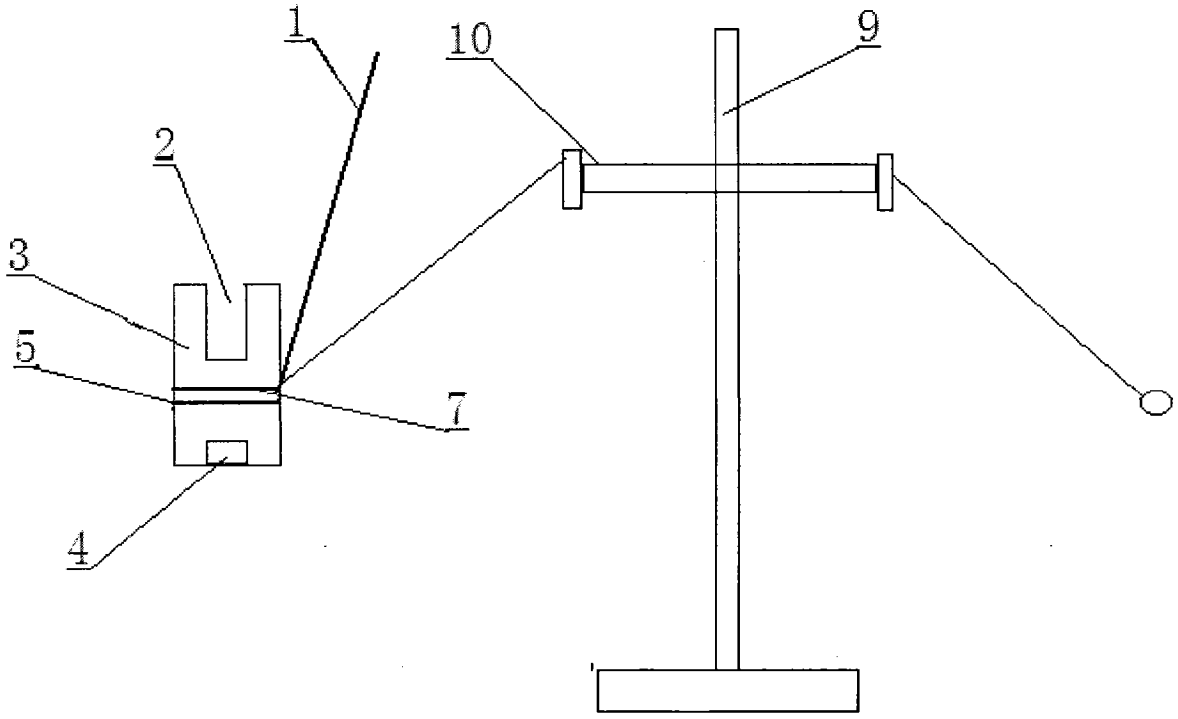

图 5

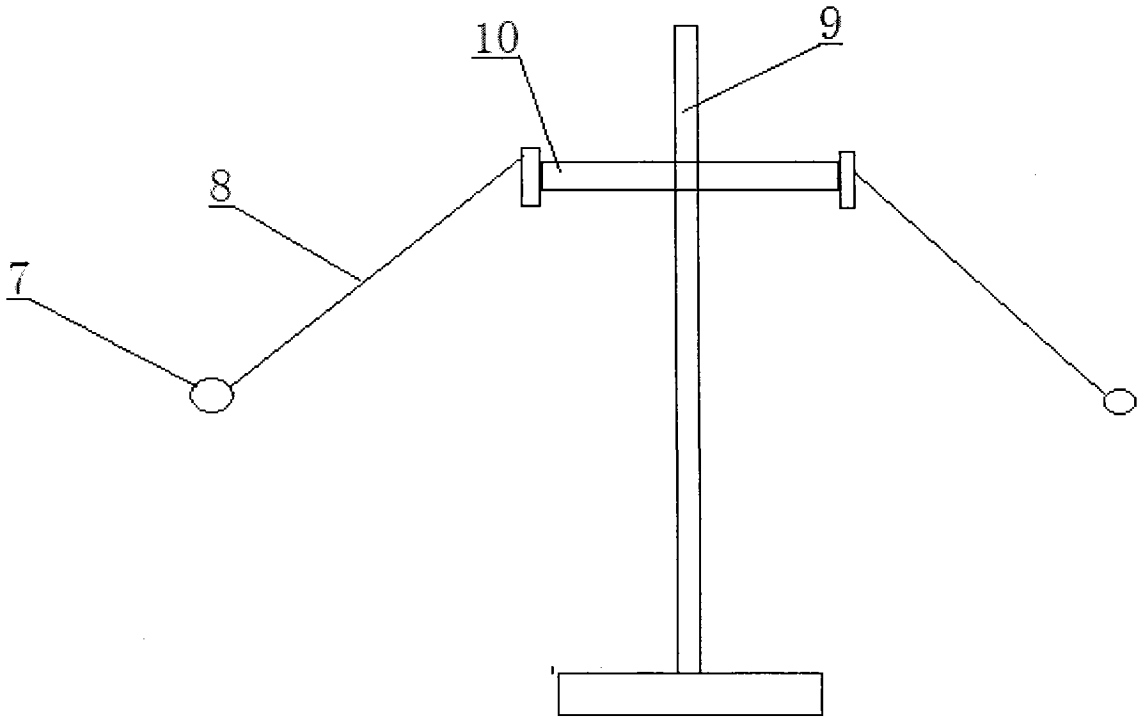

图 6