(19)中华人民共和国国家知识产权局

(12)实用新型专利

(10)授权公告号 CN 212238018 U
(45)授权公告日 2020.12.29

(21)申请号 201922224021.2

(22)申请日 2019.12.12

(73)专利权人 江苏新凯预涂膜科技有限公司
地址 224400 江苏省盐城市阜宁县沟墩镇工业集中区园区大道8号

(72)发明人 倪青峰 陈凯

(74)专利代理机构 成都明涛智创专利代理有限公司 51289
代理人 杜梦

(51)Int.Cl.
B05C 9/10(2006.01)
B05C 13/02(2006.01)

权利要求书1页 说明书3页 附图1页

(54)实用新型名称

一种预涂膜涂胶用传送辊

(57)摘要

本实用新型涉及传送辊技术领域，且公开了种预涂膜涂胶用传送辊，包括底板，所述底板的顶部左侧固定安装有固定板，所述固定板的背面转动连接有初始传动辊，所述底板的顶部且位于固定板的右侧固定安装有涂胶装置，所述底板的顶部右侧固定安装有驱动电机，所述驱动电机的输出轴固定安装有转轴，所述转轴的外表面固定连接有转动辊。该预涂膜涂胶用传送辊，通过传动辊和转动辊，便于对产品进行涂膜涂胶，通过螺纹杆、压板和固定块，可根据产品的种类进行不同程度的调节，通过活动架、第一弹簧、连杆、第二弹簧和活动块，在进行涂胶工作时，能够让两个毛刷与产品充分进行接触，解决了容易气泡脱层、涂膜涂胶效果差等问题。

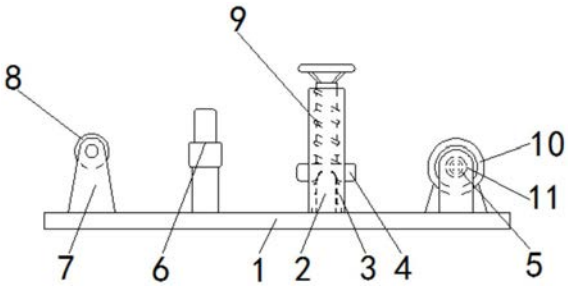

CN 212238018 U

1.一种预涂膜涂胶用传送辊，包括底板(1)，其特征在于：所述底板(1)的顶部左侧固定安装有固定板(7)，所述固定板(7)的背面转动连接有传动辊(8)，所述底板(1)的顶部且位于固定板(7)的右侧固定安装有涂胶装置(6)，所述底板(1)的顶部右侧固定安装有驱动电机(10)，所述驱动电机(10)的输出轴固定安装有转轴(5)，所述转轴(5)的外表面固定连接有转动辊(11)，所述底板(1)的顶部且位于有驱动电机(10)的左侧固定安装有支撑板(3)，所述底板(1)的顶部且位于支撑板(3)的背面固定安装有固定块(2)，所述底板(1)的顶部且位于固定块(2)的背面转动连接有螺纹杆(9)，所述螺纹杆(9)的外表面螺纹连接有与支撑板(3)相对应的压板(4)，所述涂胶装置(6)的顶部固定安装有壳体(13)，所述壳体(13)的顶部固定安装有框架(12)，所述壳体(13)的内部滑动连接有活动架(14)，所述活动架(14)的顶部固定连接有第一弹簧(15)，所述活动架(14)的顶部右侧固定连接有与壳体(13)相对应的第二弹簧(17)，所述第一弹簧(15)的顶部固定连接有与壳体(13)相对应的活动块(18)，所述活动块(18)的左右两侧均活动连接有与活动架(14)相对应的连杆(16)。

2.根据权利要求1所述的一种预涂膜涂胶用传送辊，其特征在于：所述连杆(16)、第二弹簧(17)均为两个，两个所述连杆(16)均通过固定杆与壳体(13)转动连接，两个所述连杆(16)均通过导套与活动架(14)和活动块(18)活动连接。

3.根据权利要求1所述的一种预涂膜涂胶用传送辊，其特征在于：所述活动块(18)顶部和框架(12)的内底壁均固定安装有胶盒，两个所述胶盒的对侧均固定连接有毛刷。

4.根据权利要求1所述的一种预涂膜涂胶用传送辊，其特征在于：所述活动架(14)的上表面左右两侧且位于两个连杆(16)的顶部均固定连接有与壳体(13)相对应的插柱。

5.根据权利要求1所述的一种预涂膜涂胶用传送辊，其特征在于：所述壳体(13)的左右端面均固定连接有连接块，所述连接块与第二弹簧(17)的连接方式为固定连接。

6.根据权利要求1所述的一种预涂膜涂胶用传送辊，其特征在于：所述压板(4)的底部开设有与固定块(2)相对应的凹槽，所述转轴(5)的正面转动连接有与底板(1)相对应的夹板，所述驱动电机(10)通过垫块与底板(1)固定连接。

一种预涂膜涂胶用传送辊

技术领域

[0001] 本实用新型涉及传送辊技术领域，具体为一种预涂膜涂胶用传送辊。

背景技术

[0002] 预涂膜是指预先将塑料薄膜上胶和复卷后，再与纸张印品复合的工艺，它先由预涂膜加工厂根据使用规格、幅面，将胶液涂布在薄膜上复卷后供使用厂家选择，而后再与印刷品进行复合，覆膜，即贴膜，就是将塑料薄膜涂上黏合剂，与纸印刷品经加热、加压后使之黏合在一起，形成纸塑合一产品的加工技术，经覆膜的印刷品，由于表面多了一层薄而透明的塑料薄膜，表面更平滑光亮，从而提高印刷品的光泽度和牢度，图文颜色更鲜艳，富有立体感，同时更起到防水、防污、耐磨、耐摺和耐化学腐蚀等作用。

[0003] 现有的用于一种预涂膜涂胶用传送辊，成本高，功能不齐全，不具有多种功能，在整体设计上技术革新不够，容易出现起泡和脱膜现象，在大面积实地印刷或湿度大的工作环境下，起泡和脱膜现象尤为严重，产品表面经常产生光泽度不一的亮点或雾点，产品容易发生卷曲现象，使用起来非常不方便，故而提出了一种预涂膜涂胶用传送辊来解决上述提出的问题。

实用新型内容

[0004] (一)解决的技术问题

[0005] 针对现有技术的不足，本实用新型提供了一种预涂膜涂胶用传送辊，具备避免气泡脱层、涂膜涂胶效果好等优点，解决了容易气泡脱层、涂膜涂胶效果差等问题。

[0006] (二)技术方案

[0007] 为实现上述避免气泡脱层、涂膜涂胶效果好的目的，本实用新型提供如下技术方案：一种预涂膜涂胶用传送辊，包括底板，所述底板的顶部左侧固定安装有固定板，所述固定板的背面转动连接有初始传动辊，所述底板的顶部且位于固定板的右侧固定安装有涂胶装置，所述底板的顶部右侧固定安装有驱动电机，所述驱动电机的输出轴固定安装有转轴，所述转轴的外表面固定连接有转动辊，所述底板的顶部且位于有驱动电机的左侧固定安装有支撑板，所述底板的顶部且位于支撑板的背面固定安装有固定块，所述底板的顶部且位于固定块的背面转动连接有螺纹杆，所述螺纹杆的外表面螺纹连接有与支撑板相对应的压板，所述涂胶装置的顶部固定安装有壳体，所述壳体的顶部固定安装有框架，所述壳体的内部滑动连接有活动架，所述活动架的顶部固定连接有第一弹簧，所述活动架的顶部右侧固定连接有与壳体相对应的第二弹簧，所述第一弹簧的顶部固定连接有与壳体相对应的活动块，所述活动块的左右两侧均活动连接有与活动架相对应的连杆。

[0008] 优选的，所述连杆、第二弹簧均为两个，两个所述连杆均通过固定杆与壳体转动连接，两个所述连杆均通过导套与活动架和活动块活动连接。

[0009] 优选的，所述活动块顶部和框架的内底壁均固定安装有胶盒，两个所述胶盒的对侧均固定连接有毛刷。

[0010] 优选的，所述活动架的上表面左右两侧且位于两个连杆的顶部均固定连接有与壳体相对应的插柱。

[0011] 优选的，所述壳体的左右端面均固定连接有连接块，所述连接块与第二弹簧的连接方式为固定连接。

[0012] 优选的，所述压板的底部开设有与固定块相对应的凹槽，所述转轴的正面转动连接有与底板相对应的夹板，所述驱动电机通过垫块与底板固定连接。

[0013] (三)有益效果

[0014] 与现有技术相比，本实用新型提供了一种预涂膜涂胶用传送辊，具备以下有益效果：

[0015] 1、该预涂膜涂胶用传送辊，通过把需要进行涂膜涂胶的产品安装在传动辊上，再穿过两个毛刷，然后穿过固定块和压板，最后固定在转动辊上，转动螺纹杆，让压板压住产品，启动驱动电机，带动转动辊转动，从而让传动辊能够转动，使得产品经过涂胶装置时对产品进行涂胶，在压板下进行涂膜，完毕后停止驱动电机转动，解决了容易气泡脱层、涂膜涂胶效果差等问题。

[0016] 2、该预涂膜涂胶用传送辊，通过传动辊和转动辊，便于对产品进行涂膜涂胶，通过螺纹杆、压板和固定块，可根据产品的种类进行不同程度的调节，增大涂膜的密实性，延长产品的使用寿命，通过活动架、第一弹簧、连杆、第二弹簧和活动块，在进行涂胶工作时，能够让两个毛刷与产品充分进行接触，同时在第一弹簧和第二弹簧让产品不会产生刮痕，从而保证了涂胶的完好性，解决了容易气泡脱层、涂膜涂胶效果差等问题。

附图说明

[0017] 图1为本实用新型结构示意图；

[0018] 图2为本实用新型结构俯视图；

[0019] 图3为本实用新型结构涂胶装置示意图。

[0020] 图中：1底板、2固定块、3支撑板、4压板、5转轴、6涂胶装置、7固定板、8传动辊、9螺纹杆、10驱动电机、11转动辊、12框架、13壳体、14 活动架、15第一弹簧、16连杆、17第二弹簧、18活动块。

具体实施方式

[0021] 下面将结合本实用新型实施例中的附图，对本实用新型实施例中的技术方案进行清楚、完整地描述，显然，所描述的实施例仅仅是本实用新型一部分实施例，而不是全部的实施例。基于本实用新型中的实施例，本领域普通技术人员在没有做出创造性劳动前提下所获得的所有其他实施例，都属于本实用新型保护的范围。

[0022] 请参阅图1-3，一种预涂膜涂胶用传送辊，包括底板1，底板1的顶部左侧固定安装有固定板7，固定板7的背面转动连接有传动辊8，底板1的顶部且位于固定板7的右侧固定安装有涂胶装置6，底板1的顶部右侧固定安装有驱动电机10，驱动电机10的型号为Y160M-4，驱动电机10的输出轴固定安装有转轴5，转轴5的外表面固定连接有转动辊11，底板1的顶部且位于有驱动电机10的左侧固定安装有支撑板3，底板1的顶部且位于支撑板3的背面固定安装有固定块2，底板1的顶部且位于固定块2的背面转动连接有螺纹杆9，螺纹杆9的外表面

螺纹连接有与支撑板3相对应的压板4，压板4的底部开设有与固定块2相对应的凹槽，转轴5的正面转动连接有与底板1相对应的夹板，驱动电机10通过垫块与底板1固定连接，涂胶装置6的顶部固定安装有壳体13，述壳体13的左右端面均固定连接有连接块，连接块与第二弹簧17的连接方式为固定连接，壳体13的顶部固定安装有框架12，壳体13的内部滑动连接有活动架14，活动架14的上表面左右两侧且位于两个连杆16 的顶部均固定连接有与壳体13相对应的插柱，活动架14的顶部固定连接有第一弹簧15，活动架14的顶部右侧固定连接有与壳体13相对应的第二弹簧 17，第一弹簧15的顶部固定连接有与壳体13相对应的活动块18，活动块18 顶部和框架12的内底壁均固定安装有胶盒，两个胶盒的对侧均固定连接有毛刷，活动块18的左右两侧均活动连接有与活动架14相对应的连杆16，连杆 16、第二弹簧17均为两个，两个连杆16均通过固定杆与壳体13转动连接，两个连杆16均通过导套与活动架14和活动块18活动连接。

[0023] 综上所述，该预涂膜涂胶用传送辊，通过把需要进行涂膜涂胶的产品安装在传动辊8上，再穿过两个毛刷，然后穿过固定块2和压板4，最后固定在转动辊11上，转动螺纹杆9，让压板4压住产品，启动驱动电机10，带动转动辊11转动，从而让传动辊8能够转动，使得产品经过涂胶装置6时对产品进行涂胶，在压板4下进行涂膜，完毕后停止驱动电机10转动，解决了容易气泡脱层、涂膜涂胶效果差等问题，通过传动辊8和转动辊11，便于对产品进行涂膜涂胶，通过螺纹杆9、压板4和固定块2，可根据产品的种类进行不同程度的调节，增大涂膜的密实性，延长产品的使用寿命，通过活动架14、第一弹簧15、连杆16、第二弹簧17和活动块18，在进行涂胶工作时，能够让两个毛刷与产品充分进行接触，同时在第一弹簧15和第二弹簧17让产品不会产生刮痕，从而保证了涂胶的完好性，解决了容易气泡脱层、涂膜涂胶效果差等问题。

[0024] 需要说明的是，在本文中，诸如第一和第二等之类的关系术语仅仅用来将一个实体或者操作与另一个实体或操作区分开来，而不一定要求或者暗示这些实体或操作之间存在任何这种实际的关系或者顺序。而且，术语“包括”、“包含”或者其任何其他变体意在涵盖非排他性的包含，从而使得包括一系列要素的过程、方法、物品或者设备不仅包括那些要素，而且还包括没有明确列出的其他要素，或者是还包括为这种过程、方法、物品或者设备所固有的要素。在没有更多限制的情况下，由语句“包括一个……”限定的要素，并不排除在包括所述要素的过程、方法、物品或者设备中还存在另外的相同要素。

[0025] 尽管已经示出和描述了本实用新型的实施例，对于本领域的普通技术人员而言，可以理解在不脱离本实用新型的原理和精神的情况下可以对这些实施例进行多种变化、修改、替换和变型，本实用新型的范围由所附权利要求及其等同物限定。

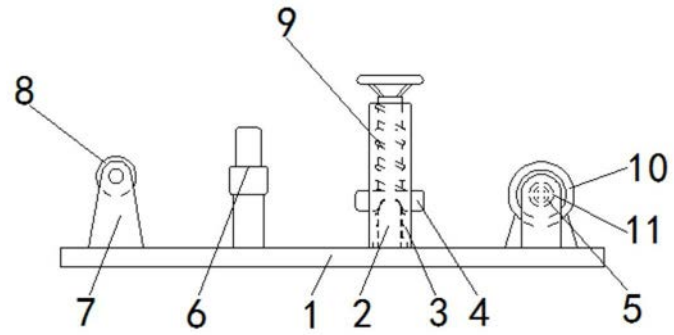

图1

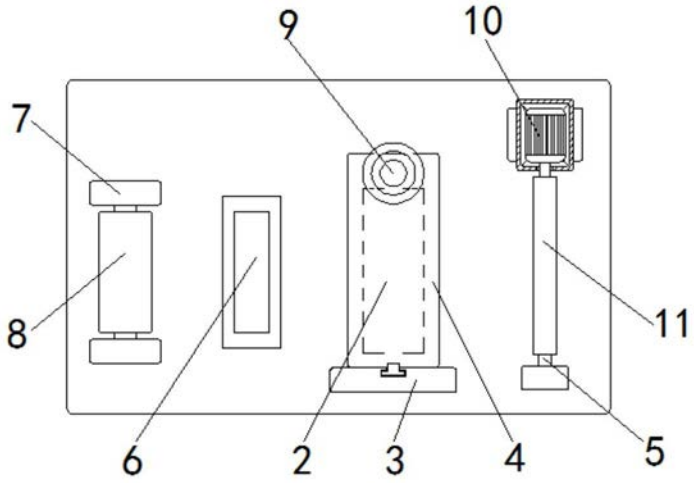

图2

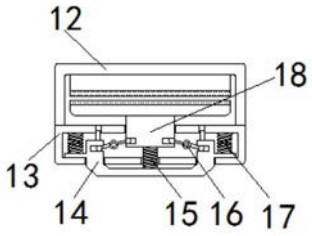

图3