(19) 대한민국특허청(KR)
(12) 공개특허공보(A)

(11) 공개번호 10-2015-0087003
(43) 공개일자 2015년07월29일

(51) 국제특허분류(Int. Cl.)
A47B 83/02 (2006.01)
(21) 출원번호 10-2014-0007349
(22) 출원일자 2014년01월21일
심사청구일자 2014년01월21일

(71) 출원인
인천대학교 산학협력단
인천광역시 연수구 아카데미로 119, 11호 12 (송도동)
(72) 발명자
황명환
경기도 부천시 소사구 소사로78번길 42, 102동 1906호 (소사본동, 풍림아파트)
우인성
인천광역시 서구 봉오대로283번길 6, 3동 501호 (가정동, 가정뉴서울아파트)
김부겸
경상남도 거제시 장평2로 36, 301동 506호 (장평동, 장평3주공아파트)
(74) 대리인
특허법인 남앤드남

전체 청구항 수 : 총 5 항

(54) 발명의 명칭 **의자 결합식 테이블**

(57) 요 약

의자 결합식 테이블이 개시된다. 본 발명의 의자 결합식 테이블은, 상판, 상판의 밑면에 결합되는 기둥 및 기둥과 결합되고 지면으로부터 상판을 지지하는 지지부재를 갖는 테이블; 및 상판의 하측 공간으로 인입 가능하게 형성되는 의자를 포함하고, 의자가 상판의 하측 공간으로 인입되면 인출방향을 제외한 의자의 유동이 방지되도록, 의자와 지지부재는 볼록오목 구조로 맞춰지는 것을 특징으로 한다. 본 발명에 의하면, 의자와 테이블의 결합상태를 견고하게 유지하거나 간단하게 해제시킬 수 있으며, 여성이나 노약자 혼자서도 결합된 의자와 테이블을 손쉽게 이동시킬 수 있도록 이루어지는 의자 결합식 테이블을 제공할 수 있게 된다.

대 표 도 - 도2

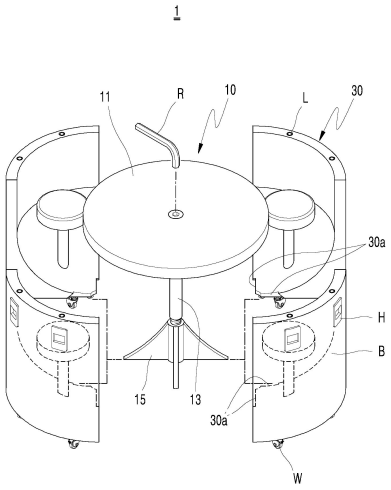

명 세 서

청구범위

청구항 1

상판, 상기 상판의 밑면에 결합되는 기둥 및 상기 기둥과 결합되고 지면으로부터 상기 상판을 지지하는 지지부재를 갖는 테이블; 및

상기 상판의 하측 공간으로 인입 가능하게 형성되는 의자를 포함하고,

상기 의자가 상기 상판의 하측 공간으로 인입되면 인출방향을 제외한 상기 의자의 유동이 방지되도록, 상기 의자와 상기 지지부재는 볼록오목 구조로 맞춰지는 것을 특징으로 하는 의자 결합식 테이블.

청구항 2

제1항에 있어서,

상기 상판은 원형으로 이루어지고,

상기 지지부재는, 복수 개로 형성되고 각각 상기 기둥으로부터 상기 상판의 반경 방향으로 연장되며,

상기 의자의 하단부는, 서로 이웃한 상기 지지부재 사이에 맞춰지도록 상기 기둥을 향해 볼록한 형태로 형성되는 것을 특징으로 하는 의자 결합식 테이블.

청구항 3

제1항에 있어서,

상기 의자의 상단에는 잠금부재가 돌출가능하게 형성되고,

상기 테이블의 저면에는 상기 잠금부재가 삽입되는 삽입홈이 형성되며,

상기 의자의 등받이에는 상기 잠금부재의 돌출을 조작하는 손잡이가 형성되는 것을 특징으로 하는 의자 결합식 테이블.

청구항 4

제3항에 있어서,

상기 삽입홈의 안쪽에는 제1 마그넷부가 형성되고,

상기 잠금부재의 상단에는, 상기 제1 마그넷부와의 사이에 자기력이 작용하는 제2 마그넷부가 형성되며,

상기 제1 마그넷부 및 상기 제2 마그넷부 중 어느 하나 이상은 영구자석인 것을 특징으로 하는 의자 결합식 테이블.

청구항 5

제3항에 있어서,

상기 테이블에는, 상기 기둥이 회전가능하게 결합되는 관통홀이 형성되고,

상기 지지부재는 상기 기둥과 나사결합되며,

상기 의자가 상기 상판의 하측 공간으로 인입된 상태에서 상기 기둥이 회전하면 상기 의자의 상단부가 상기 테이블의 저면을 지지하는 것을 특징으로 하는 의자 결합식 테이블.

발명의 설명

기 술 분 야

[0001] 본 발명은 의자 결합식 테이블에 관한 것으로, 보다 상세하게는, 테이블의 하측 공간으로 의자를 인입시키면 의

자와 테이블이 미려한 형태로 결합되고, 테이블 주위에 넓은 가용공간을 확보할 수 있도록 이루어지는 결합식 테이블에 관한 것이다.

배 경 기 술

[0002] 테이블(table)은 식사, 응접, 회의 등에 쓰이는 가구의 총칭으로서, 보통 원형 또는 사각형의 판(板)과 이것을 지지하는 다리로 되어 있다. 테이블에는 식사용 테이블, 응접용 테이블, 티테이블, 회의용 테이블, 사이드 테이블 등이 있다.

[0003] 식사용 테이블은 직사각형, 정사각, 타원형, 원형 등이 있으며 다리가 보통 4개 달려 있다. 구조상 판을 좌우로 접을 수 있는 것과 필요에 따라 잡아당겨 넓이를 늘릴 수 있는 확장용 판이 붙어 있는 확장 테이블 등 여러 가지가 있다. 응접용 테이블은 응접실의 크기나 형식에 따라 테이블의 모양과 크기가 달라지는데, 거의가 목재이고 판의 모양은 직사각형이 많다. 재료는 식사용 테이블과 거의 동일하다.

[0004] 티테이블은 응접용 테이블 중 비교적 소형의 것을 가리킨다. 이것의 하나로서 몇 개의 테이블을 짝지은 네스트 테이블이 있다. 회의용 테이블은 직사각형의 것이 일반적인데 원형, 타원형도 있으며, 확장식, 접었다 폈다 하는 것 등도 있다. 재료로서는 목제 외에 강제(鋼製) 또는 그 혼합형이 있다. 사이드테이블은 벽면에 붙여 놓거나 침대 옆에 놓아 장식과 실용을 겸한 테이블을 말하는데 보조용 식탁에서 비롯되었다.

[0005] 테이블에는 사용자가 착석한 상태에서 테이블을 사용할 수 있도록 보통 의자가 구비된다. 의자는 테이블의 종류 및 형태에 관계없이 구비되는 경우도 있으나, 미관적 또는 실용적인 목적에 따라 테이블과 의자가 한 세트로 이루어지는 경우도 있다.

[0006] 의자가 한 세트로 구비되는 테이블과 관련하여 대한민국 공개특허공보 제2000-0065067호에는 테이블과 의자의 결합조립체가 개시되어 있으며, 공개특허공보 제2000-0065067호는 기부, 테이블 및 두 개의 의자로 구성되어 있다. 기부는 한 쌍의 평행한 측부 막대기 및 측부 막대기의 두 개의 단부를 연결하는 한 쌍의 횡방향 단부 막대기를 갖는 장방형 프레임으로서 형성되어 있다. 테이블은 기부의 중간 부분에 견고하게 설치되는 다리 부분 및 다리 부분의 상측 단부에 설치되는 테이블 상판을 갖고 있으며, 테이블 상판은 제 1 수납 공간을 형성하는 중공형 하측부 및 제 1 수납 공간을 덮는 평탄한 상측부를 갖고 있다. 두 개의 의자는 테이블의 양측에서 기부에 활주 가능하게 설치되어 있으며, 각각의 의자는 제 2 수납 공간을 형성하는 중공형 하측부 및 중공형 하측부의 개방 상측 단부에 회전가능하게 설치되는 좌석판넬을 갖고 있으며, 좌석판넬은 제 2 수납 공간을 닫기 위한 제 1 위치와 제 2 수납 공간에 접근하기 위한 제 2 위치 사이에서 회전 가능하다.

[0007] 공개특허공보 제2000-0065067호는 의자가 신장된 위치와 수축된 위치 사이에서 기부를 따라 활주 이동하고, 의자와 테이블 사이의 거리는 사용자의 체격 치수에 적합하도록 조절될 수 있는 이점이 있다.

[0008] 그러나, 공개특허공보 제2000-0065067호를 포함하는 종래의 의자 결합식 테이블은, 의자가 항상 테이블에 결합된 형태로 제작됨에 따라 테이블과 떨어진 위치에서 의자를 사용해야 하는 경우에 의자를 이동시켜서 사용할 수 없는 단점이 있었다.

[0009] 또한, 공개특허공보 제2000-0065067호를 포함하는 종래의 의자 결합식 테이블은, 의자가 레일을 따라 움직이거나 또는 의자에 이동성을 부여하기 위해 의자의 하단에는 바퀴가 결합된 경우가 있으나, 테이블은 안정성을 위해 바퀴가 결합되지 않으며, 이에 따라 테이블을 이동시켜야 하는 경우 테이블을 들고 이동시키려면 2 이상의 사람이 요구되는 단점이 있었다.

[0010] 아울러, 테이블과 의자가 결합되어 있으므로 그 중량 및 부피가 큼에 따라 여성이나 노약자는 여러 명이 협동하더라도 이동시키기 어려운 불편함이 있었으며, 의자가 테이블로부터 분리되더라도 테이블의 하단에 바퀴가 결합되지 않기 때문에 여성이나 노약자는 혼자서는 테이블을 들고 이동시키기 어려운 단점이 있었다.

선행기술문헌

특허문헌

[0011] (특허문헌 0001) (0001) 대한민국 공개특허공보 제2000-0065067호(공개일:2000.11.06)

발명의 내용

해결하려는 과제

[0012] 본 발명의 목적은, 다수의 의자가 테이블과 결합되더라도 그 결합과정이 용이하게 이루어지고, 심플하면서도 미려한 외관을 형성하며, 테이블 주위에 넓은 여유공간을 확보할 수 있도록 이루어지는 의자 결합식 테이블을 제공하는 것이다.

[0013] 또한, 의자와 테이블의 결합상태를 견고하게 유지하거나 간단하게 해제시킬 수 있으며, 여성이나 노약자 혼자서도 결합된 의자와 테이블을 손쉽게 이동시킬 수 있도록 이루어지는 의자 결합식 테이블을 제공하는 것이다.

과제의 해결 수단

[0014] 상기 목적은, 본 발명에 따라, 상판, 상기 상판의 밑면에 결합되는 기둥 및 상기 기둥과 결합되고 지면으로부터 상기 상판을 지지하는 지지부재를 갖는 테이블; 및 상기 상판의 하측 공간으로 인입 가능하게 형성되는 의자를 포함하고, 상기 의자가 상기 상판의 하측 공간으로 인입되면 인출방향을 제외한 상기 의자의 유동이 방지되도록, 상기 의자와 상기 지지부재는 볼록오목 구조로 맞춰지는 것을 특징으로 하는 의자 결합식 테이블에 의하여 달성된다.

[0015] 상기 상판은 원형으로 이루어지고, 상기 지지부재는, 복수 개로 형성되고 각각 상기 기둥으로부터 상기 상판의 반경 방향으로 연장되며, 상기 의자의 하단부는, 서로 이웃한 상기 지지부재 사이에 맞춰지도록 상기 기둥을 향해 볼록한 형태로 형성될 수 있다.

[0016] 상기 의자의 상단에는 잠금부재가 돌출가능하게 형성되고, 상기 테이블의 저면에는 상기 잠금부재가 삽입되는 삽입홈이 형성되며, 상기 의자의 등받이에는 상기 잠금부재의 돌출을 조작하는 손잡이가 형성될 수 있다.

[0017] 상기 삽입홈의 안쪽에는 제1 마그넷부가 형성되고, 상기 잠금부재의 상단에는, 상기 제1 마그넷부와의 사이에 자기력이 작용하는 제2 마그넷부가 형성되며, 상기 제1 마그넷부 및 상기 제2 마그넷부 중 어느 하나 이상은 영구자석으로 이루어질 수 있다.

[0018] 상기 테이블에는, 상기 기둥이 회전가능하게 결합되는 관통홀이 형성되고, 상기 지지부재는 상기 기둥과 나사결합되며, 상기 의자가 상기 상판의 하측 공간으로 인입된 상태에서 상기 기둥이 회전하면 상기 의자의 상단부가 상기 테이블의 저면을 지지할 수 있다.

발명의 효과

[0019] 본 발명에 의하면, 상판, 상판의 밑면에 결합되는 기둥 및 기둥과 결합되고 지면으로부터 상판을 지지하는 지지부재를 갖는 테이블; 및 상판의 하측 공간으로 인입 가능하게 형성되는 의자를 포함하고, 의자가 상판의 하측 공간으로 인입되면 인출방향을 제외한 의자의 유동이 방지되도록, 의자와 지지부재는 볼록오목 구조로 맞춰짐에 따라, 다수의 의자가 테이블과 결합되더라도 그 결합과정이 용이하게 이루어지고, 심플하면서도 미려한 외관을 형성하며, 테이블 주위에 넓은 여유공간을 확보할 수 있도록 이루어지는 의자 결합식 테이블을 제공할 수 있게 된다.

[0020] 또한, 의자와 테이블의 결합상태를 견고하게 유지하거나 간단하게 해제시킬 수 있으며, 여성이나 노약자 혼자서도 결합된 의자와 테이블을 손쉽게 이동시킬 수 있도록 이루어지는 의자 결합식 테이블을 제공할 수 있게 된다.

도면의 간단한 설명

[0021] 도 1은 본 발명의 일 실시예에 따른 의자 결합식 테이블의 결합상태를 나타내는 도면.

도 2는 도 1의 의자 결합식 테이블의 사용상태를 나타내는 도면.

도 3a 및 도 3b는 도 1의 의자 결합식 테이블의 잠금부재와 홈을 나타내는 단면도.

도 4a 및 도 4b는 도 1의 의자 결합식 테이블의 단면도.

도 5는 본 발명의 다른 실시예에 따른 의자 결합식 테이블의 사용상태를 나타내는 도면.

발명을 실시하기 위한 구체적인 내용

[0022] 이하, 첨부된 도면을 참조하여 본 발명의 바람직한 실시예들을 상세하게 설명하면 다음과 같다. 다만, 본 발명을 설명함에 있어서, 이미 공지된 기능 혹은 구성에 대한 설명은, 본 발명의 요지를 명료하게 하기 위하여 생략

하기로 한다.

[0023] 본 발명의 의자 결합식 테이블은, 다수의 의자가 테이블과 결합되더라도 그 결합과정이 용이하게 이루어지고, 심플하면서도 미려한 외관을 형성하며, 테이블 주위에 넓은 여유공간을 확보할 수 있도록 이루어진다.

[0024] 또한, 본 발명의 의자 결합식 테이블은, 의자와 테이블의 결합상태를 견고하게 유지하거나 간단하게 해제시킬 수 있으며, 여성이나 노약자 혼자서도 결합된 의자와 테이블을 손쉽게 이동시킬 수 있도록 이루어진다.

[0025] 도 1은 본 발명의 일 실시예에 따른 의자 결합식 테이블의 결합상태를 나타내는 도면, 도 2는 도 1의 의자 결합식 테이블의 사용상태를 나타내는 도면, 도 3a 및 도 3b는 도 1의 의자 결합식 테이블의 잠금부재와 홈을 나타내는 단면도, 도 4a 및 도 4b는 도 1의 의자 결합식 테이블의 단면도, 도 5는 본 발명의 다른 실시예에 따른 의자 결합식 테이블의 사용상태를 나타내는 도면이다.

[0026] 도 1 및 도 2에 도시된 바와 같이, 본 발명의 일 실시예에 따른 의자 결합식 테이블(1)은, 테이블(10)의 하측 공간으로 의자(30)를 인입시키면 의자(30)와 테이블(10)이 미려한 형태로 결합되고 테이블(10) 주위에 넓은 가용공간을 확보할 수 있도록 이루어지며, 테이블(10) 및 의자(30)를 포함하여 구성된다.

[0027] 테이블(10)은 상판(11), 기둥(13) 및 지지부재(15)를 포함하여 구성된다.

[0028] 상판(11)은 원형이나 정다각형과 같이 원주방향을 따라 가장자리가 일정한 모양으로 반복되게 이루어지는 것이 바람직하다. 상판(11)은 목재, 합성수지 등 일반적인 테이블(10)의 상판(11)과 동일한 재질로 형성된다.

[0029] 기둥(13)은 상판(11)의 밑면의 중앙에 결합되어 하방으로 연장되며, 지지부재(15)는 기둥(13)과 결합되어 지면으로부터 기둥(13) 및 상판(11)을 지지하게 된다.

[0030] 지지부재(15)는 복수 개로 형성되고 각각 기둥(13)으로부터 상판(11)의 반경 방향으로 연장된다. 지지부재(15)는 테이블(10)이 어느 한쪽으로 기울지 않도록 테이블(10)을 지면으로부터 지지하기 위해, 기둥(13)으로부터 서로 등각을 이루면서 상판(11)의 반경 방향으로 최소 3개 이상 형성되는 것이 바람직하다. 도 2에 도시된 바와 같이, 지지부재(15)가 기둥(13)으로부터 방사형으로 연장됨에 따라 서로 인접한 지지부재(15) 사이에는 오목한 공간이 형성된다.

[0031] 의자(30)는 상판(11)의 하측 공간으로 인입 가능하게 형성된다. 본 발명의 의자 결합식 테이블(1)은 테이블(10)의 둘레를 따라 복수의 의자(30)가 결합되도록 이루어지며, 의자(30)의 하단부가 상판(11)의 하측 공간으로 인입되어 지지부재(15)에 결합된다. 의자(30)의 이동이 용이하도록 의자(30)의 하단에는 바퀴(W)가 결합된다.

[0032] 도 2에 도시된 바와 같이, 의자(30)의 하단부는 서로 이웃한 지지부재(15) 사이의 오목한 공간에 맞춰지도록 기둥(13)을 향해 볼록한 형태로 형성된다. 즉, 인접한 한 쌍의 지지부재(15)에 의해 형성되는 지지부재(15) 사이의 공간은 의자(30)의 하단부와 서로 볼록오목 구조로 맞춰지도록 꼭 맞게 형성된다. 의자(30)의 하단부에는 지지부재(15)의 형상에 맞게 홈(30a)이 형성된다.

[0033] 의자(30)가 테이블(10)의 하측 공간으로 인입되면, 볼록하게 형성되는 의자(30)의 하단부가 오목하게 형성되는 지지부재(15) 사이에 끼워짐에 따라 의자(30)는 인출방향 이외의 타방향으로 유동이 방지된다.

[0034] 도 1에 도시된 바와 같이, 의자(30)와 테이블(10)이 결합되면, 의자(30)와 테이블(10)이 일체의 원통형을 형성하게 된다. 상판(11)이 다각형이나 자유형태로 형성된 경우에는 의자(30)와 테이블(10)이 다양한 통 형태를 형성할 수 있다.

[0035] 의자(30)와 테이블(10)의 결합은 의자(30)가 사용되지 않을 때 이루어지므로, 의자(30)와 테이블(10)이 결합된 상태에서 의자(30)와 테이블(10)의 내부로 이물질의 침투가 방지되도록 서로 인접한 의자(30) 사이 및 의자(30)와 테이블(10)의 사이에 틈이 관찰되지 않는 형태로 형성되는 것이 바람직하다. 이에 따라 의자(30) 등받이의 상단부는 테이블(10)의 가장자리와 일치되는 것이 바람직하다.

[0036] 도 3a 및 도 3b에 도시된 바와 같이, 본 발명에 따른 의자 결합식 테이블(1)은, 의자(30)를 장기간 사용하지 않을 경우 의자(30)와 테이블(10)이 결합된 상태에서 의자(30)의 인출을 차단하는 구조가 구비된다.

[0037] 의자(30)의 상단에는 잠금부재(L)가 돌출가능하게 형성되고, 테이블(10)의 저면에는 잠금부재(L)가 삽입되는 삽입홈(11a)이 형성된다.

[0038] 잠금부재(L)는 의자(30) 등받이 내부에서 상하 방향으로 슬라이드 이동 가능하게 형성되고, 의자(30) 등받이에

는 잠금부재(L)의 돌출을 조작하는 손잡이(H)가 형성된다.

[0039] 손잡이(H)는 상하 방향으로 슬라이드 이동 가능하게 등받이에 결합된다. 등받이에는 손잡이(H)가 슬라이드 이동하도록 레일(미도시) 등이 형성될 수 있다.

[0040] 잠금부재(L)의 하단은 등받이 내부에서 손잡이(H)와 연결된다. 도 3a에 도시된 바와 같이, 손잡이(H)는 평상시에 자중에 의해 레일의 하측에 위치한 상태를 유지하며, 도 3b에 도시된 바와 같이, 의자(30)가 테이블(10)에 결합된 상태에서 사용자가 손잡이(H)를 올리게 되면 잠금부재(L)가 상판(11)에 형성된 삽입홈(11a)에 삽입됨에 따라 의자(30)의 유동이 완전히 차단된다. 손잡이(H)는 잠금부재(L)의 이동 외에 의자(30)의 인출 및 인입의 목적으로도 사용될 수 있다.

[0041] 삽입홈(11a)의 안쪽에는 제1 마그넷부(M1)가 형성되고, 잠금부재(L)의 상단에는 제1 마그넷부(M1)와의 사이에 자기력이 작용하는 제2 마그넷부(M2)가 형성된다.

[0042] 제1 마그넷부(M1)와 제2 마그넷부(M2)는 잠금부재(L)가 삽입홈(11a)에 결합된 상태에서 자중에 의한 잠금부재(L)의 하강을 방지하여 잠금부재(L)와 삽입홈(11a)의 결합상태를 유지시키게 된다.

[0043] 제1 마그넷부(M1) 와 제2 마그넷부(M2) 중 어느 하나 이상은 영구자석으로 형성된다.

[0044] 종래의 의자 결합식 테이블은, 테이블과 의자가 결합되어 있으므로 그 중량 및 부피가 큼에 따라 여성이나 노약자는 여러 명이 협동하더라도 이동시키기 어려운 불편함이 있었으며, 의자가 테이블로부터 분리되더라도 테이블의 하단에 바퀴가 결합되지 않기 때문에 여성이나 노약자는 혼자서는 테이블을 들고 이동시키기 어려운 문제점이 있었다.

[0045] 본 발명의 의자 결합식 테이블(1)은, 테이블(10)에 기둥(13)이 회전가능하게 결합되는 관통홀(11b)이 형성되고, 지지부재(15)는 기둥(13)과 나사결합됨에 따라 이와 같은 불편함을 근본적으로 해결하고 있다.

[0046] 도 4a 및 도 4b에 도시된 바와 같이, 테이블(10)에는 기둥(13)이 회전가능하게 결합되는 관통홀(11b)이 형성된다. 기둥(13)에는 기둥(13)이 테이블(10)에 회전가능하게 결합되더라도 기둥(13)이 테이블(10)을 지지할 수 있도록 원형플렌지(F)가 형성된다.

[0047] 기둥(13)의 상단에는 기둥(13)을 용이하게 회전시킬 수 있도록 렌치홈이 형성되는 것이 바람직하다. 지지부재(15)는 기둥(13)과 나사결합된다.

[0048] 이에 따라, 의자(30)가 상판(11)의 하측 공간으로 인입된 상태에서 사용자가 렌치를 사용하여 기둥(13)을 회전시키게 되면, 지지부재(15)는 의자(30)에 의해 회전이 구속된 상태에서 기둥(13)의 회전방향에 따라 상측 또는 하측으로 이동하게 된다. 이때 지지부재(15)에 의해 지지되던 상판(11) 및 기둥(13)의 하중은 의자(30)의 등받이에 의해 지지된다.

[0049] 지지부재(15)의 저면이 지면으로부터 이격되면 의자(30)와 결합된 테이블(10)을 의자(30)의 바퀴(W)를 이용하여 의자(30)와 함께 손쉽게 이동시킬 수 있다.

[0050] 상술한 바와 같은 기둥(13)의 회전에 따른 지지부재(15)의 상승 과정 및 테이블(10)의 이동은 잠금부재(L)와 삽입홈(11a)을 이용하여 의자(30)를 테이블(10)과 결합한 후에 이루어지는 것이 바람직하다.(도 3a 및 도 3b 참조)

[0051] 도 5에 도시된 바와 같이, 본 발명의 다른 실시예에 따른 의자 결합식 테이블(1)은, 의자(30)의 하단부 중간에 홈(30b)을 형성하고, 홈(30b)에 지지부재가 삽입되는 형태로서 의자(30)와 테이블(10)이 결합될 수도 있다.

[0052] 본 발명에 의하면, 상판(11), 상판(11)의 밑면에 결합되는 기둥(13) 및 기둥(13)과 결합되고 지면으로부터 상판(11)을 지지하는 지지부재(15)를 갖는 테이블(10); 및 상판(11)의 하측 공간으로 인입 가능하게 형성되는 의자(30)를 포함하고, 의자(30)가 상판(11)의 하측 공간으로 인입되면 인출방향을 제외한 의자(30)의 유동이 방지되도록, 의자(30)와 지지부재(15)는 볼록오목 구조로 맞춰짐에 따라, 다수의 의자(30)가 테이블(10)과 결합되더라도 그 결합과정이 용이하게 이루어지고, 심플하면서도 미려한 외관을 형성하며, 테이블(10) 주위에 넓은 여유공

간을 확보할 수 있도록 이루어지는 의자 결합식 테이블(1)을 제공할 수 있게 된다.

[0053] 또한, 의자(30)와 테이블(10)의 결합상태를 견고하게 유지하거나 간단하게 해제시킬 수 있으며, 여성이나 노약자 혼자서도 결합된 의자(30)와 테이블(10)을 손쉽게 이동시킬 수 있도록 이루어지는 의자 결합식 테이블(1)을 제공할 수 있게 된다.

[0054] 앞에서, 본 발명의 특정한 실시예가 설명되고 도시되었지만 본 발명은 기재된 실시예에 한정되는 것이 아니고, 본 발명의 사상 및 범위를 벗어나지 않고 다양하게 수정 및 변형할 수 있음은 이 기술의 분야에서 통상의 지식을 가진 자에게 자명한 일이다. 따라서, 그러한 수정예 또는 변형예들은 본 발명의 기술적 사상이나 관점으로부터 개별적으로 이해되어서는 안되며, 변형된 실시예들은 본 발명의 특허청구범위에 속한다 하여야 할 것이다.

부호의 설명

[0055] 1 : 의자 결합식 테이블　10 : 테이블

30 : 의자　11 : 상판

L : 잠금부재　11a : 삽입홀

H : 손잡이　11b : 관통홀

W : 바퀴　13 : 기둥

M1 : 제1 마그넷부　15 : 지지부재

M2 : 제2 마그넷부

도면

도면1

1

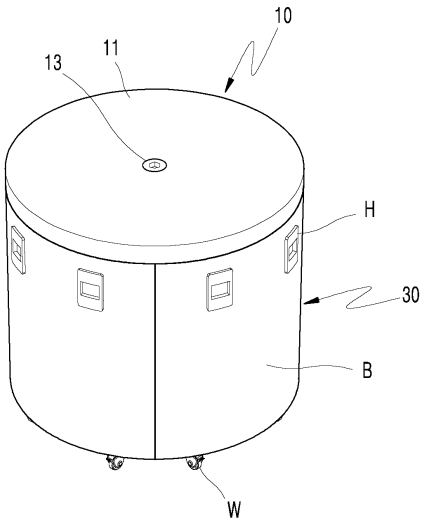

도면2

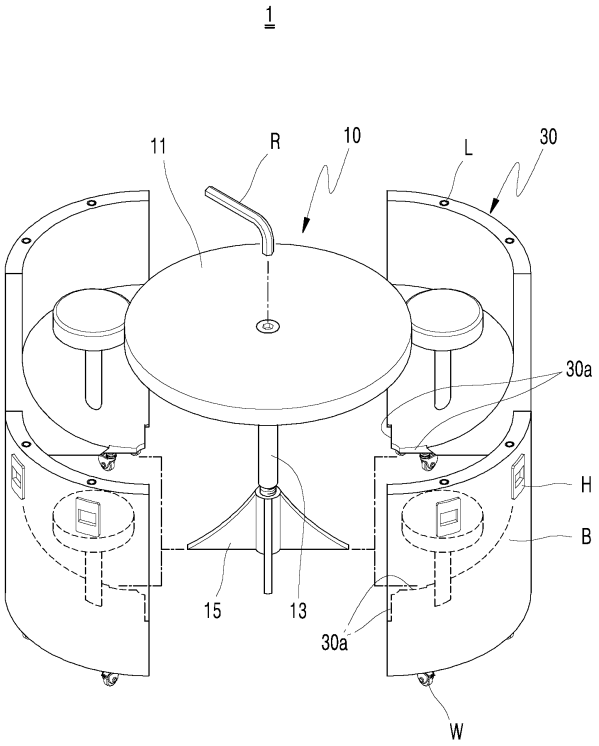

도면3a

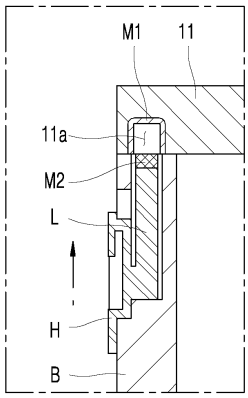

도면3b

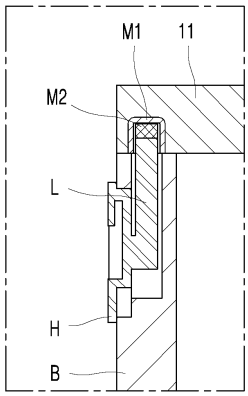

도면4a

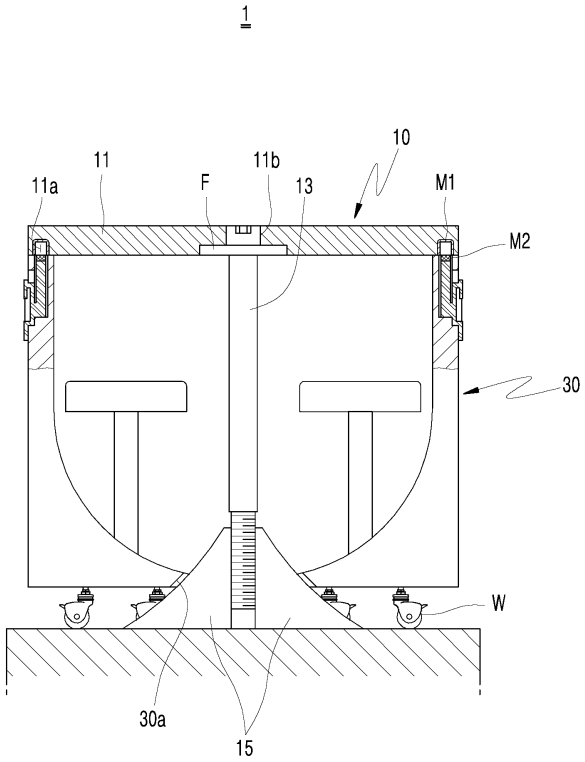

도면4b

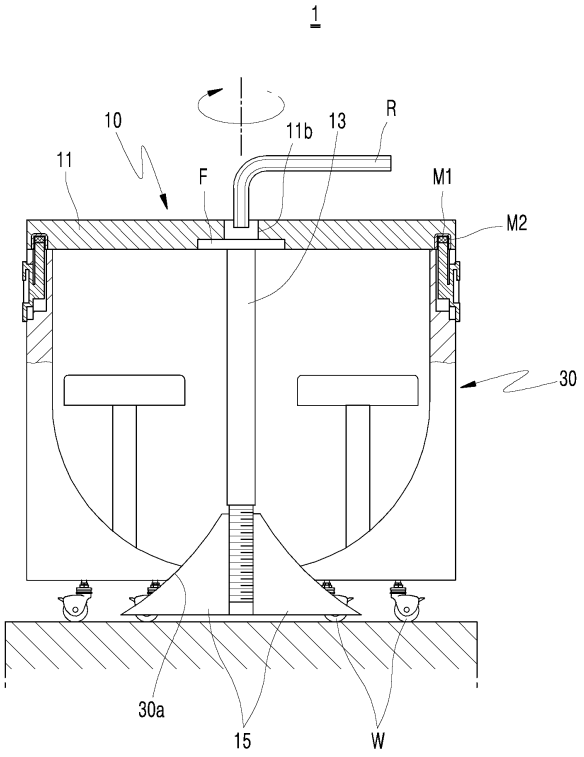

도면5

