(19)中华人民共和国国家知识产权局

(12)实用新型专利

(10)授权公告号 CN 201506175 U
(45)授权公告日 2010.06.16

(21)申请号 200920190712.9

(22)申请日 2009.08.10

(73)专利权人 吴立挺
地址 315301 浙江省慈溪市宗汉街道金堂村中央沟路64号

(72)发明人 吴立挺

(51)Int.Cl.
B43M 17/00(2006.01)

权利要求书 1 页 说明书 1 页 附图 1 页

(54)实用新型名称

一种多功能笔筒

(57)摘要

本实用新型公开了一种多功能笔筒，它包括筒体和底座，所述筒体的表面设置有电子日历。所述的底座内设置有储物盒。本实用新型具有以下有益效果：本实用新型的笔筒，其筒体的表面设置有电子日历，底座内设置有储物盒，使其一物多用，且制作简单，成本低廉，使用方便，易于推广。

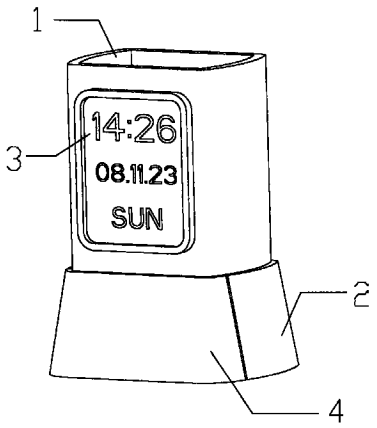

CN 201506175 U

1. 一种多功能笔筒，它包括筒体和底座，其特征在于：所述筒体的表面设置有电子日历。

2. 根据权利要求 1 所述的多功能笔筒，其特征在于：所述底座内设置有储物盒。

一种多功能笔筒

技术领域

[0001] 本实用新型涉及一种学习用品，特别是涉及一种多功能笔筒。

背景技术

[0002] 笔筒是一种常用的学习用品，现有的笔筒，功能单一，无法满足消费者求新求变的使用要求。

发明内容

[0003] 本实用新型的目的在于克服现有技术中的不足，提供一种多功能笔筒。

[0004] 为了解决上述技术问题，本实用新型是通过以下技术方案实现的：

[0005] 本实用新型的一种多功能笔筒，它包括筒体和底座。所述筒体的表面设置有电子日历。

[0006] 所述的底座内设置有储物盒。

[0007] 本实用新型具有以下有益效果：

[0008] 本实用新型的笔筒，其筒体的表面设置有电子日历，底座内设置有储物盒，使其一物多用，且制作简单，成本低廉，使用方便，易于推广。

附图说明

[0009] 图 1 是本实用新型一种实施例的结构图。

[0010] 图 2 是图 1 在储物盒打开时的结构示意图。

具体实施方式

[0011] 下面结合附图与具体实施方式对本实用新型作进一步详细描述：

[0012] 参考图 1、图 2，一种多功能笔筒，它包括筒体 1 和底座 2，筒体 1 的表面设置有电子日历 3，底座 2 内设置有储物盒 4。

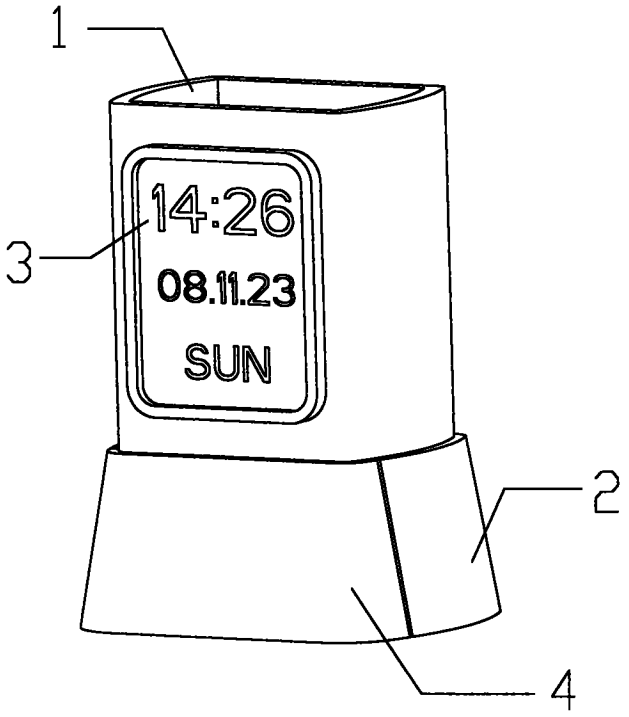

图 1

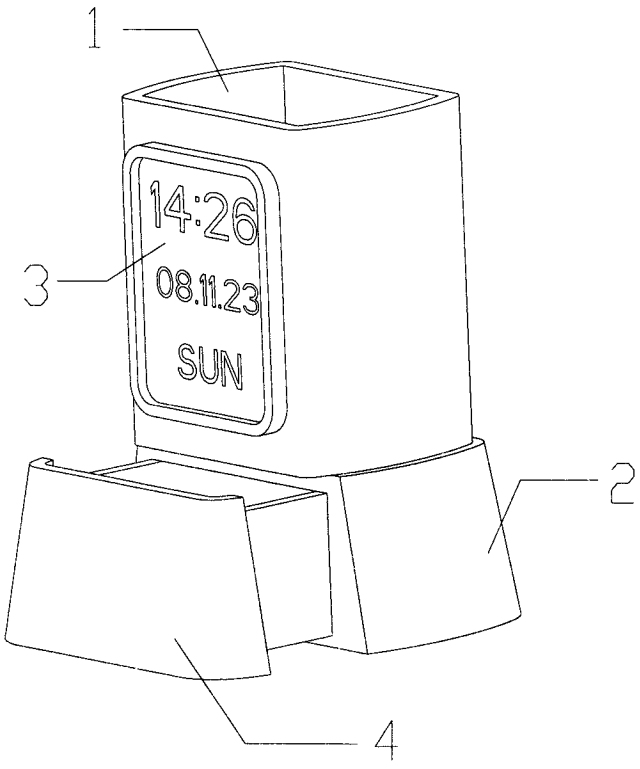

图 2