(19)中华人民共和国国家知识产权局

(12)实用新型专利

(10)授权公告号 CN 203587131 U
(45)授权公告日 2014.05.07

(21)申请号 201320657927.3

(22)申请日 2013.10.24

(73)专利权人 重村钢模机械工业(苏州)有限公司
地址 215127 江苏省苏州市吴中区甪直镇鸣市路 160 号

(72)发明人 张彤

(74)专利代理机构 南京纵横知识产权代理有限公司 32224
代理人 董建林

(51)Int.Cl.
G01D 11/00(2006.01)

权利要求书1页 说明书2页 附图2页

(54)实用新型名称

一种刀柄检测治具

(57)摘要

本实用新型涉及一种刀柄检测治具，包括底座、两个导向装置以及两个滑块装置；所述底座上设置用于装载被测刀柄的镶块；所述两个导向装置对称部分在镶块的两侧，通过螺钉固定在底座上，所述两个滑块装置位于导向装置的侧部，共同安装在同一个滑槽内，通过螺钉固定在底座上，所述两个滑块装置上装载标准测棒，通过导向装置抵持在被测刀柄上，从而固定被测刀柄。本实用新型通过导向装置和滑块装置的不同位置的调节，可以满足不同规格的刀柄的检测要求，不仅提高了治具的使用范围，而且大大提高了生产效率。

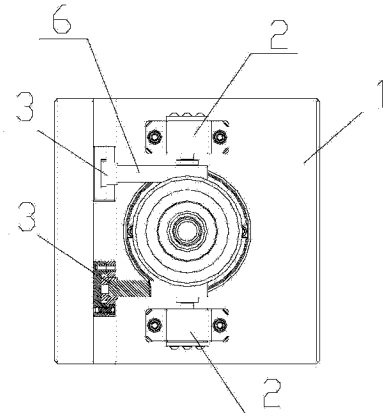

CN 203587131 U

1. 一种刀柄检测治具，其特征在于：包括底座、两个导向装置以及两个滑块装置；所述底座上设置用于装载被测刀柄的镶块；所述两个导向装置对称部分在镶块的两侧，通过螺钉固定在底座上，所述两个滑块装置位于导向装置的侧部，共同安装在同一个滑槽内，通过螺钉固定在底座上，所述两个滑块装置上装载标准测棒，通过导向装置抵持在被测刀柄上，从而固定被测刀柄。

2. 根据权利要求 1 所述的一种刀柄检测治具，其特征在于：所述导向装置包括弹簧盖板、弹簧、导向销、顶块基座、顶块；所述弹簧、导向销位于顶块基座内，所述弹簧盖板通过螺钉固定在顶块基座上，所述弹簧一端顶在弹簧盖板上，另一端抵在导向销上，导向销的另一端抵住顶块，所述顶块用于抵持标准测棒，通过螺钉固定在顶块基座上。

3. 根据权利要求 1 所述的一种刀柄检测治具，其特征在于：所述滑块装置包括滑块压块、滑块底座、销钉以及滑块；所述滑块底座通过螺钉固定在底座上，所述滑块压块通过螺钉固定在滑块底座上，所述销钉位于滑块压块上，所述滑块位于滑块底座上，用于装载标准测棒。

一种刀柄检测治具

技术领域

[0001] 本实用新型涉及的是一种工装检测治具，特别涉及一种用于检测刀柄的检测治具。

背景技术

[0002] 治具在工业时代前就已被广泛使用，包括机械治具、土木治具、焊接治具、珠宝治具、以及其他领域。很多治具之所以产生是因为商业的需要，因为有很多类型的治具是客制化的，某些是为了提高生产力、重复特定动作、或是工作更加精确。因为治具的设计基本上是建立于逻辑，类似的治具可能会因为使用于不同的时间和地点而分别产生。

[0003] 在刀柄的生产过程中，由于刀柄的规格会随着客户的要求而不断变化，所以对于刀柄的检测治具就需要根据不同的规格而配套，造成了检测治具的使用的局限性。

实用新型内容

[0004] 针对现有技术上存在的不足，本实用新型提供一种新型结构的检测刀柄的检测治具，可以根据不同规格的刀柄的要求来调节治具，从而满足多功能的要求。

[0005] 为了实现上述目的，本实用新型是通过如下的技术方案来实现：

[0006] 一种刀柄检测治具，包括底座、两个导向装置以及两个滑块装置；所述底座上设置用于装载被测刀柄的镶块；所述两个导向装置对称部分在镶块的两侧，通过螺钉固定在底座上，所述两个滑块装置位于导向装置的侧部，共同安装在同一个滑槽内，通过螺钉固定在底座上，所述两个滑块装置上装载标准测棒，通过导向装置抵持在被测刀柄上，从而固定被测刀柄。

[0007] 上述导向装置包括弹簧盖板、弹簧、导向销、顶块基座、顶块；所述弹簧、导向销位于顶块基座内，所述弹簧盖板通过螺钉固定在顶块基座上，所述弹簧一端顶在弹簧盖板上，另一端抵在导向销上，导向销的另一端抵住顶块，所述顶块用于抵持标准测棒，通过螺钉固定在顶块基座上。

[0008] 上述滑块装置包括滑块压块、滑块底座、销钉以及滑块；所述滑块底座通过螺钉固定在底座上，所述滑块压块通过螺钉固定在滑块底座上，所述销钉位于滑块压块上，所述滑块位于滑块底座上，用于装载标准测棒。

[0009] 本实用新型与现有技术相比有益的效果是：本实用新型通过导向装置和滑块装置的不同位置的调节，可以满足不同规格的刀柄的检测要求，不仅提高了治具的使用范围，而且大大提高了生产效率。

附图说明

[0010] 下面结合附图和具体实施方式来详细说明本实用新型；

[0011] 图 1 为本实用新型的示意图；

[0012] 图 2 为本实用新型的立体分解图。

具体实施方式

[0013] 为使本实用新型实现的技术手段、创作特征、达成目的与功效易于明白了解，下面结合具体实施方式，进一步阐述本实用新型。

[0014] 如图 1、图 2 所示，一种刀柄检测治具，包括底座 1、两个导向装置 2 以及两个滑块装置 3；底座 1 上设置用于装载被测刀柄 5 的镶块 4；两个导向装置 3 对称部分在镶块 4 的两侧，通过螺钉固定在底座 1 上，两个滑块装置 3 位于导向装置 2 的侧部，共同安装在同一个滑槽 11 内，通过螺钉固定在底座 1 上，两个滑块装置 3 上装载标准测棒 6，通过导向装置 2 抵持在被测刀柄 5 上，从而固定被测刀柄 5。

[0015] 上述导向装置 2 包括弹簧盖板 21、弹簧 22、导向销 23、顶块基座 24、顶块 25；弹簧 22、导向销 23 位于顶块基座 24 内，弹簧盖板 21 通过螺钉固定在顶块基座 24 上，弹簧 22 一端顶在弹簧盖板 21 上，另一端抵在导向销 23 上，导向销 23 的另一端抵住顶块 25，顶块 25 用于抵持标准测棒 6，通过螺钉固定在顶块基座 24 上。

[0016] 上述滑块装置 3 包括滑块压块 32、滑块底座 31、销钉 34 以及滑块 33；滑块底座 31 通过螺钉固定在底座 1 上，滑块压块 32 通过螺钉固定在滑块底座 31 上，销钉 34 位于滑块压块 32 上，滑块 33 位于滑块底座 31 上，用于装载标准测棒 6。

[0017] 以上显示和描述了本实用新型的基本原理和主要特征和本实用新型的优点。本行业的技术人员应该了解，本实用新型不受上述实施例的限制，上述实施例和说明书中描述的只是说明本实用新型的原理，在不脱离本实用新型精神和范围的前提下，本实用新型还会有各种变化和改进，这些变化和改进都落入要求保护的本实用新型范围内。本实用新型要求保护范围由所附的权利要求书及其等效物界定。

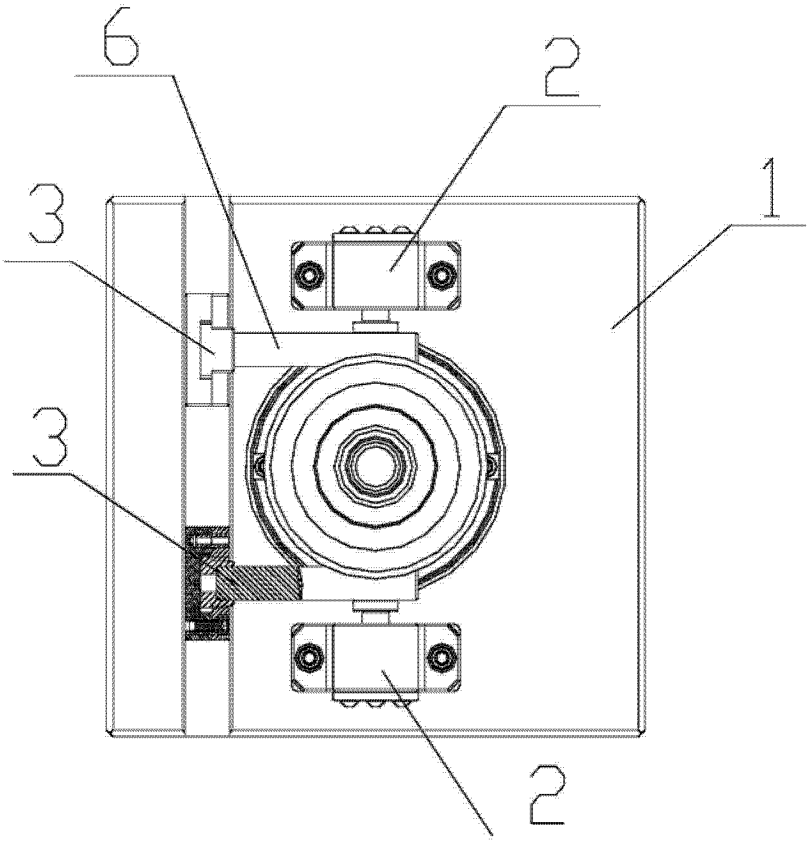

图 1

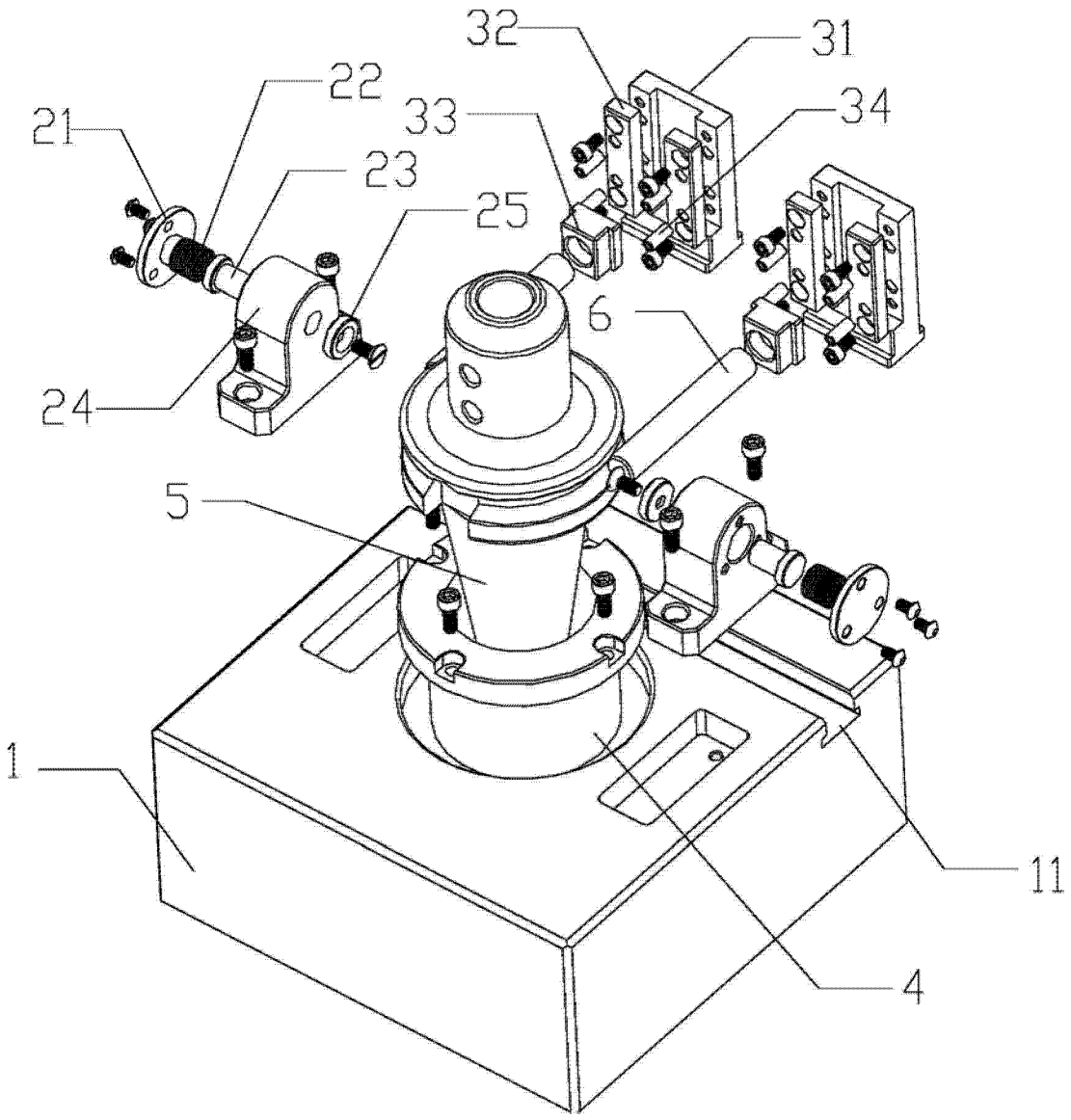

图 2