(19)国家知识产权局

(12)实用新型专利

(10)授权公告号 CN 221878425 U
(45)授权公告日 2024.10.22

(21)申请号 202420476047.4

(22)申请日 2024.03.12

(73)专利权人 安徽恒兴新型建材有限公司
地址 239300 安徽省滁州市天长市新街镇工业集中区

(72)发明人 王琪

(74)专利代理机构 安徽韬越知识产权代理事务所(普通合伙) 34197
专利代理师 刘富艳

(51)Int.Cl.
E04B 1/80(2006.01)
E04B 1/61(2006.01)

权利要求书1页 说明书3页 附图2页

(54)实用新型名称

一种便于拆卸的工民建外墙体保温板

(57)摘要

本实用新型涉及保温板技术领域,具体地说,涉及一种便于拆卸的工民建外墙体保温板。其包括保温板本体,所述保温板本体一侧面上设置有L型连接块,所述L型连接块外围设置有基座,所述基座两端均设置有螺钉孔,所述L型连接块在基座的凹槽中与基座卡接连接,本实用新型通过在保温板本体一侧面上设置L型连接块,在连接块L型外围设置基座,在基座两端均设置螺钉孔,在基座靠近保温板本体一侧设置凹槽,在凹槽两端均设置固定孔,在固定孔中设置固定柱,其中,固定柱靠近L型连接块一端与L型连接块固定连接,来解决保温板在使用的时候组存在着装和拆卸都十分繁琐,影响工作效率,拆下来的保温板也容易损坏的问题。

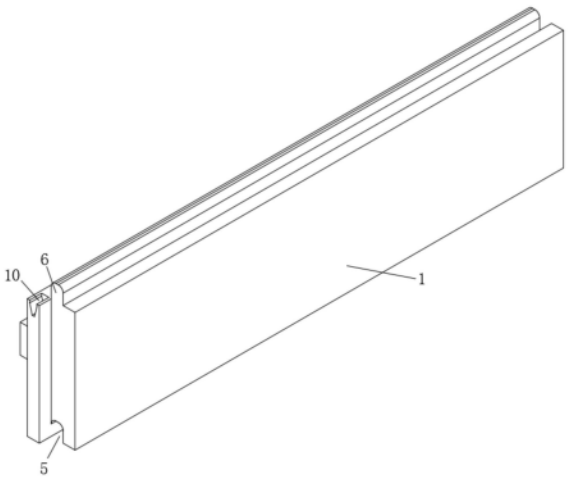

CN 221878425 U

1.一种便于拆卸的工民建外墙体保温板,其包括保温板本体(1),其特征在于:所述保温板本体(1)一侧面上设置有L型连接块(2),所述L型连接块(2)外围设置有基座(3),所述基座(3)两端均设置有螺钉孔(4),所述基座(3)靠近保温板本体(1)一侧设置有凹槽(7),所述凹槽(7)两端均设置有固定孔(8),所述固定孔(8)中设置有固定柱(9),所述固定柱(9)靠近L型连接块(2)一端与L型连接块(2)固定连接,其中,所述L型连接块(2)在基座(3)的凹槽(7)中与基座(3)卡接连接;

其中,所述保温板本体(1)一端设置有卯眼(10),所述保温板本体(1)另一端设置有榫头(11),所述榫头(11)卡接在相邻保温板本体(1)上的卯眼(10)内。

2.根据权利要求1所述的便于拆卸的工民建外墙体保温板,其特征在于:所述保温板本体(1)垂直于L型连接块(2)所在侧面一侧面上设置有卡槽(5),所述保温板本体(1)远离卡槽(5)一侧面上设置有卡块(6),所述卡块(6)卡接在相邻保温板本体(1)上的卡槽(5)内。

3.根据权利要求1所述的便于拆卸的工民建外墙体保温板,其特征在于:所述固定柱(9)远离L型连接块(2)一端为半球形设计。

4.根据权利要求1所述的便于拆卸的工民建外墙体保温板,其特征在于:所述L型连接块(2)远离保温板本体(1)一端为倒圆角设计。

5.根据权利要求2所述的便于拆卸的工民建外墙体保温板,其特征在于:所述卡块(6)远离保温板本体(1)一端为倒圆角设计。

一种便于拆卸的工民建外墙体保温板

技术领域

[0001] 本实用新型涉及保温板技术领域,具体地说,涉及一种便于拆卸的工民建外墙体保温板。

背景技术

[0002] 在工民建的学习过程中,用到的辅助工民建的装置有很多,其中工民建外墙体保温板就是其常用中的一种,便于协助工民建外墙体适应不同的温度环境,而随着现代建筑工程行业的发展,对工民建墙体外墙体保温板的要求也在提升;现有的市面上的工民建外墙体保温板在使用的时候存在着组装和拆卸十分繁琐,影响工作效率,拆下来的保温板也容易损坏,鉴于此,我们提出一种便于拆卸的工民建外墙体保温板来解决以上问题。

实用新型内容

[0003] 本实用新型的目的在于提供一种便于拆卸的工民建外墙体保温板,以解决上述背景技术中提出的问题。

[0004] 为实现上述目的,提供了一种便于拆卸的工民建外墙体保温板,包括保温板本体,所述保温板本体一侧面上设置有L型连接块,所述L型连接块外围设置有基座,所述基座两端均设置有螺钉孔,所述基座靠近保温板本体一侧设置有凹槽,所述凹槽两端均设置有固定孔,所述固定孔中设置有固定柱,所述固定柱靠近L型连接块一端与L型连接块固定连接,其中,所述L型连接块在基座的凹槽中与基座卡接连接;

[0005] 其中,所述保温板本体另一端设置有榫头,所述榫头卡接在相邻保温板本体上的卯眼内。

[0006] 作为本技术方案的进一步改进,所述保温板本体垂直于L型连接块所在侧面一侧面上设置有卡槽,所述保温板本体远离卡槽一侧面上设置有卡块,所述卡块卡接在相邻保温板本体上的卡槽内。

[0007] 作为本技术方案的进一步改进,所述固定柱远离L型连接块一端为半球形设计。

[0008] 作为本技术方案的进一步改进,所述L型连接块远离保温板本体一端为倒圆角设计。

[0009] 作为本技术方案的进一步改进,所述卡块远离保温板本体一端为倒圆角设计。

[0010] 与现有技术相比,本实用新型的有益效果:

[0011] 1、该便于拆卸的工民建外墙体保温板中,通过在保温板本体一侧面上设置L型连接块,在L型连接块外围设置基座,在基座两端均设置螺钉孔,在基座靠近保温板本体一侧设置凹槽,在凹槽两端均设置固定孔,在固定孔中设置固定柱,固定柱靠近L型连接块一端与L型连接块固定连接,其中,L型连接块在基座的凹槽中与基座卡接连接,先安装基座,再把保温板本体卡进基座上的凹槽中,其中,固定柱安装在固定孔中,可以有效的避免保温板本体移动,从而使保温板本体可以更方便、更省力的组装或拆卸,进而提高工作效率,还可以使拆下的保温板本体不被损坏可以重复使用。

[0012] 2、该便于拆卸的工民建外墙体保温板中,通过在保温板本体垂直于L型连接块所在侧面一侧面上设置卡槽,在保温板本体远离卡槽一侧面上设置卡块,卡块卡接在相邻保温板本体上的卡槽内,使保温板本体可以更好的固定和更好的起到保暖作用;固定柱远离L型连接块一端为半球形设计,使固定柱更方便的卡进固定孔中;L型连接块远离保温板本体一端为倒圆角设计,使L型连接块更方便的卡进基座上的凹槽中;卡块远离保温板本体一端为倒圆角设计,使卡块更方便的卡进卡槽中;从而使保温板可以更方便、更省力的组装或拆卸,进而提高工作效率。

[0013] 3、该便于拆卸的工民建外墙体保温板中,通过在保温板本体一端设置卯眼,在保温板本体另一端设置榫头,榫头卡接在相邻保温板本体上的卯眼内,榫头和卯眼卡接在一起,配合固定柱和固定孔卡接在一起使得保温板本体方便拆卸的同时,又能很好的固定保温板本体,防止保温板本体移动。

附图说明

[0014] 图1为本实用新型的整体结构示意图;

[0015] 图2为本实用新型整体结构的侧视拆解结构示意图。

[0016] 图中各个标号意义为:1、保温板本体;2、L型连接块;3、基座;4、螺钉孔;5、卡槽;6、卡块;7、凹槽;8、固定孔;9、固定柱;10、卯眼;11、榫头。

具体实施方式

[0017] 下面将结合本实用新型中的附图,对本实用新型实施例中的技术方案进行清楚、完整地描述,显然,所描述的实施例仅仅是本实用新型一部分实施例,而不是全部的实施例。基于本实用新型中的实施例,本领域普通技术人员在没有做出创造性劳动前提下所获得的所有其他实施例,都属于本实用新型保护的范围。

[0018] 在本实用新型的描述中,需要理解的是,术语“中心”、“纵向”、“横向”、“长度”、“宽度”、“厚度”、“上”、“下”、“前”、“后”、“左”、“右”、“竖直”、“水平”、“顶”、“底”、“内”、“外”、“顺时针”、“逆时针”等指示的方位或位置关系为基于附图所示的方位或位置关系,仅是为了便于描述本实用新型和简化描述,而不是指示或暗示所指的设备或元件必须具有特定的方位、以特定的方位构造和操作,因此不能理解为对本实用新型的限制。

[0019] 此外,术语“第一”、“第二”仅用于描述目的,而不能理解为指示或暗示相对重要性或者隐含指明所指示的技术特征的数量。由此,限定有“第一”、“第二”的特征可以明示或者隐含地包括一个或者更多个该特征。在本实用新型的描述中,“多个”的含义是两个或两个以上,除非另有明确具体的限定。

[0020] 请参阅图1-图2所示,本实施例目的在于,提供了一种便于拆卸的工民建外墙体保温板,包括保温板本体1,保温板本体1一侧面上设置有L型连接块2,L型连接块2外围设置有基座3,基座3两端均设置有螺钉孔4,基座3靠近保温板本体1一侧设置有凹槽7,凹槽7两端均设置有固定孔8,固定孔8中设置有固定柱9,固定柱9靠近L型连接块2一端与L型连接块2固定连接,其中,L型连接块2在基座3上的凹槽7中与基座3卡接连接,通过先安装基座3,再把保温板本体1卡进基座3上的凹槽7中,其中,固定柱9安装在固定孔8中,可以有效的避免保温板本体1移动,从而使保温板本体1可以更方便、更省力的组装或拆卸,进而提高工作效

率,还可以使拆下的保温板本体1不被损坏可以重复使用。

[0021] 此外,保温板本体1垂直于L型连接块2所在侧面一侧面上设置有卡槽5,保温板本体1远离卡槽5一侧面上设置有卡块6,卡块6卡接在相邻保温板本体1上的卡槽5内,使保温板本体1可以更好的固定避免保温板本体1移动和防止冷风进入保温板本体1中更好的起到保暖作用。

[0022] 进一步的,固定柱9远离L型连接块2一端为半球形设计,使固定柱9更方便的卡进固定孔8中。

[0023] 再进一步的,L型连接块2远离保温板本体1一端为倒圆角设计,使L型连接块2更方便的卡进基座3上的凹槽7中,从而使保温板可以更方便、更省力的组装或拆卸,进而提高工作效率。

[0024] 此外,卡块6远离保温板本体1一端为倒圆角设计,使卡块6更方便的卡进卡槽5中。

[0025] 除此之外,保温板本体1一端设置有卯眼10,保温板本体1另一端设置有榫头11,榫头11卡接在相邻保温板本体1上的卯眼10内,榫头10和卯眼11卡接在一起,配合固定柱9和固定孔8卡接在一起使得保温板本体1方便拆卸的同时,又能很好的固定保温板本体1,防止保温板本体1移动。

[0026] 工作原理:当需要安装时,先把基座3固定在墙体上,然后把L型连接块2卡进基座3上的凹槽7中,同时,使固定柱9卡进固定孔8中,把保温板本体1上的卡槽5卡在下方保温板本体1的卡块6上,保温板本体1榫头10卡在隔壁保温板本体1的卯眼11中,以此类推,直至安装到最后一块保温板本体1,用螺丝钉把保温板本体1钉在墙体上进行加固;当需要拆卸时,先把最上面一块保温板本体1上加固的螺丝钉拆下,然后把保温板本体1向上拆下,最后拆下基座3上的螺丝钉,拆下基座3即可。

[0027] 以上显示和描述了本实用新型的基本原理、主要特征和本实用新型的优点。本行业的技术人员应该了解,本实用新型不受上述实施例的限制,上述实施例和说明书中描述的仅为本实用新型的优选例,并不用来限制本实用新型,在不脱离本实用新型精神和范围的前提下,本实用新型还会有各种变化和改进,这些变化和改进都落入要求保护的本实用新型范围内。本实用新型要求保护范围由所附的权利要求书及其等效物界定。

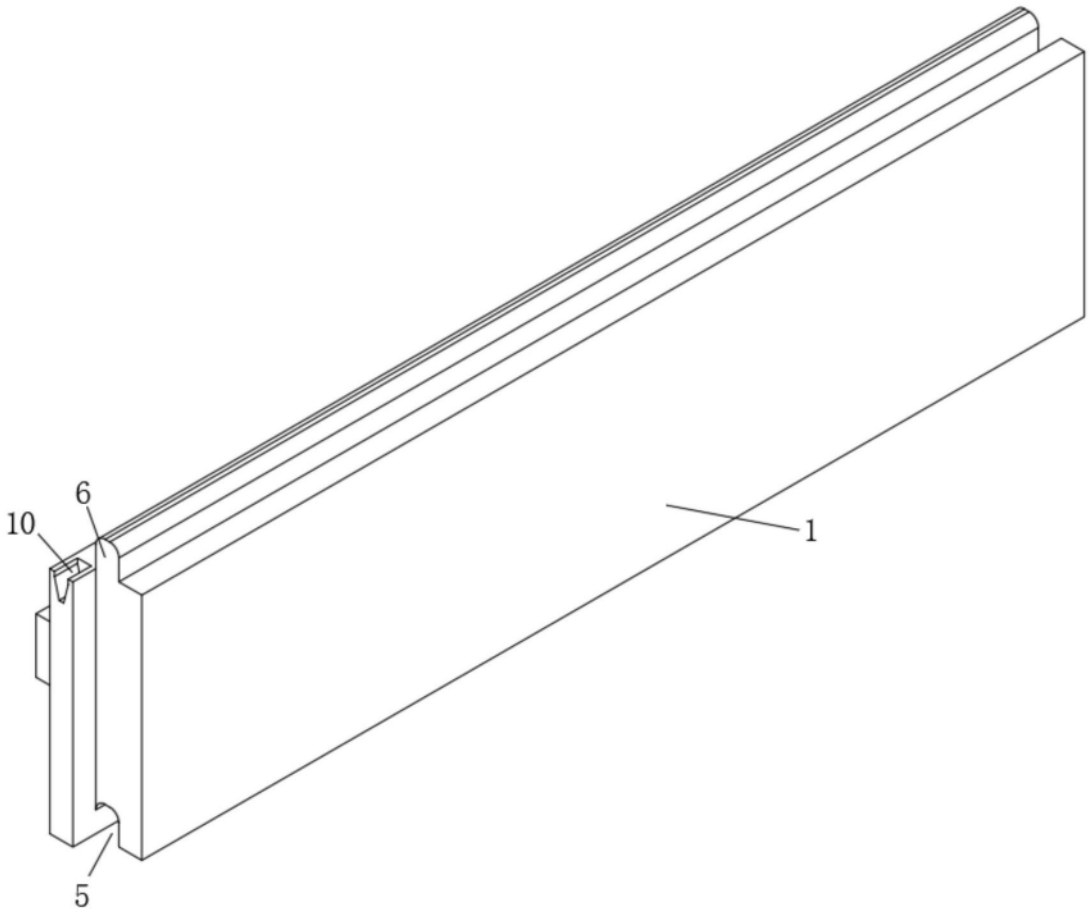

图1

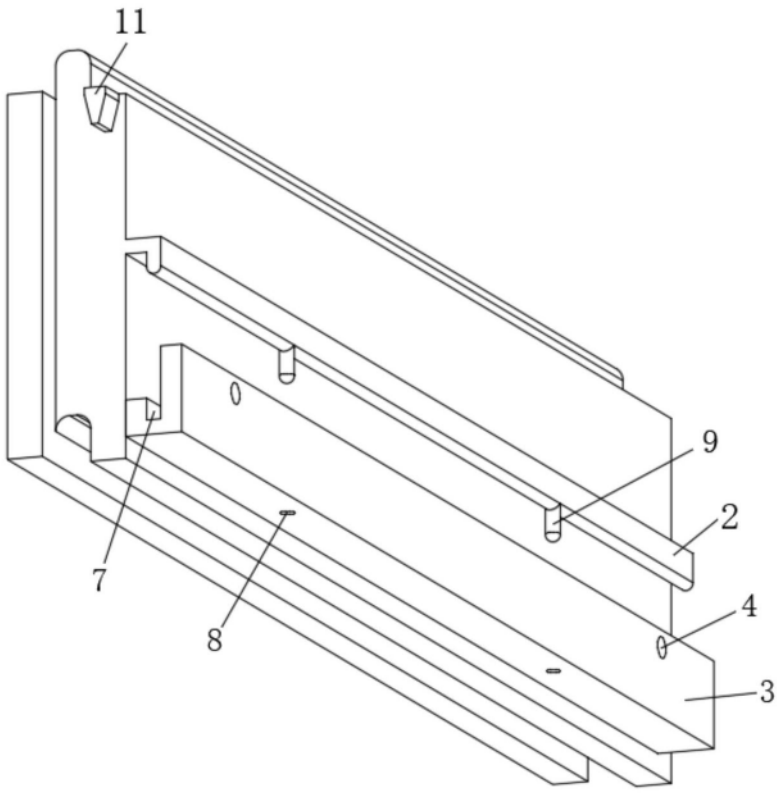

图2