(19)国家知识产权局

(12)实用新型专利

(10)授权公告号 CN 222845178 U
(45)授权公告日 2025.05.09

(21)申请号 202421334713.7

(22)申请日 2024.06.12

(73)专利权人 湖北天道新能源汽车制造有限公司

地址 442600 湖北省十堰市郧西县城关镇工业园区西路1号

(72)发明人 杨战胜 赵勇 刘金森 李军道 赵胜

(74)专利代理机构 武汉同誉知识产权代理有限公司 42320

专利代理师 于福

(51)Int.Cl.

B60K 17/08(2006.01)

权利要求书1页 说明书2页 附图3页

(54)实用新型名称

一种新能源重型商用车变速箱的后悬安装支架

(57)摘要

本实用新型公开了一种新能源重型商用车变速箱的后悬安装支架,包括承载板、连接板、2个第一加强筋和2个第二加强筋,承载板与新能源重型商用车变速箱中的变速箱连接,连接板与新能源重型商用车变速箱中的车架减震模块连接,第一加强筋和第二加强筋与承载板和连接板之间通过焊接工艺进行连接,使整个后悬安装支架在连接变速箱载荷的情况下具有更加强大的承载能力,具有较强的连接可靠性,保证了新能源商用车行驶过程中的稳定性;因此本实用新型提供了一种新能源重型商用车变速箱的安装思路,以及提供了一种较为理想的安装支架模型。

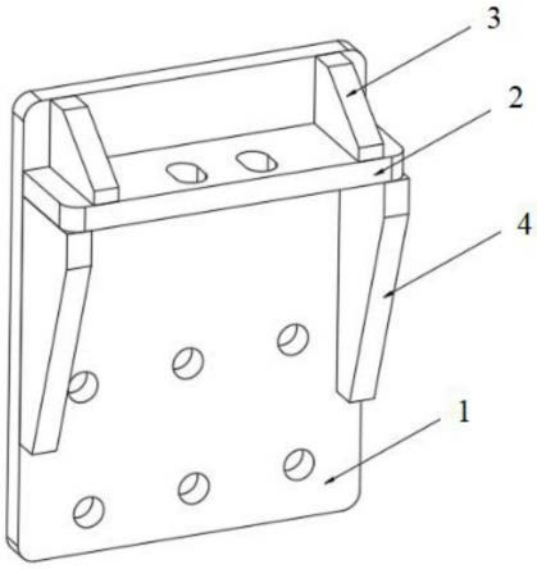

CN 222845178 U

1.一种新能源重型商用车变速箱的后悬安装支架,其特征在于,包括承载板(1)、连接板(2)、2个第一加强筋(3)和2个第二加强筋(4),所述连接板(2)焊接在所述承载板(1)表面上,2个所述第一加强筋(3)间隔焊接在所述承载板(1)和所述连接板(2)的一侧上,2个所述第二加强筋(4)间隔焊接在所述承载板(1)和所述连接板(2)的另一侧上;所述承载板(1)与新能源重型商用车变速箱中的变速箱连接,所述连接板(2)与新能源重型商用车变速箱中的车架减震模块连接,2个所述第一加强筋(3)和2个所述第二加强筋(4)用于加强结构稳定性,起到加强后悬安装支架整体稳定性的作用。

2.根据权利要求1所述的一种新能源重型商用车变速箱的后悬安装支架,其特征在于,所述承载板(1)安装面与新能源重型商用车变速箱中的车架侧面平行,以保证安装的精密性。

3.根据权利要求2所述的一种新能源重型商用车变速箱的后悬安装支架,其特征在于,所述连接板(2)安装面与新能源重型商用车变速箱中的车架侧面垂直,以保证安装的精密性。

4.根据权利要求3所述的一种新能源重型商用车变速箱的后悬安装支架,其特征在于,2个所述第一加强筋(3)和2个所述第二加强筋(4)均为直角梯形状的金属板。

一种新能源重型商用车变速箱的后悬安装支架

技术领域

[0001] 本实用新型属于汽车零部件技术领域,尤其涉及一种新能源重型商用车变速箱的后悬安装支架。

背景技术

[0002] 近年来,电动车逐渐走入了大众的视野,电动车比传统内燃机车更加环保,变速箱是电动车上重要的部件,因此需要一种新能源重型商用车变速箱的后悬安装支架来对电车的变速箱进行安装固定。

实用新型内容

[0003] 本实用新型提供了一种新能源重型商用车变速箱的后悬安装支架,以解决现有技术中提出的新能源重型商用车变速箱安装的问题。

[0004] 为解决上述问题,本实用新型提供的技术方案如下:

[0005] 本实用新型实施例提供一种新能源重型商用车变速箱的后悬安装支架,其包括承载板(1)、连接板(2)、2个第一加强筋(3)和2个第二加强筋(4),所述连接板(2)焊接在所述承载板(1)表面上,2个所述第一加强筋(3)间隔焊接在所述承载板(1)和所述连接板(2)的一侧上,2个所述第二加强筋(4)间隔焊接在所述承载板(1)和所述连接板(2)的另一侧上;所述承载板(1)与新能源重型商用车变速箱中的变速箱连接,所述连接板(2)与新能源重型商用车变速箱中的车架减震模块连接,2个所述第一加强筋(3)和2个所述第二加强筋(4)用于加强结构稳定性,起到加强后悬安装支架整体稳定性的作用。

[0006] 根据本实用新型一可选的实施例,所述承载板(1)安装面与新能源重型商用车变速箱中的车架侧面平行,以保证安装的精密性。

[0007] 根据本实用新型一可选的实施例,所述连接板(2)安装面与新能源重型商用车变速箱中的车架侧面垂直,以保证安装的精密性。

[0008] 根据本实用新型一可选的实施例,2个所述第一加强筋(3)和2个所述第二加强筋(4)均为直角梯形状的金属板。

[0009] 有益效果:本实用新型实施例提供一种新能源重型商用车变速箱的后悬安装支架,包括承载板、连接板、2个第一加强筋和2个第二加强筋,第一加强筋和第二加强筋与承载板和连接板之间通过焊接工艺进行连接,使整个后悬安装支架在连接变速箱载荷的情况下具有更加强大的承载能力,具有较强的连接可靠性,保证了新能源商用车行驶过程中的稳定性;因此本实用新型提供了一种新能源重型商用车变速箱的安装思路,以及提供了一种较为理想的安装支架模型。

附图说明

[0010] 为了更清楚地说明实施例或现有技术中的技术方案,下面将对实施例或现有技术描述中所需要使用的附图作简单介绍,显而易见地,下面描述中的附图仅仅是实用新型的

一些实施例,对于本领域普通技术人员来讲,在不付出创造性劳动的前提下,还可以根据这些附图获得其他的附图。

[0011] 图1为本申请实施例提供的一种新能源重型商用车变速箱的后悬安装支架在整个商用车中安装位置示意图。

[0012] 图2为本申请实施例提供的一种新能源重型商用车变速箱的后悬安装支架的立体结构示意图。

[0013] 图3为本申请实施例提供的一种新能源重型商用车变速箱的后悬安装支架的正视图。

[0014] 图4为本申请实施例提供的一种新能源重型商用车变速箱的后悬安装支架的右视图。

[0015] 图5为本申请实施例提供的一种新能源重型商用车变速箱的后悬安装支架的俯视图。

具体实施方式

[0016] 下面将结合本申请实施例中的附图,对本申请实施例中的技术方案进行清楚、完整地描述。显然,所描述的实施例仅仅是本申请一部分实施例,而不是全部的实施例。基于本申请中的实施例,本领域技术人员在没有作出创造性劳动前提下所获得的所有其他实施例,都属于本申请保护的范围。

[0017] 如图1、图2、图3、图4和图5所示,本实用新型实施例提供一种新能源重型商用车变速箱的后悬安装支架,包括承载板1、连接板2、2个第一加强筋3和2个第二加强筋4,上述零部件通过焊接工艺进行连接。

[0018] 连接板2焊接在承载板1表面上,2个第一加强筋3间隔焊接在承载板1和连接板2的一侧上,2个第二加强筋4间隔焊接在承载板1和连接板2的另一侧上;承载板1与新能源重型商用车变速箱中的变速箱5连接,连接板2与新能源重型商用车变速箱中的车架减震模块6连接,2个第一加强筋3和2个第二加强筋4用于加强结构稳定性,起到加强后悬安装支架整体稳定性的作用。

[0019] 承载板1安装面与新能源重型商用车变速箱中的车架侧面平行,以保证安装的精密性。连接板2安装面与新能源重型商用车变速箱中的车架侧面垂直,以保证安装的精密性。2个第一加强筋3和2个第二加强筋4均为直角梯形状的金属板。

[0020] 第一加强筋3和第二加强筋4与承载板1和连接板2之间通过焊接工艺进行连接,一起承受变速箱所施加的重力,上述零部件的接触面均平行设置以保证接触面平整,使该后悬安装支架在连接变速箱载荷的情况下具有更加强大的承载能力,具有较强的连接可靠性,保证了新能源商用车行驶过程中的稳定性;因此本实用新型提供了一种新能源重型商用车变速箱的安装思路,以及提供了一种较为理想的安装支架模型。

[0021] 综上,虽然本实用新型已以优选实施例揭露如上,但上述优选实施例并非用以限制本实用新型,本领域的普通技术人员,在不脱离本实用新型的精神和范围内,均可作各种更动与润饰,因此本实用新型的保护范围以权利要求界定的范围为准。

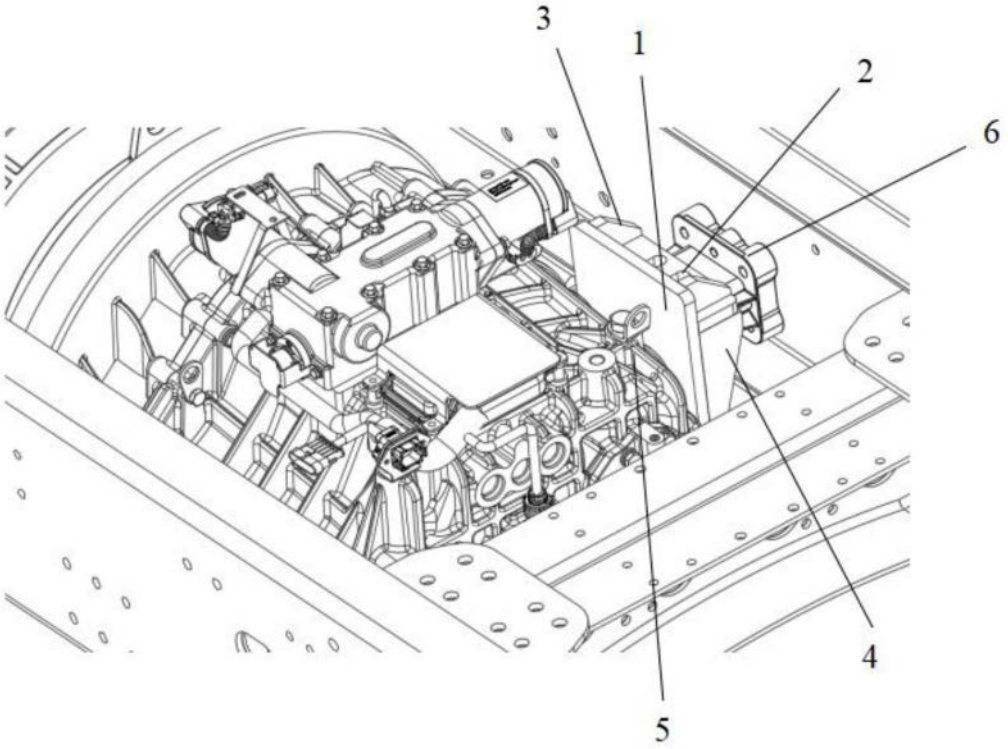

图1

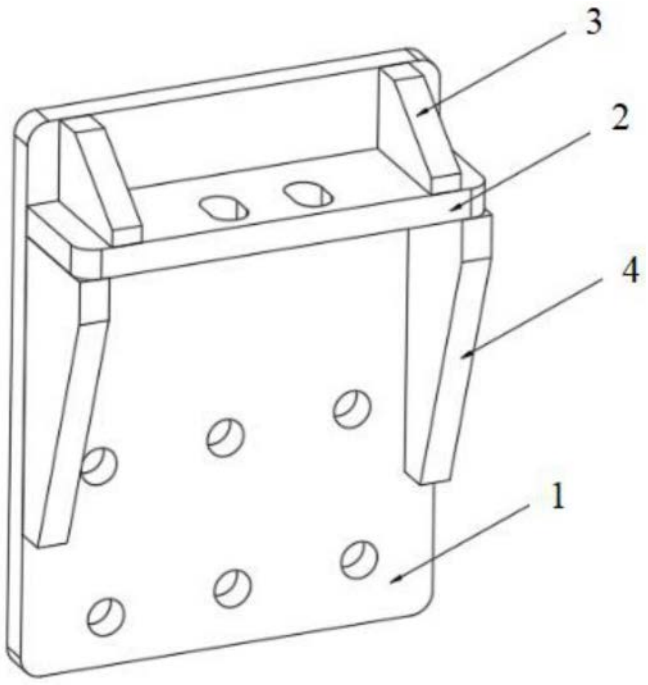

图2

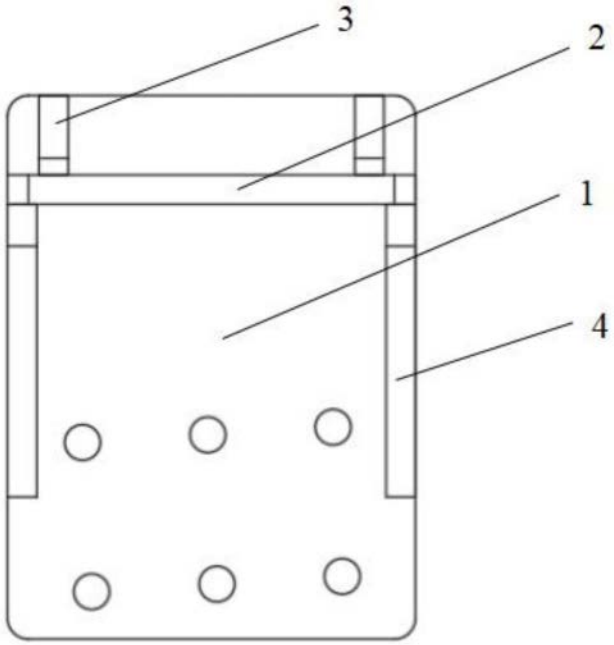

图3

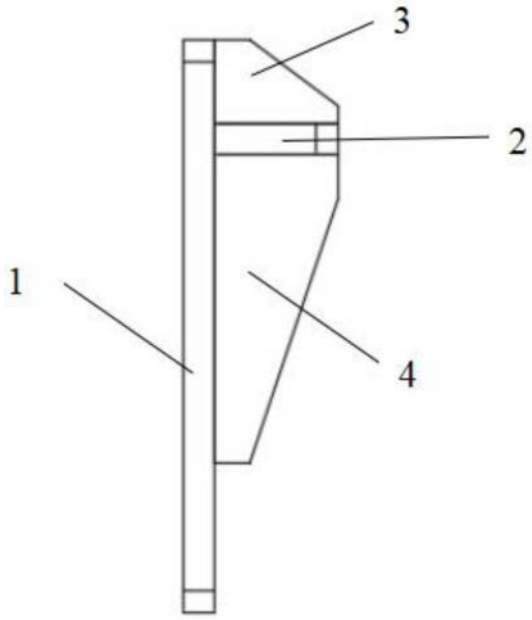

图4

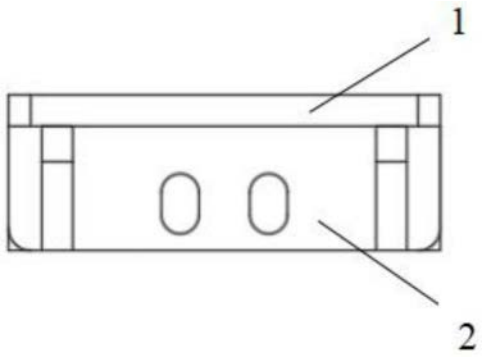

图5