(19)中华人民共和国国家知识产权局

(12)实用新型专利

(10)授权公告号 CN 207177006 U
(45)授权公告日 2018.04.03

(21)申请号 201721097292.0

(22)申请日 2017.08.30

(73)专利权人 浙江中南建设集团有限公司
地址 310000 浙江省杭州市滨江区长河街道滨康路245号

(72)发明人 姚金满

(74)专利代理机构 北京久维律师事务所 11582
代理人 邢江峰

(51)Int.Cl.
E04B 2/88(2006.01)
E04B 2/96(2006.01)

权利要求书1页 说明书4页 附图3页

(54)实用新型名称

幕墙快拼接用快速安装结构

(57)摘要

本实用新型提供幕墙快拼接用快速安装结构。所述幕墙快拼接用快速安装结构包括安装板、第一安装孔、防雨檐、滑轨、连接机构、斜杆、中心柱、弹簧、第一幕墙、第二幕墙、滑块、顶板、第二安装孔、限位槽、滑槽和卡扣。本实用新型提供的幕墙快拼接用快速安装结构，通过螺钉将所述安装板固定于墙面处，在安装所述第二幕墙时，将所述滑块移动至所述第二幕墙的两侧，对所述滑块进行固定，通过将所述第二幕墙上下端的两侧均插入到所述滑槽的内部，实现第二幕墙的安装，在进行所述第一幕墙的安装时，将所述第一幕墙的背部的所述连接机构插入到所述限位槽的内部，所述斜杆在所述弹簧的作用下被弹开，实现所述第一幕墙的安装。

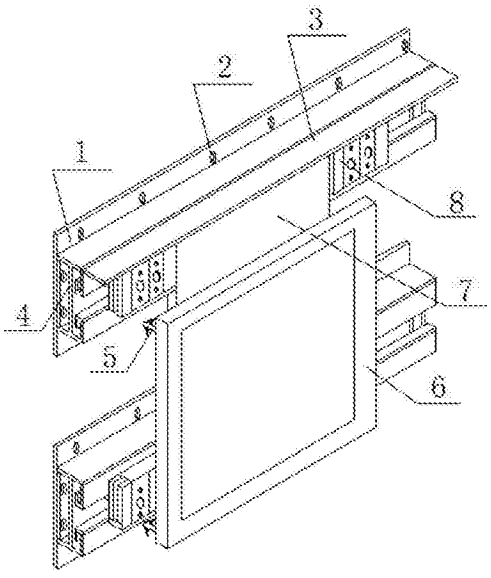

CN 207177006 U

1.幕墙快拼接用快速安装结构，其特征在于，包括：

安装板；

第一安装孔，所述第一安装孔设置于所述安装板的表面；

滑轨，所述滑轨连接于所述安装板的侧面中心处；

防雨檐，所述防雨檐连接于所述滑轨的侧部顶端；

卡扣，所述卡扣滑动连接所述滑轨；

滑块，所述滑块连接于所述卡扣的一端；

第二安装孔，所述第二安装孔设置于所述滑块的表面；

限位槽，所述限位槽位于所述第二安装孔的中心处；

滑槽，所述滑槽位于所述滑块的两侧侧壁；

顶板，所述顶板安装于所述滑槽的顶部；

第二幕墙，所述第二幕墙卡合于所述滑槽的内部；

连接机构，所述连接机构连接于所述限位槽的内部；

第一幕墙，所述第一幕墙连接于所述连接机构的一侧。

2.根据权利要求1所述的幕墙快拼接用快速安装结构，其特征在于，所述连接机构包括中心柱以及转动连接在所述中心柱的两侧的斜杆，所述斜杆与所述中心柱之间设有弹簧。

3.根据权利要求2所述的幕墙快拼接用快速安装结构，其特征在于，所述中心柱与所述斜杆之间的转动角度为0°-60°。

4.根据权利要求1所述的幕墙快拼接用快速安装结构，其特征在于，所述限位槽采用圆台形结构，且所述限位槽的内部卡合所述连接机构。

5.根据权利要求1所述的幕墙快拼接用快速安装结构，其特征在于，所述安装板的侧面焊接滑轨，且所述滑轨的外侧滑动连接所述滑块；所述滑块、所述滑轨、所述安装板的组合设有对称且平行的两组。

6.根据权利要求1所述的幕墙快拼接用快速安装结构，其特征在于，所述滑轨的表面滑动连接多个相互对称的所述滑块。

7.根据权利要求1所述的幕墙快拼接用快速安装结构，其特征在于，所述滑块的侧表面至少设有两个所述限位槽和四个所述第二安装孔，且所述限位槽和所述第二安装孔均对称分布。

8.根据权利要求1所述的幕墙快拼接用快速安装结构，其特征在于，所述第一幕墙的侧部四角处均焊接所述连接机构。

9.根据权利要求1所述的幕墙快拼接用快速安装结构，其特征在于，所述卡扣采用弯钩形，且所述卡扣焊接于所述滑块的侧部。

10.根据权利要求1所述的幕墙快拼接用快速安装结构，其特征在于，上下对称的所述滑块之间的间距等于所述第二幕墙、所述第一幕墙的高度，左右对称的所述滑块之间的间距等于所述第二幕墙、所述第一幕墙的宽度。

幕墙快拼接用快速安装结构

技术领域

[0001] 本实用新型涉及建筑设备应用技术领域，尤其涉及幕墙快拼接用快速安装结构。

背景技术

[0002] 幕墙是建筑物外墙上的围护结构，是现代大型和高层建筑常用的带有装饰效果的轻质墙体，随着我国国民经济的高速发展和人民生活水平的不断提高，建筑幕墙产品也必然向高新技术和多功能的方向发展，才能适应人们日渐增强的环保节能意识，满足市场对建筑幕墙功能的需求，双层幕墙因此出现。

[0003] 目前在进行幕墙安装时，是根据需求定制特定大小的幕墙，使用T型钢或立柱、横梁进行安装，这种安装方式操作复杂，且对于双层幕墙的安装，若为玻璃幕墙，需要进行钻孔，而后固定在支架上，耗费时间较多，安装效率低下，并且在玻璃的角上打孔之后，使得玻璃发生破碎的几率大大的增加，严重影响玻璃幕墙的使用寿命。

[0004] 因此，有必要提供新的幕墙快拼接用快速安装结构解决上述技术问题。

实用新型内容

[0005] 本实用新型解决的技术问题是提供安装方便、快速的幕墙快拼接用快速安装结构。

[0006] 为解决上述技术问题，本实用新型提供幕墙快拼接用快速安装结构包括：安装板；第一安装孔，所述第一安装孔设置于所述安装板的表面；滑轨，所述滑轨连接于所述安装板的侧面中心处；防雨檐，所述防雨檐连接于所述滑轨的侧部顶端；卡扣，所述卡扣滑动连接所述滑轨；滑块，所述滑块连接于所述卡扣的一端；第二安装孔，所述第二安装孔设置于所述滑块的表面；限位槽，所述限位槽位于所述第二安装孔的中心处；滑槽，所述滑槽位于所述滑块的两侧侧壁；顶板，所述顶板安装于所述滑槽的顶部；第二幕墙，所述第二幕墙卡合于所述滑槽的内部；连接机构，所述连接机构连接于所述限位槽的内部；第一幕墙，所述第一幕墙连接于所述连接结构的一侧。

[0007] 优选的，所述连接机构包括中心柱以及转动连接在所述中心柱的两侧的斜杆，所述斜杆与所述中心柱之间设有弹簧。

[0008] 优选的，所述中心柱与所述斜杆之间的转动角度为0°-60°。

[0009] 优选的，所述限位槽采用圆台形结构，且所述限位槽的内部卡合所述连接结构。

[0010] 优选的，所述安装板的侧面焊接滑轨，且所述滑轨的外侧滑动连接所述滑块；所述滑块、所述滑轨、所述安装板的组合设有对称且平行的两组。

[0011] 优选的，所述滑轨的表面滑动连接多个相互对称的所述滑块。

[0012] 优选的，所述滑块的侧表面至少设有两个所述限位槽和四个所述第二安装孔，且所述限位槽和所述第二安装孔均对称分布。

[0013] 优选的，所述第一幕墙的侧部四角处均焊接所述连接机构。

[0014] 优选的，所述卡扣采用弯钩形，且所述卡扣焊接与所述滑块的侧部。

[0015] 优选的，上下对称的所述滑块之间的间距等于所述第二幕墙、所述第一幕墙的高度，左右对称的所述滑块之间的间距等于所述第二幕墙、所述第一幕墙的宽度。

[0016] 与相关技术相比较，本实用新型提供的幕墙快拼接用快速安装结构具有如下有益效果：

[0017] 本实用新型提供幕墙快拼接用快速安装结构，通过螺钉将所述安装板固定于墙面处，在安装所述第二幕墙时，将所述滑块移动至所述第二幕墙的两侧，对所述滑块进行固定，通过将所述第二幕墙上下端的两侧均插入到所述滑槽内部，实现所述第二幕墙的安装，在所述滑块另一侧的滑槽内部装入第二幕墙，可实现所述第二幕墙的拼接；在进行所述第一幕墙的安装时，将所述第一幕墙背部的所述连接机构插入到所述限位槽内部，所述斜杆在所述弹簧的作用下被弹开，实现卡合固定于所述限位槽内部，实现所述第一幕墙的安装，在进行所述第一幕墙的拼接时，只需在所述滑块的另一所述限位槽内部插入所述连接机构，实现对所述第一幕墙的拼接；该实用新型可实现两层幕墙的安装，安装方便，且可实现快速拼接，对幕墙无损坏，使用寿命长，有良好的经济效益和社会效益，适合推广和使用。

附图说明

[0018] 图1为本实用新型提供的幕墙快拼接用快速安装结构的较佳实施例的结构示意图；

[0019] 图2为图1所示的连接机构结构示意图；

[0020] 图3为图1所示的滑块结构示意图；

[0021] 图4为图1所示的滑块与所述滑轨连接结构示意图。

[0022] 图中所示：1、安装板，2、第一安装孔，3、防雨檐，4、滑轨，5、连接机构，51、斜杆，52、中心柱，53、弹簧，6、第一幕墙，7、第二幕墙，8、滑块，81、顶板，82、第二安装孔，83、限位槽，84、滑槽，9、卡扣。

具体实施方式

[0023] 下面结合附图和实施方式对本实用新型作进一步说明。

[0024] 请结合参阅图1、图2、图3及图4，其中，图1为本实用新型提供的幕墙快拼接用快速安装结构的较佳实施例的结构示意图；图2为图1所示的连接机构结构示意图；图3为图1所示的滑块结构示意图；图4为图1所示的滑块与所述滑轨连接结构示意图。幕墙快拼接用快速安装结构包括：安装板1；第一安装孔2，所述第一安装孔2设置于所述安装板1的表面，在安装时可通过所述第一安装孔2内部插入螺钉，实现对所述安装板1进行固定；滑轨4，所述滑轨4连接于所述安装板1的侧面中心处，所述滑轨4焊接于所述安装板1的中心处；防雨檐3，所述防雨檐3连接于所述滑轨4的侧部顶端，所述防雨檐3焊接于所述滑轨4侧部顶端，且所述防雨檐3的宽度大于所述滑块8的宽度，便于对整体进行防雨，避免雨水伸入到幕墙内部；卡扣9，所述卡扣9滑动连接所述滑轨4；滑块8，所述滑块8连接于所述卡扣9的一端，所述滑块8设有若干个，且滑动连接于所述滑轨4的所述滑块8均对称设置，便于对所述第二幕墙7进行固定；第二安装孔82，所述第二安装孔82设置于所述滑块8表面，所述第二安装孔82可对所述滑块8进行固定；限位槽83，所述限位槽83位于所述第二安装孔82中心处；滑槽84，所述滑槽84位于所述滑块8的两侧侧壁，所述滑槽84可卡合固定所述第二幕墙7，且可实现所

述第二幕墙7的拼接；顶板81，所述顶板81安装于所述滑槽84顶部；第二幕墙7，所述第二幕墙7卡合于所述滑槽84内部；连接机构5，所述连接机构5连接于所述限位槽83内部；第一幕墙6，所述第一幕墙6连接于所述连接结构5的一侧，可通过所述连接机构5插入到所述限位槽83内部实现对所述第一幕墙6进行固定和拼接。

[0025] 本实施例中，所述连接机构5包括中心柱52以及转动连接在所述中心柱52两侧的斜杆51，所述斜杆51与所述中心柱52之间设有弹簧53，可通过将所述连接机构5插入到所述限位槽83实现所述第一幕墙6进行固定和拼接。

[0026] 本实施例中，所述中心柱52与所述斜杆51之间的转动角度为0°-60°，实现所述斜杆51卡合在所述限位槽83内部。

[0027] 本实施例中，所述限位槽83采用圆台形结构，且所述限位槽83的内部卡合所述连接结构5，实现所述第一幕墙6进行固定和拼接。

[0028] 本实施例中，所述安装板1的侧面焊接滑轨4，且所述滑轨4外侧滑动连接所述滑块8；所述滑块8、所述滑轨4、所述安装板1的组合设有对称且平行的两组，可对所述第一幕墙6、所述第二幕墙7上下端进行固定。

[0029] 本实施例中，所述滑轨4表面滑动连接多个相互对称的所述滑块8，可实现幕墙的拼接。

[0030] 本实施例中，所述滑块8侧表面至少设有两所述限位槽83和四所述第二安装孔82，且所述限位槽83和所述第二安装孔82均对称分布。

[0031] 本实施例中，所述第一幕墙6的侧部四角处均焊接所述连接机构5，实现对所述第一幕墙6进行固定。

[0032] 本实施例中，所述卡扣9采用弯钩形，且所述卡扣9焊接与所述滑块8的侧部，实现所述滑块8的滑动。

[0033] 本实施例中，上下对称的所述滑块8之间的间距等于所述第二幕墙7、所述第一幕墙6的高度，左右对称的所述滑块8之间的间距等于所述第二幕墙7、所述第一幕墙6的宽度，实现对幕墙的固定。

[0034] 与相关技术相比较，本实用新型提供的幕墙快拼接用快速安装结构具有如下有益效果：

[0035] 本实用新型提供幕墙快拼接用快速安装结构，通过螺钉将所述安装板1固定于墙面处，在安装所述第二幕墙7时，将所述滑块8移动至所述第二幕墙7的两侧，对所述滑块8进行固定，通过将所述第二幕墙7上下端的两侧均插入到所述滑槽84内部，实现第二幕墙7的安装，在所述滑块8另一侧的滑槽84内部装入第二幕墙7，可实现所述第二幕墙7的拼接；在进行所述第一幕墙6的安装时，将所述第一幕墙6背部的连接机构5插入到所述限位槽83内部，所述斜杆51在所述弹簧53的作用下被弹开，实现卡合固定于所述限位槽83内部，实现所述第一幕墙6的安装，在进行所述第一幕墙6的拼接时，只需在所述滑块8的另一所述限位槽83内部插入所述连接机构5，实现对对第一幕墙6的拼接；该新型个实现两层幕墙的安装，安装方便，且可实现快速拼接，对幕墙无损坏，使用寿命长，有良好的经济效益和社会效益，适合推广和使用。

[0036] 以上所述仅为本实用新型的实施例，并非因此限制本实用新型的专利范围，凡是利用本实用新型说明书及附图内容所作的等效结构或等效流程变换，或直接或间接运用在

其它相关的技术领域，均同理包括在本实用新型的专利保护范围内。

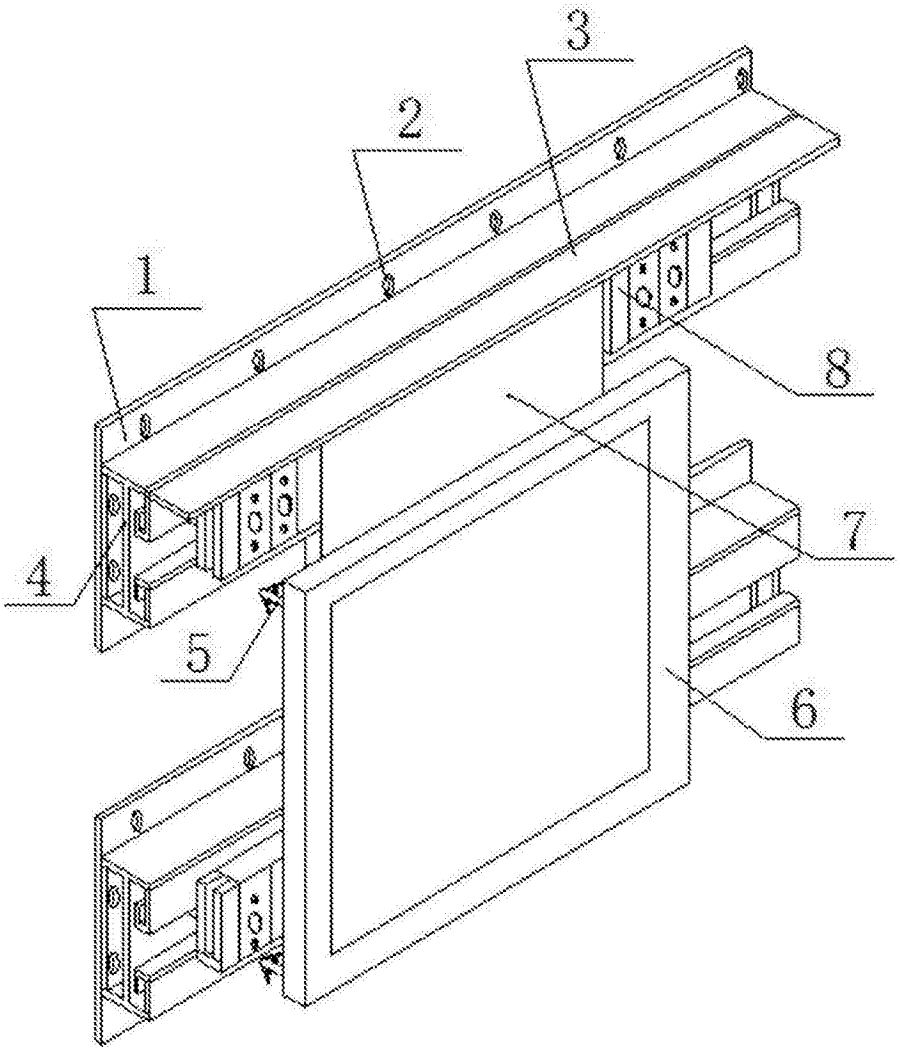

图1

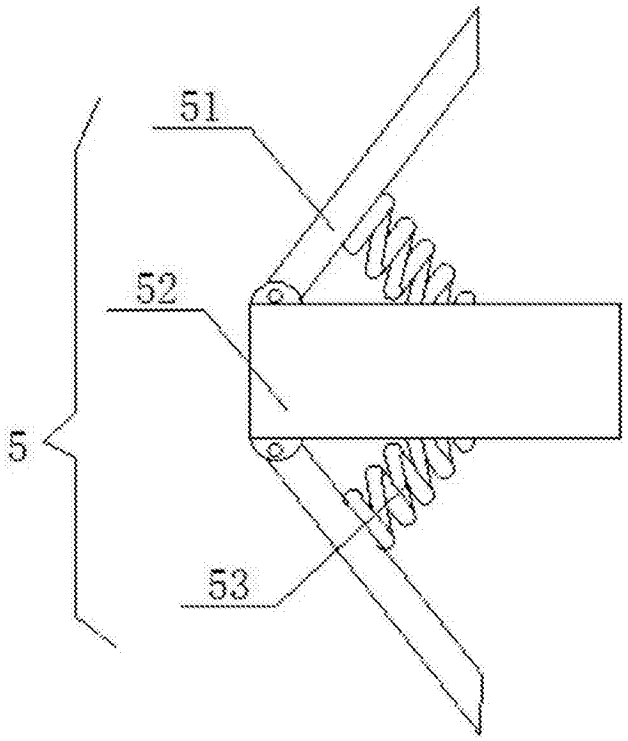

图2

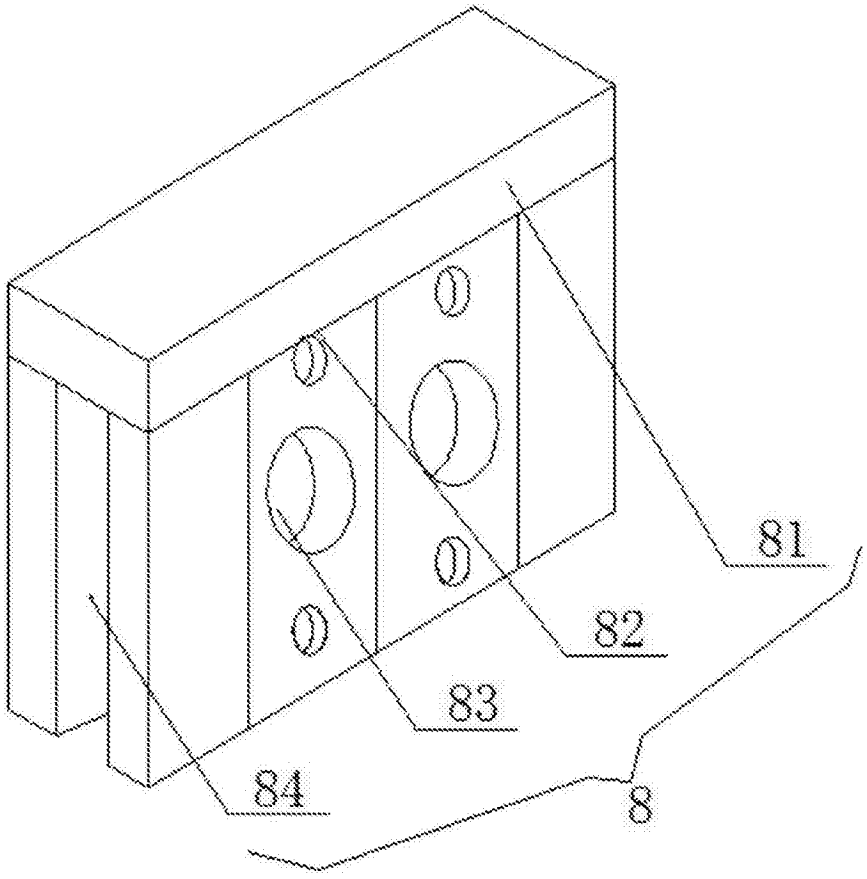

图3

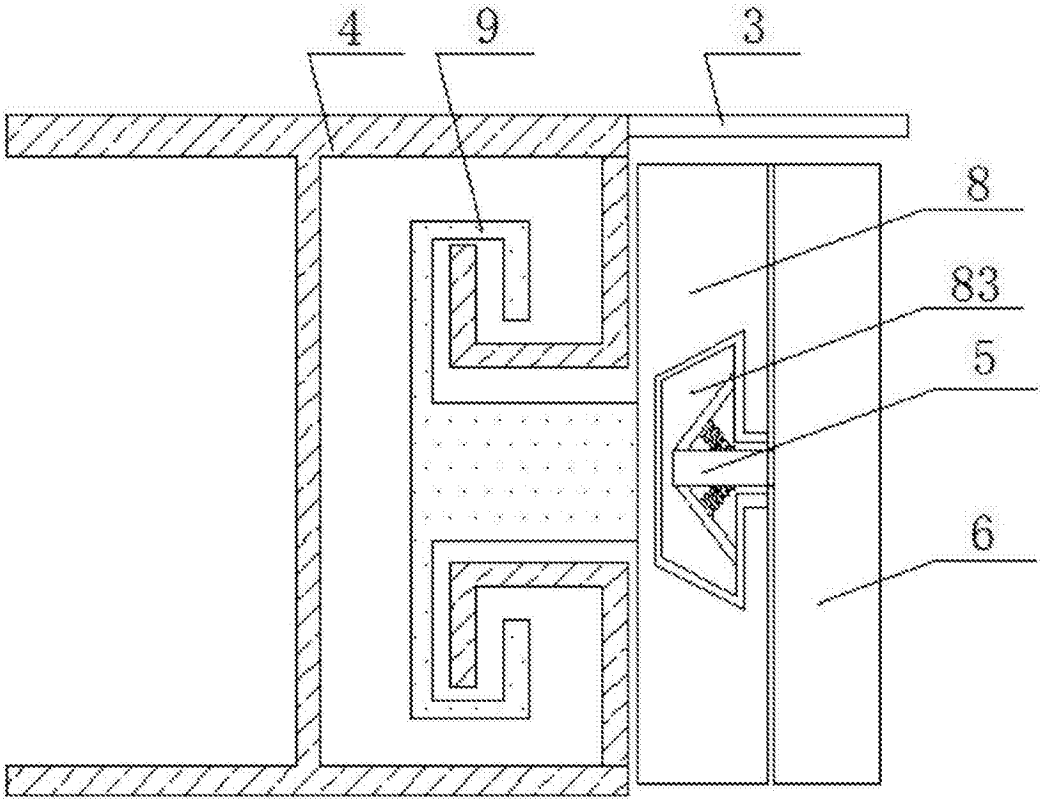

图4