(19)中华人民共和国国家知识产权局

(12)实用新型专利

(10)授权公告号 CN 203692935 U
(45)授权公告日 2014.07.09

(21)申请号 201320476602.5

(22)申请日 2013.08.06

(73)专利权人 海信容声（广东）冷柜有限公司
地址 528305 广东省佛山市顺德区容桂容里文丰北路46号

(72)发明人 李阳松 程凯 许粤海 杨波 潘颂山

(74)专利代理机构 广州粤高专利商标代理有限公司 44102
代理人 林丽明

(51)Int.Cl.
A47B 73/00(2006.01)
A47F 7/28(2006.01)

权利要求书1页 说明书2页 附图2页

(54)实用新型名称

一种具有酒瓶竖放展示位置的酒柜

(57)摘要

本实用新型涉及酒柜结构技术领域，所要解决的技术问题是提供结构简单，使用方便的一种具有酒瓶竖放展示位置的酒柜，包括柜体，所述柜体内设有第一层架和至少一第二层架，所述第一层架设于第二层架的下方，所述第二层架设有与酒瓶直径相适应的开口。本实用新型的酒柜在第二层架设有与酒瓶直径相适应的开口，从而柜体内具有酒瓶竖放展示位置。使用时将酒瓶竖向放置在第一层架上，酒瓶的瓶体位于开口内，从而酒瓶开瓶后可以继续储藏在酒柜内，不用卧倒或横放，解决了开瓶后的酒瓶存放问题，大大提高了酒柜的使用适应性，结构简单，使用方便。

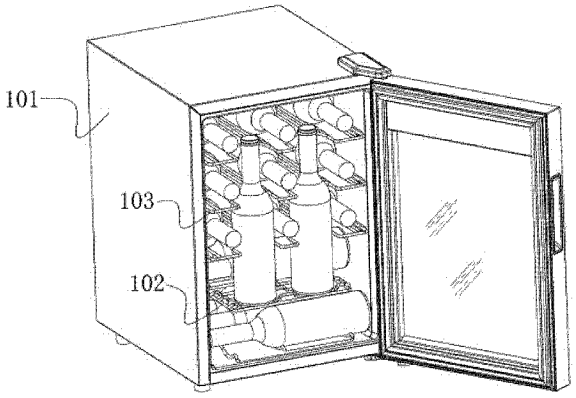

CN 203692935 U

1. 一种具有酒瓶竖放展示位置的酒柜，包括柜体，其特征在于，所述柜体内设有第一层架和至少一第二层架，所述第一层架设于第二层架的下方，所述第二层架设有与酒瓶直径相适应的开口，所述第一层架呈“匚”形。

2. 根据权利要求 1 所述的具有酒瓶竖放展示位置的酒柜，其特征在于，所述第一层架的底部纵向设有若干波浪形筋条。

3. 根据权利要求 1 所述的具有酒瓶竖放展示位置的酒柜，其特征在于，所述第一层架的顶部横向设有若干折弯筋条。

4. 根据权利要求 1 所述的具有酒瓶竖放展示位置的酒柜，其特征在于，所述第二层架纵向设有若干直线筋条。

一种具有酒瓶竖放展示位置的酒柜

技术领域

[0001] 本实用新型涉及酒柜结构技术领域，更具体地，涉及一种具有酒瓶竖放展示位置的酒柜。

背景技术

[0002] 现实生活中，酒柜中的酒瓶只能卧倒横放。由于在一些聚会场合，比如家里，一般开瓶后酒不会一次喝完，特别是作为养生酒的红酒。当酒瓶开瓶后还需要继续储藏在酒柜内，就不能卧放或横放了。因此，现有技术的酒柜没有竖放位置，具有较大的使用局限性，给用户带来较大的不便。

实用新型内容

[0003] 本实用新型旨在至少在一定程度上解决上述技术问题。

[0004] 本实用新型的目的是提供一种结构简单，使用方便的具有酒瓶竖放展示位置的酒柜。

[0005] 本实用新型解决其技术问题所采用的技术方案是：一种具有酒瓶竖放展示位置的酒柜，包括柜体，所述柜体内设有第一层架和至少一第二层架，所述第一层架设于第二层架的下方，所述第二层架设有与酒瓶直径相适应的开口。

[0006] 本实用新型的酒柜在第二层架设有与酒瓶直径相适应的开口，从而柜体内具有酒瓶竖放展示位置。使用时将酒瓶竖向放置在第一层架上，酒瓶的瓶体位于开口内，从而酒瓶开瓶后可以继续储藏在酒柜内，不用卧倒或横放，解决了开瓶后的酒瓶存放问题，大大提高了酒柜的使用适应性，结构简单，使用方便。

[0007] 在一个实施方式中，所述第一层架呈“匚”形，即相当于将两层层架连为一体，底部和顶部均可以用于存放酒瓶。

[0008] 在一个优选实施方式中，所述第一层架的底部纵向设有若干波浪形筋条，可以将酒瓶横向放置在波浪形筋条的凹陷处。

[0009] 在一个优选实施方式中，所述第一层架的顶部横向设有若干折弯筋条，折弯筋条按一定间距排布，可以横向定位放置酒瓶，也可以将酒瓶竖向放置在折弯处。

[0010] 在一个实施方式中，所述第二层架纵向设有若干直线筋条，可以将酒瓶纵向放置在直线筋条之间。

[0011] 本实用新型的有益效果是：本实用新型的酒柜在第二层架设有与酒瓶直径相适应的开口，从而柜体内具有酒瓶竖放展示位置。使用时将酒瓶竖向放置在第一层架上，酒瓶的瓶体位于开口内，从而酒瓶开瓶后可以继续储藏在酒柜内，不用卧倒或横放，解决了开瓶后的酒瓶存放问题，大大提高了酒柜的使用适应性，结构简单，使用方便。

附图说明

[0012] 图 1 是本实用新型一个实施例的结构示意图。

[0013] 图 2 是本实用新型一个实施例中第一层架和第二层架的结构示意图。

[0014] 图 3 是酒瓶在第一层架和第二层架的放置示意图。

[0015] 附图仅用于示例性说明，不能理解为对本实用新型的限制；为了更好说明实施例，附图某些部件会有省略、放大或缩小，并不代表实际产品的尺寸；对于本领域技术人员来说，附图中某些公知结构及其说明可能省略是可以理解的。

具体实施方式

[0016] 下面结合附图和具体实施例，对本实用新型做进一步详细说明。

[0017] 如图 1 至图 3 所示，本实用新型的一种具有酒瓶竖放展示位置的酒柜，包括柜体 101，所述柜体 101 内设有第一层架 102 和至少一第二层架 103，所述第一层架 102 设于第二层架 103 的下方。本实施例中，第二层架 103 为三层。

[0018] 本实用新型在第二层架 103 设有与酒瓶直径相适应的开口 104，从而柜体 101 内具有酒瓶竖放展示位置。使用时将酒瓶竖向放置在第一层架 102 上，酒瓶的瓶体位于开口 104 内，从而酒瓶开瓶后可以继续储藏在酒柜内，不用卧倒或横放，解决了开瓶后的酒瓶存放问题。

[0019] 本实施例中，所述第一层架 102 呈“ㄈ”形，即相当于将两层层架连为一体，底部和顶部均可以用于存放酒瓶。所述第一层架 102 的底部纵向设有若干波浪形筋条 105，可以将酒瓶横向放置在波浪形筋条 105 的凹陷处。所述第一层架 102 的顶部横向设有若干折弯筋条 106，折弯筋条 106 按一定间距排布，可以横向定位放置酒瓶，也可以将酒瓶竖向放置在折弯处。

[0020] 本实施例中，所述第二层架 103 纵向设有若干直线筋条 107，可以将酒瓶纵向放置在直线筋条 107 之间。

[0021] 显然，本实用新型的上述实施例仅仅是为清楚地说明本实用新型所作的举例，而并非是对本实用新型的实施方式的限定。对于所属领域的普通技术人员来说，在上述说明的基础上还可以做出其它不同形式的变化或变动。这里无需也无法对所有的实施方式予以穷举。凡在本实用新型的精神和原则之内所作的任何修改、等同替换和改进等，均应包含在本实用新型权利要求的保护范围之内。

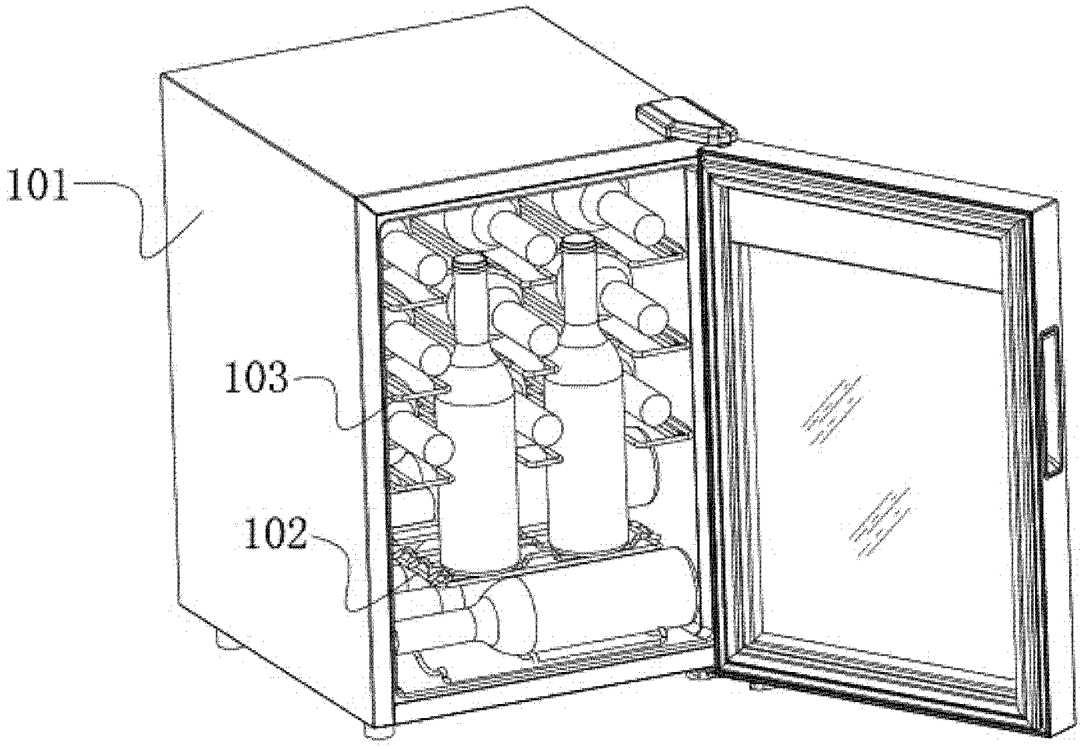

图 1

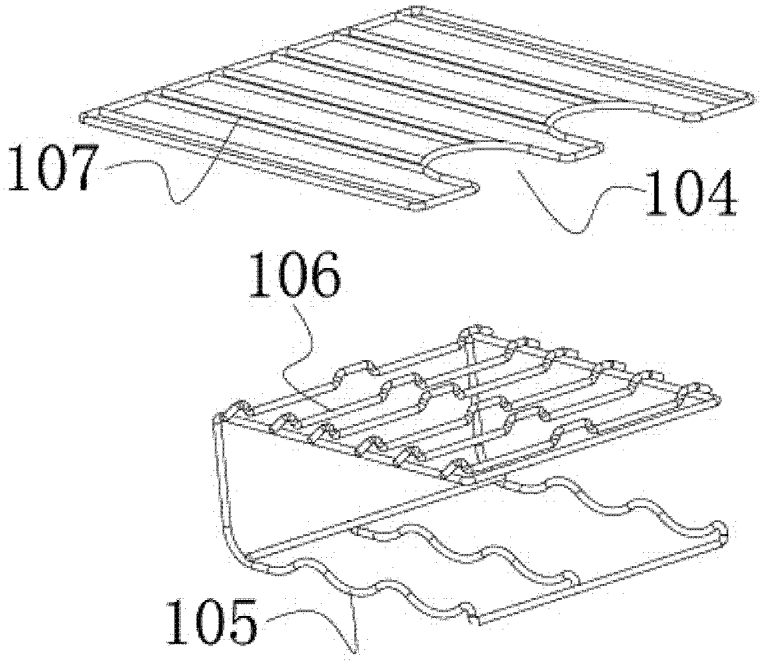

图 2

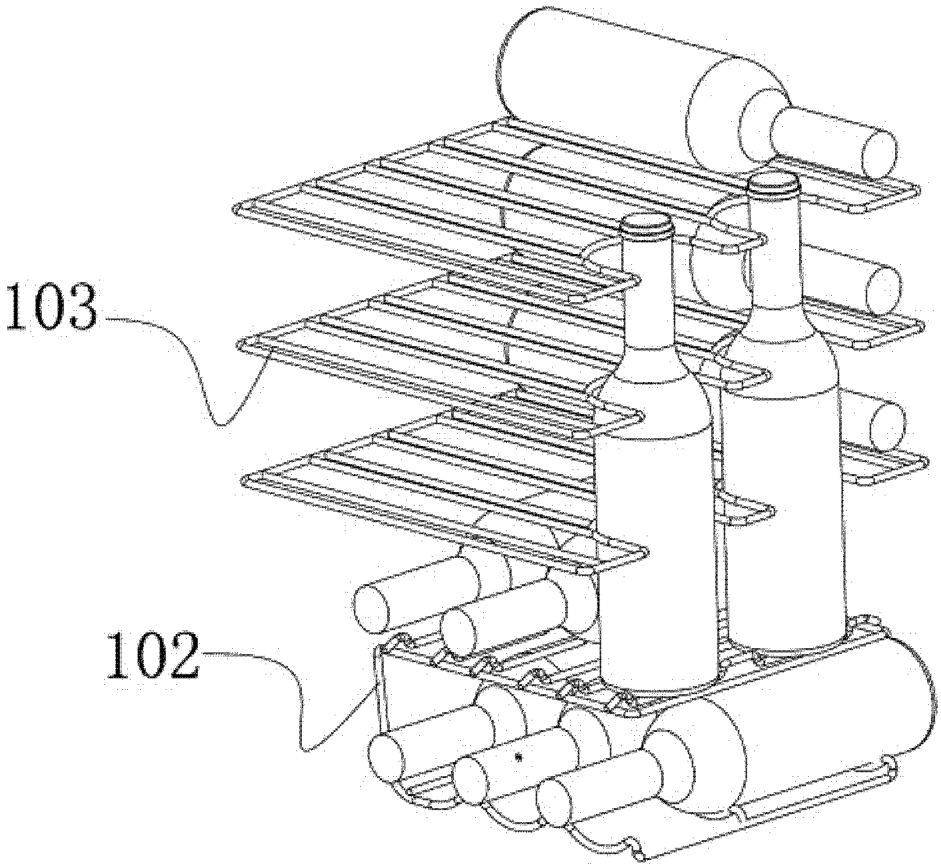

图 3