(19)中华人民共和国国家知识产权局

(12)实用新型专利

(10)授权公告号 CN 206065797 U
(45)授权公告日 2017.04.05

(21)申请号 201620965039.1

(22)申请日 2016.08.29

(73)专利权人 江苏德创制管有限公司
地址 225700 江苏省泰州市兴化市经济开发区纬六路南侧

(72)发明人 宋文杰 甘正红 宋华 苏继权

(74)专利代理机构 北京纽盟知识产权代理事务所(特殊普通合伙) 11456
代理人 许玉顺

(51)Int.Cl.
B23K 37/053(2006.01)
B23K 101/06(2006.01)

(ESM)同样的发明创造已同日申请发明专利

权利要求书1页 说明书2页 附图1页

(54)实用新型名称

一种管道专用焊接固定装置

(57)摘要

本实用新型公开了一种管道专用焊接固定装置，包括机架，机架底部设有万向轮，机架上端设有固定平台，固定平台上设有多个管件放置槽，固定平台上端设有定位机构，定位机构包括伸缩装置和夹持块，伸缩装置下端固定连接夹持块，夹持块上设有与管件放置槽相匹配的凹槽，本实用新型结构原理简单，使用方便，能够实现对管道的快速定位和固定，而且能够实现多个管道同时焊接，工作效率高。

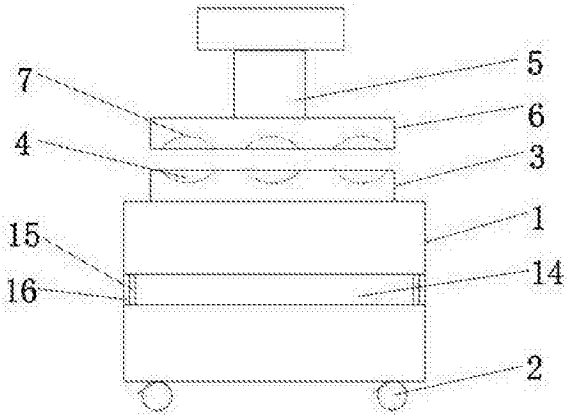

CN 206065797 U

1.一种管道专用焊接固定装置，包括机架(1)，其特征在于：所述机架(1)底部设有万向轮(2)，所述机架(1)上端设有固定平台(3)，所述固定平台(3)上设有多个管件放置槽(4)，所述固定平台(3)上端设有定位机构，所述定位机构包括伸缩装置(5)和夹持块(6)，所述伸缩装置(5)下端固定连接夹持块(6)，所述夹持块(6)上设有与管件放置槽(4)相匹配的凹槽(7)。

2.根据权利要求1所述的一种管道专用焊接固定装置，其特征在于：所述伸缩装置(5)包括缸筒(8)，所述缸筒(8)内设有内缸(9)，所述内缸(9)内设有柱塞杆(10)，所述缸筒(8)和内缸(9)侧壁均设有进油孔(11)，所述缸筒(8)和内缸(9)的侧壁及底部均设有油槽(12)，所述柱塞杆(10)与内缸(9)之间及缸筒(8)与内缸(9)之间均设有密封圈(13)。

3.根据权利要求1所述的一种管道专用焊接固定装置，其特征在于：所述机架(1)内部设有管件放置隔板(14)，所述管件放置隔板(14)两侧设有滑块(15)，所述机架(1)内侧设有与滑块(15)相匹配的滑轨(16)。

一种管道专用焊接固定装置

技术领域

[0001] 本实用新型涉及管道加工技术领域，具体为一种管道专用焊接固定装置。

背景技术

[0002] 现有技术中对管件进行焊接时，需要人工固定后再进行焊接，焊接过程中会出现移动，导致焊接精度差；另外，在焊接完成后需要再拿取下一次进行焊接，无法实现多个管件一次定位后同时焊接，焊接效率低。

发明内容

[0003] 本实用新型的目的在于提供一种管道专用焊接固定装置，以解决上述背景技术中提出的问题。

[0004] 为实现上述目的，本实用新型提供如下技术方案：一种管道专用焊接固定装置，包括机架，所述机架底部设有万向轮，所述机架上端设有固定平台，所述固定平台上设有多个管件放置槽，所述固定平台上端设有定位机构，所述定位机构包括伸缩装置和夹持块，所述伸缩装置下端固定连接夹持块，所述夹持块上设有与管件放置槽相匹配的凹槽。

[0005] 优选的，所述伸缩装置包括缸筒，所述缸筒内设有内缸，所述内缸内设有柱塞杆，所述缸筒和内缸侧壁均设有进油孔，所述缸筒和内缸的侧壁及底部均设有油槽，所述柱塞杆与内缸之间及缸筒与内缸之间均设有密封圈。

[0006] 优选的，所述机架内部设有管件放置隔板，所述管件放置隔板两侧设有滑块，所述机架内侧设有与滑块相匹配的滑轨。

[0007] 与现有技术相比，本实用新型的有益效果是：

[0008] (1)本实用新型结构原理简单，使用方便，采用的伸缩装置能够实现对管道的快速定位和固定；另外在固定平台和夹持块均设置多个管件固定槽，能够实现多个管道同时焊接，工作效率高。

[0009] (2)本实用新型的机架内部设有管件放置隔板，管件放置隔板两侧设有滑块，机架内侧设有与滑块相匹配的滑轨，采用此结构，便于放置盒拿取管件，进一步提高焊接效率。

附图说明

[0010] 图1为本实用新型结构示意图；

[0011] 图2为本实用新型的伸缩装置结构示意图。

具体实施方式

[0012] 下面将结合本实用新型实施例中的附图，对本实用新型实施例中的技术方案进行清楚、完整地描述，显然，所描述的实施例仅仅是本实用新型一部分实施例，而不是全部的实施例。基于本实用新型中的实施例，本领域普通技术人员在没有做出创造性劳动前提下所获得的所有其他实施例，都属于本实用新型保护的范围。

[0013] 请参阅图1-2，本实用新型提供一种技术方案：一种管道专用焊接固定装置，包括机架1，所述机架1底部设有万向轮2，所述机架1上端设有固定平台3，所述固定平台3上设有多个管件放置槽4，所述固定平台3上端设有定位机构，所述定位机构包括伸缩装置5和夹持块6，所述伸缩装置5下端固定连接夹持块6，所述夹持块6上设有与管件放置槽4相匹配的凹槽7。

[0014] 本实施例中，伸缩装置5包括缸筒8，所述缸筒8内设有内缸9，所述内缸9内设有柱塞杆10，所述缸筒8和内缸9侧壁均设有进油孔11，所述缸筒8和内缸9的侧壁及底部均设有油槽12，所述柱塞杆10与内缸9之间及缸筒8与内缸9之间均设有密封圈13，本实用新型结构原理简单，使用方便，采用的伸缩装置能够实现对管道的快速定位和固定；另外在固定平台和夹持块均设置多个管件固定槽，能够实现多个管道同时焊接，工作效率高。

[0015] 本实施例中，机架1内部设有管件放置隔板14，所述管件放置隔板14两侧设有滑块15，所述机架1内侧设有与滑块15相匹配的滑轨16，采用此结构，便于放置盒拿取管件，进一步提高焊接效率。

[0016] 尽管已经示出和描述了本实用新型的实施例，对于本领域的普通技术人员而言，可以理解在不脱离本实用新型的原理和精神的情况下可以对这些实施例进行多种变化、修改、替换和变型，本实用新型的范围由所附权利要求及其等同物限定。

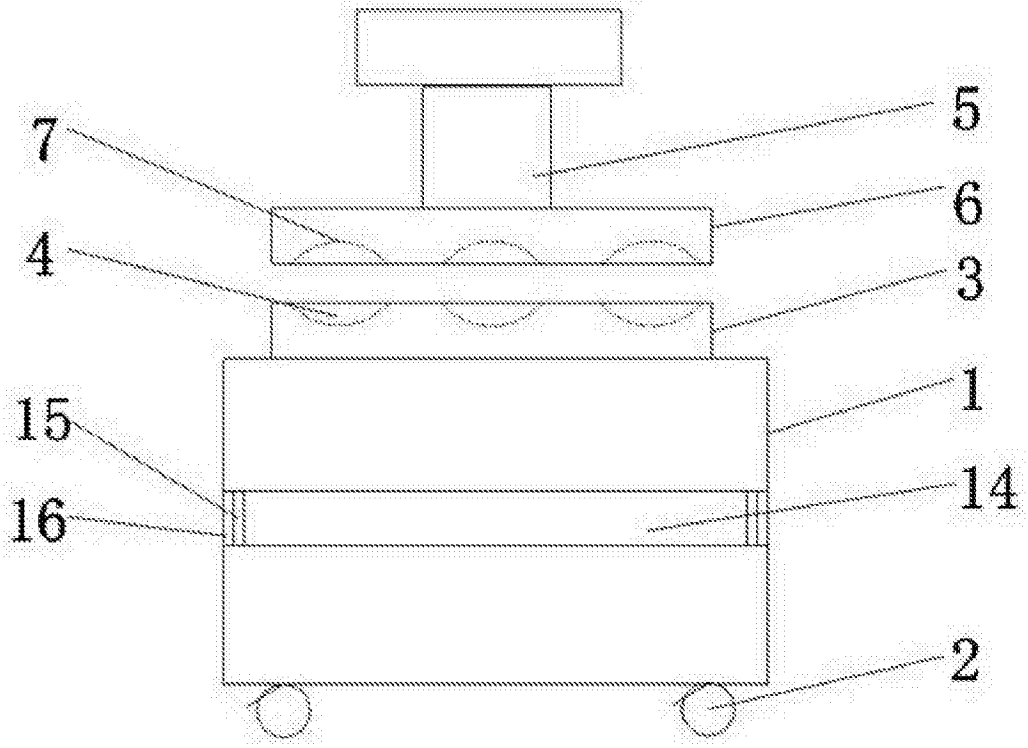

图1

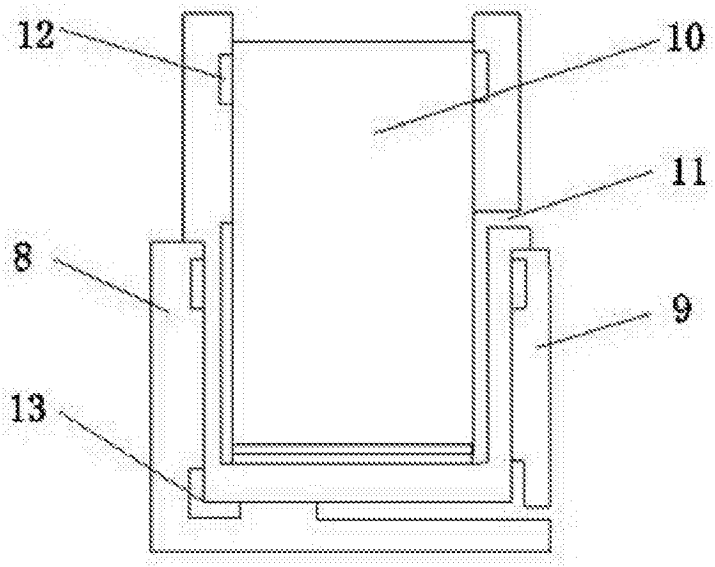

图2