(19)国家知识产权局

(12)实用新型专利

(10)授权公告号 CN 221635429 U
(45)授权公告日 2024.09.03

(21)申请号 202420066525.4

(22)申请日 2024.01.10

(73)专利权人 山东小鸭冷链有限公司
地址 250000 山东省济南市工业南路51号

(72)发明人 张黎明 常肖燕 李振文 张前进
田笑影 李永芳 焦振裕

(74)专利代理机构 济南法友专利代理事务所
(普通合伙) 37315
专利代理师 陈利超

(51)Int.Cl.
A47F 3/12(2006.01)

权利要求书1页 说明书3页 附图5页

(54)实用新型名称

一种平口陈列柜前玻璃固定结构

(57)摘要

本实用新型公开了一种平口陈列柜前玻璃固定结构,包括方管和横框条,横框条上插入有前玻璃和防凝露玻璃;型材一端设有卡口,另一端设有插头,插头上设置有悬臂且悬臂上设置有卡头,前玻璃的上端插入到卡口内,方管侧壁设置有卡槽,在插头插入到方管内后,悬臂上的卡头与卡槽扣接;本实用新型通过设置了型材,利用型材的卡口与前玻璃的上端插接,另一端的插头插入到方管内,利用悬臂上的卡头与卡槽卡接,完成对型材的固定,进而达到对前玻璃的限位固定,在拆卸时,仅需要按压卡头即可解锁型材与方管的固定,安装和拆卸都很简单、方便且效率高,不需要专门工具,方便操作,便于清理玻璃夹层,并且整体结构简单,美观。

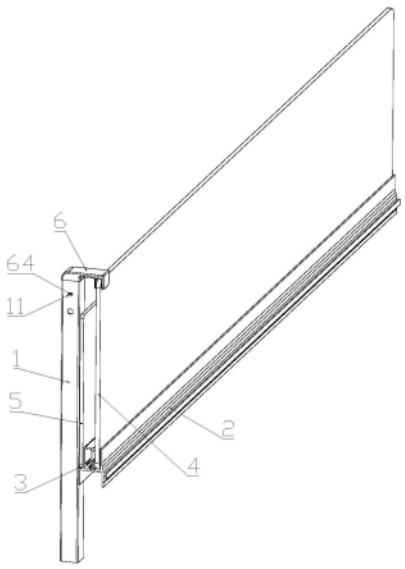

CN 221635429 U

1.一种平口陈列柜前玻璃固定结构,包括竖直固定的方管以及水平放置的横框条,所述横框条上沿着长度方向设置有两个置入槽,两个所述置入槽内分别插入有前玻璃和防凝露玻璃;其特征在于,还包括型材,其一端设有卡口,另一端设有插头,所述插头上设置有悬臂且所述悬臂上设置有卡头,所述前玻璃的上端插入到卡口内,所述方管侧壁设置有卡槽,在插头插入到方管内后,悬臂上的卡头与卡槽扣接。

2.根据权利要求1所述的一种平口陈列柜前玻璃固定结构,其特征在于,所述型材的一端设置有两个平行的耳板,两个所述耳板之间形成卡口,且两个所述耳板相互靠近的一侧固定有橡胶层。

3.根据权利要求1所述的一种平口陈列柜前玻璃固定结构,其特征在于,所述插头为方形空心结构且插头与型材之间形成有台阶。

4.根据权利要求3所述的一种平口陈列柜前玻璃固定结构,其特征在于,所述插头的平面尺寸与方管的内腔平面尺寸一致。

5.根据权利要求1所述的一种平口陈列柜前玻璃固定结构,其特征在于,所述悬臂为弹性结构。

6.根据权利要求1所述的一种平口陈列柜前玻璃固定结构,其特征在于,所述型材为注塑件或金属浇注的钢铸件。

7.根据权利要求1所述的一种平口陈列柜前玻璃固定结构,其特征在于,所述悬臂设置为两个且对称设置,相匹配的卡槽也设置为两个。

8.根据权利要求1所述的一种平口陈列柜前玻璃固定结构,其特征在于,所述卡头为楔形结构且设于悬臂的端部。

9.根据权利要求8所述的一种平口陈列柜前玻璃固定结构,其特征在于,所述悬臂在插接方向的一端与插头固定连接。

10.根据权利要求1-9任意一项所述的一种平口陈列柜前玻璃固定结构,其特征在于,还包括有自攻螺丝,所述自攻螺丝穿过方管与插头连接。

一种平口陈列柜前玻璃固定结构

技术领域

[0001] 本实用新型涉及技术领域,特别涉及一种平口陈列柜前玻璃固定结构。

背景技术

[0002] 目前,在超市、便利店等商业营业场所中对平口柜型前玻璃与防凝露玻璃间清洁要求较高,拆装需求增多。现有的安装结构是前玻璃和防凝露玻璃安装的底部安装在型材内,然后把前玻璃的上端通过螺栓配件与方管固定,这种安装结构拆卸较为不便,且安装复杂,需要专门对应尺寸的扳手,且操作空间小,操作不便,这就导致前玻璃与防凝露玻璃相靠近的一侧面清洁不便,为此,本申请提出了一种平口陈列柜前玻璃固定结构,以解决上述问题。

实用新型内容

[0003] 本实用新型要解决的技术问题是:提供一种安装、拆卸方便的平口陈列柜前玻璃固定结构。

[0004] 为了解决上述技术问题,本实用新型包括竖直固定的方管以及水平放置的横框条,所述横框条上沿着长度方向设置有两个置入槽,两个所述置入槽内分别插入有前玻璃和防凝露玻璃;型材,其一端设有卡口,另一端设有插头,所述插头上设置有悬臂且所述悬臂上设置有卡头,所述前玻璃的上端插入到卡口内,所述方管侧壁设置有卡槽,在插头插入到方管内后,悬臂上的卡头与卡槽扣接。

[0005] 优选的,所述型材的一端设置有两个平行的耳板,两个所述耳板之间形成卡口,且两个所述耳板相互靠近的一侧固定有橡胶层。

[0006] 优选的,所述插头为方形空心结构且插头与型材之间形成有台阶。

[0007] 优选的,所述插头的平面尺寸与方管的内腔平面尺寸一致。

[0008] 优选的,所述悬臂为弹性结构。

[0009] 优选的,所述型材为注塑件或金属浇注的钢铸件。

[0010] 优选的,所述悬臂设置为两个且对称设置,相匹配的卡槽也设置为两个。

[0011] 优选的,所述卡头为楔形结构且设于悬臂的端部。

[0012] 优选的,所述悬臂在插接方向的一端与插头固定连接。

[0013] 优选的,还包括有自攻螺丝,所述自攻螺丝穿过方管与插头连接。

[0014] 本实用新型的有益效果是:本实用新型通过设置了型材,利用型材的卡口与前玻璃的上端插接,另一端的插头插入到方管内,利用悬臂上的卡头与卡槽卡接,完成对型材的固定,进而达到对前玻璃的限位固定,在拆卸时,仅需要按压卡头即可解锁型材与方管的固定,安装和拆卸都很简单、方便且效率高,不需要专门工具,方便操作,便于清理玻璃夹层,并且整体结构简单,美观。

附图说明

[0015] 图1为本实用新型的整体结构一个视角立体示意图；

[0016] 图2为本实用新型的整体结构另一个视角立体示意图；

[0017] 图3为本实用新型的整体结构侧面示意图；

[0018] 图4为本实用新型的方管结构示意图；

[0019] 图5为本实用新型的型材结构一个视角示意图；

[0020] 图6为本实用新型的型材结构另一个视角示意图。

[0021] 图中：1、方管；11、卡槽；2、横框条；3、置入槽；4、前玻璃；5、防凝露玻璃；6、型材；61、卡口；62、插头；63、悬臂；64、卡头；65、耳板；66、橡胶层；67、台阶；7、自攻螺丝。

具体实施方式

[0022] 下面将结合本实用新型实施例中的附图，对本实用新型实施例中的技术方案进行清楚、完整地描述，本实用新型中所有方向性指示(诸如上、下、左、右、前、后……)仅用于解释在某一特定姿态(如附图所示)下各部件之间的相对位置关系、运动情况等，如果该特定姿态发生改变时，则该方向性指示也相应地随之改变。

[0023] 如图1-6所示，本实施例提供了一种平口陈列柜前玻璃固定结构，包括竖直固定的方管1以及水平放置的横框条2，方管1和横框条2均与陈列柜的柜体固定连接，横框条2为铝合金制备的条形异形结构且在横框条2上沿着长度方向设置有两个置入槽3，两个置入槽3内分别插入有前玻璃4和防凝露玻璃5，前玻璃4的上端通过型材6与方管1连接，型材6的一端设有卡口61，另一端设有插头62，插头62上设置有悬臂63且所述悬臂63上设置有卡头64，前玻璃4的上端插入到卡口61内，方管1侧壁设置有卡槽11，在插头62插入到方管1内后，悬臂63上的卡头64与卡槽11扣接。

[0024] 如图5、6所示，型材6的一端设置有两个平行的耳板65，两个耳板65之间形成卡口61，且两个耳板65相互靠近的一侧固定有橡胶层66，橡胶层66的设计，一方面起到防滑的作用，夹紧固定玻璃，另一方面保护玻璃，避免经常性拆卸后卡口61出现松弛，导致玻璃晃动。

[0025] 插头62为方形空心结构且插头62与型材6之间形成有台阶67，台阶67的外形尺寸与方管1的外尺寸一致，使得在插头62完全插入到方管1后，型材6能够覆盖方管1，提高美观性以及台阶67的设置能够对插头62插接深度进行限位，插头62的平面尺寸也与方管1的内腔平面尺寸一致，使得插头62刚好能够插入到方管1内。

[0026] 为了能够达到卡头64与卡槽11扣接以及便于插头62插入到方管1内，悬臂63设计为弹性结构，为此，型材6可以选用注塑件或者金属浇注的钢铸件，从而悬臂63与型材6一体并且具备弹性。在本例中，型材6选用注塑件。

[0027] 在本例中，悬臂63设置为两个且对称设置，具体的，两个悬臂63设置在前玻璃4长度方向的两侧，便于按压卡头64，同时方管1上相匹配的卡槽11也设置为两个。

[0028] 在卡头64的结构设计上，把卡头64设计为楔形结构且设于悬臂63的端部，具体的，卡头64的上端为平面，上端与下端之间为斜面。

[0029] 悬臂63在插接方向的一端与插头62固定连接，悬臂63的上端可以与插头62固定连接，当然选择把悬臂63的下端也可以与插头62固定连接，把卡头64设置在悬臂63的自由端。

[0030] 为了加固型材6与方管1的连接，方管1与型材6之间还连接有自攻螺丝7，自攻螺丝

7穿过方管1与插头62连接。

[0031] 本实用新型的工作原理为:在方管1和横框条2固定在陈列柜的柜体上后,把前玻璃4和防凝露玻璃5分别插入到横框条2的置入槽3内,然后把型材6从上到下插入到方管1内,且把前玻璃4插入到卡口61内,下压型材6,使得型材6上的插头62完全插入到方管1内,在悬臂63的弹性作用下,卡头64与卡槽11卡接,最后旋转安装自攻螺丝7,完成安装,拆卸时,先拆下自攻螺丝7,然后向内侧按压卡头64配合平口螺丝刀向上撬动,把型材6撬出,取出型材6,完成前玻璃4的拆卸,安装和拆卸都很简单、方便且效率高,不需要专门工具,方便操作,便于清理玻璃夹层,并且整体结构简单,美观。

[0032] 尽管已经示出和描述了本实用新型的实施例,对于本领域的普通技术人员而言,可以理解在不脱离本实用新型的原理和精神的情况下可以对这些实施例进行多种变化、修改、替换和变型,本实用新型的范围由所附权利要求及其等同物限定。

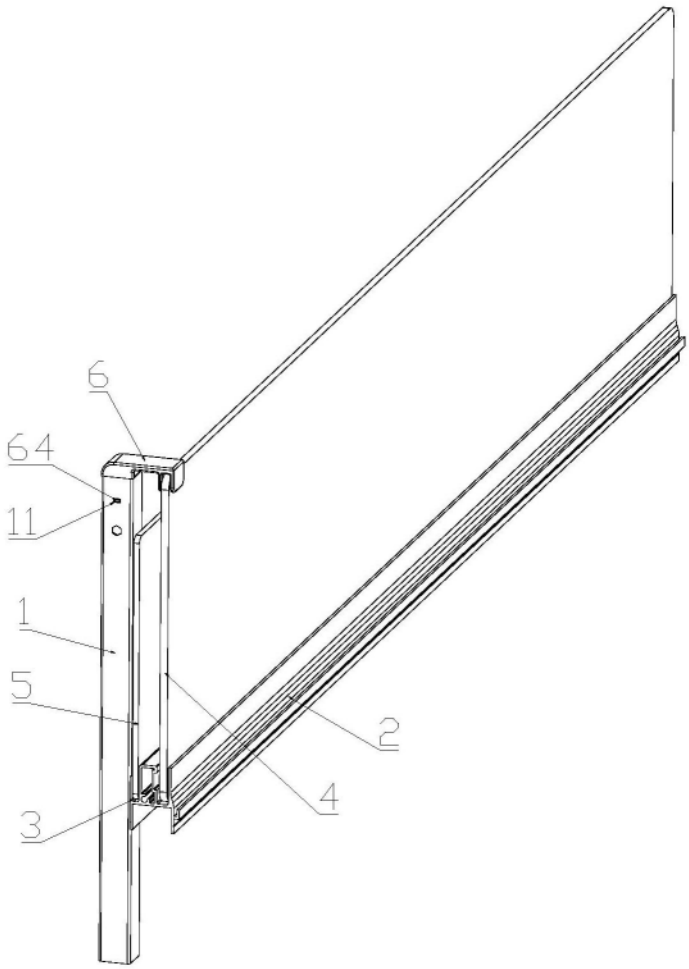

图1

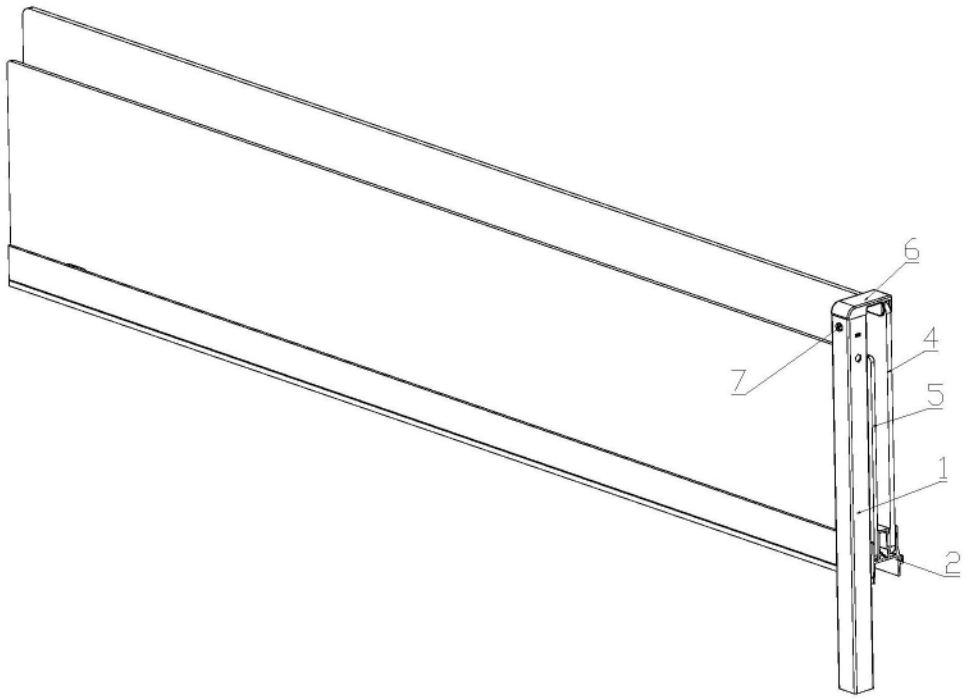

图2

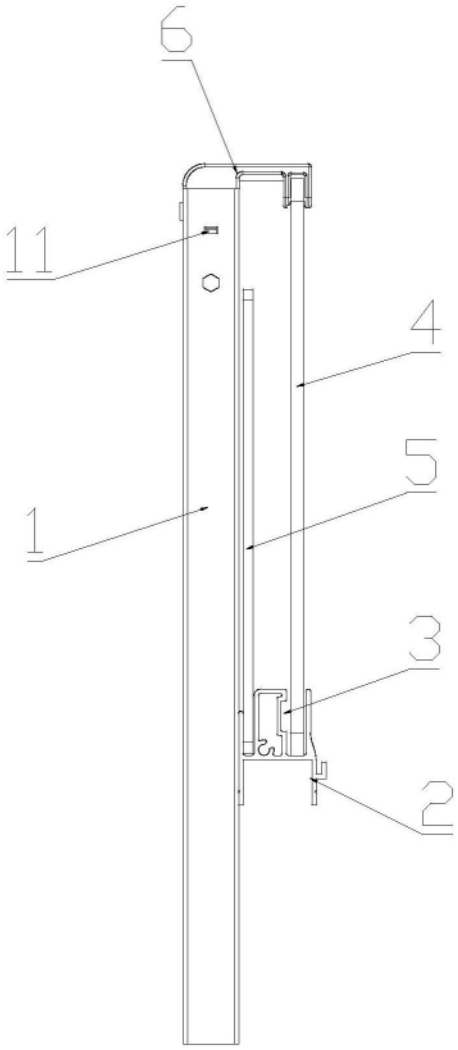

图3

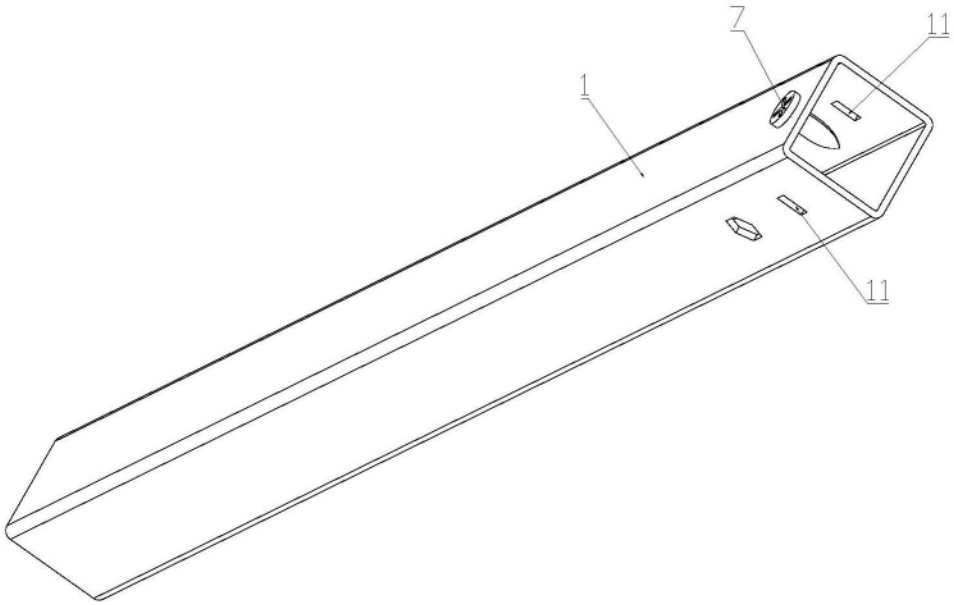

图4

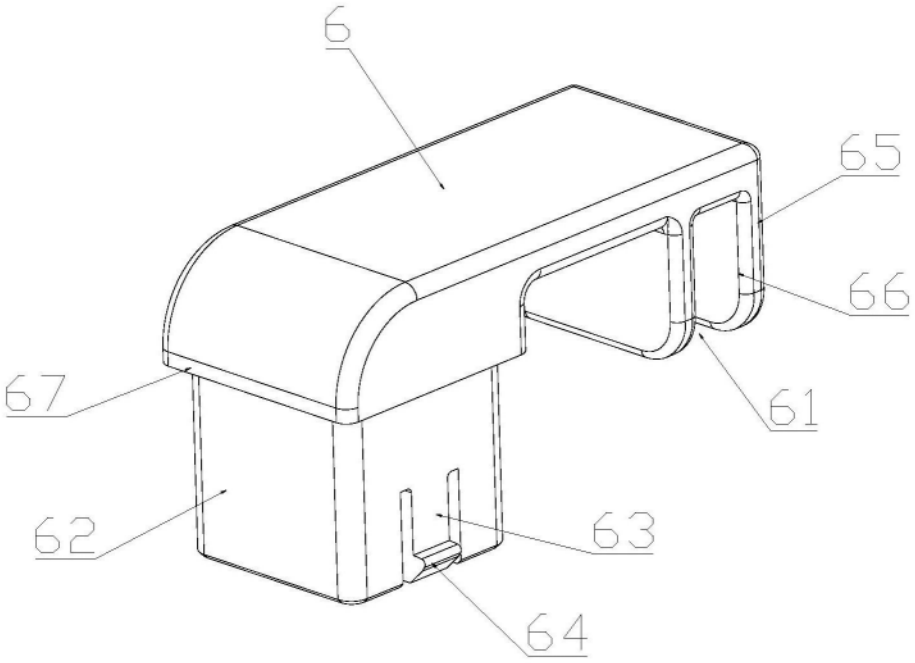

图5

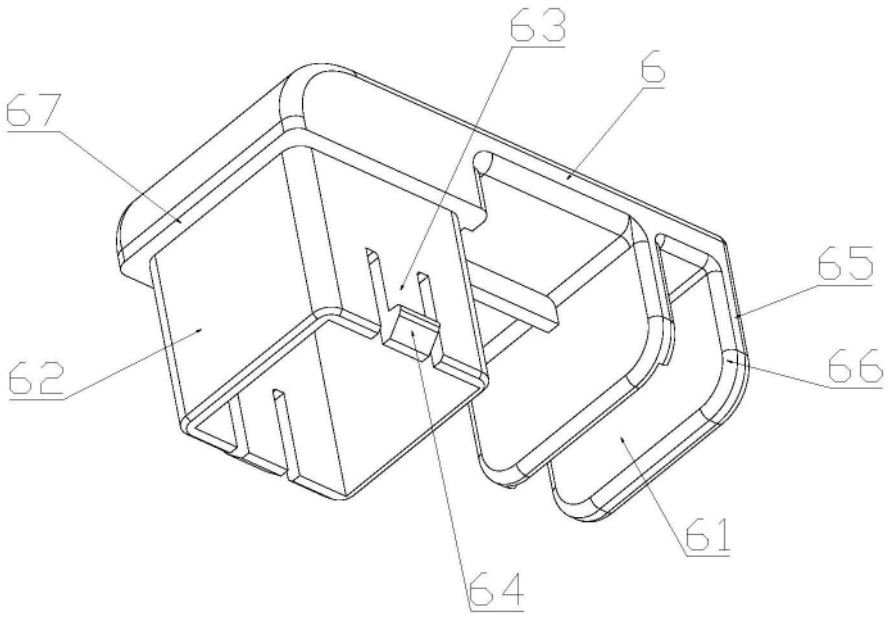

图6