(19)中华人民共和国国家知识产权局

(12)实用新型专利

(10)授权公告号 CN 207763381 U
(45)授权公告日 2018.08.24

(21)申请号 201721875295.2

(22)申请日 2017.12.28

(73)专利权人 吴江市红太阳喷织有限公司
地址 215200 江苏省苏州市吴江区盛泽镇前跃村

(72)发明人 林群

(74)专利代理机构 南京正联知识产权代理有限公司 32243
代理人 顾伯兴

(51)Int.Cl.
F26B 9/06(2006.01)
F26B 21/00(2006.01)
F26B 25/00(2006.01)
F26B 25/02(2006.01)

权利要求书1页 说明书3页 附图1页

(54)实用新型名称

一种纺织品用烘干装置

(57)摘要

本实用新型公开了一种纺织品用烘干装置，包括箱体，所述箱体的正面设置有箱门，且箱门的左侧通过铰链与箱体正面的左侧活动连接，所述箱门的正面设置有观察窗，所述箱体的左侧固定连接有支撑板，所述支撑板的顶部固定连接有第一电机，所述箱体的左侧开设有第一通槽。本实用新型通过设置第二电机、圆柱杆、轴承、环形螺旋滑槽、连接杆、放置板、滑块和滑槽的配合使用，解决了现有的纺织品用烘干装置烘干效率低的问题，该纺织品用烘干装置，具备烘干效率高的优点，能够将热风吹到固定在边缘处的纺织品，而且缩短了烘干的时间，间接提高了工人的工作效率，有利于纺织厂的使用和发展，值得推广使用。

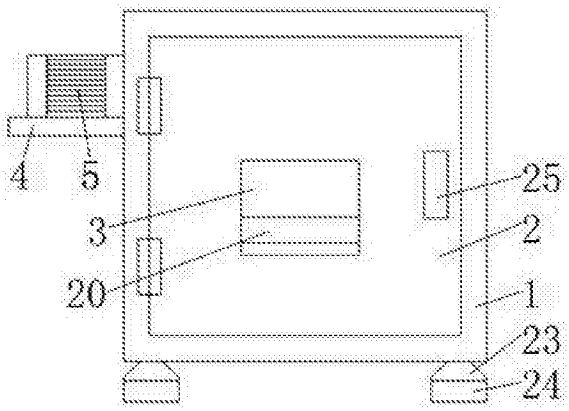

CN 207763381 U

1.一种纺织品用烘干装置，包括箱体(1)，其特征在于：所述箱体(1)的正面设置有箱门(2)，且箱门(2)的左侧通过铰链与箱体(1)正面的左侧活动连接，所述箱门(2)的正面设置有观察窗(3)，所述箱体(1)的左侧固定连接有支撑板(4)，所述支撑板(4)的顶部固定连接有第一电机(5)，所述箱体(1)的左侧开设有第一通槽(6)，所述第一电机(5)的输出端穿过第一通槽(6)固定连接有扇叶(7)，所述箱体(1)的内腔从上至下依次设置有第一隔离板(8)和第二隔离板(9)，且第一隔离板(8)和第二隔离板(9)的两侧均分别与箱体(1)内腔的两侧固定连接，所述第一隔离板(8)底部的两侧均固定连接有支杆(10)，所述支杆(10)的底部固定连接有电热网(11)，所述第一隔离板(8)的顶部固定连接有集风罩(12)，且集风罩(12)的顶部与箱体(1)内腔的顶部固定连接，所述集风罩(12)的右侧连通有出风管(13)，且出风管(13)远离集风罩(12)的一端贯穿至第一隔离板(8)的底部并延伸至电热网(11)的顶部，所述箱体(1)内腔底部的左侧固定连接有第二电机(14)，所述第二电机(14)的输出端固定连接有圆柱杆(15)，所述圆柱杆(15)的右侧固定连接有轴承(16)，且轴承(16)的右侧与箱体(1)内腔的右侧固定连接，所述圆柱杆(15)的表面开设有环形螺旋滑槽(17)，所述环形螺旋滑槽(17)的内壁滑动连接有连接杆(18)，所述第二隔离板(9)顶部的中心处开设有第二通槽(19)，且连接杆(18)的顶部穿过第二通槽(19)并延伸至第二隔离板(9)的顶部，所述连接杆(18)的顶部固定连接有放置板(20)，所述放置板(20)底部的两侧均固定连接有滑块(21)，所述第二隔离板(9)顶部的两侧均开设有滑槽(22)，且滑槽(22)的内壁与滑块(21)的底部滑动连接。

2.根据权利要求1所述的一种纺织品用烘干装置，其特征在于：所述箱体(1)底部的两侧均固定连接有梯形块(23)，所述梯形块(23)的底部固定连接有防滑垫(24)。

3.根据权利要求1所述的一种纺织品用烘干装置，其特征在于：所述箱门(2)正面的右侧固定连接有把手(25)，所述把手(25)的表面开设有防滑纹。

4.根据权利要求1所述的一种纺织品用烘干装置，其特征在于：所述放置板(20)顶部的两侧均活动连接有夹片(26)，且两个夹片(26)关于放置板(20)呈中心对称分布。

一种纺织品用烘干装置

技术领域

[0001] 本实用新型涉及纺织技术领域，具体为一种纺织品用烘干装置。

背景技术

[0002] 纺织原意是取自纺纱与织布的总称，但是随着纺织知识体系和学科体系的不断发展和完善，特别是非织造纺织材料和三维复合编织等技术产生后，现在的纺织已经不仅是传统的手工纺纱和织布，也包括无纺布技术，现代三维编织技术，现代静电纳米成网技术等生产的服装用、产业用、装饰用纺织品，现代纺织是指一种纤维或纤维集合体的多尺度结构加工技术，中国古代的纺织与印染技术具有非常悠久的历史，早在原始社会时期，古人为了适应气候的变化，已懂得就地取材，利用自然资源作为纺织和印染的原料，以及制造简单的手工纺织工具，直至今天，日常生活中的服装、安全气囊和窗帘地毯都是纺织和印染技术的产物。

[0003] 传统的纺织品用烘干装置都是直接放置在箱体内部进行烘干，在热风吹不到的位置会出现烘干不到位的情况，烘干效果不好，而如果要达到使用者的使用要求，就需要延长烘干工作的时间，这样就间接的降低了工人的工作效率，不利于纺织厂的使用和发展。

发明内容

[0004] 本实用新型的目的在于提供一种纺织品用烘干装置，具备烘干效率高的优点，解决了现有的纺织品用烘干装置烘干效率低的问题。

[0005] 为实现上述目的，本实用新型提供如下技术方案：一种纺织品用烘干装置，包括箱体，所述箱体的正面设置有箱门，且箱门的左侧通过铰链与箱体正面的左侧活动连接，所述箱门的正面设置有观察窗，所述箱体的左侧固定连接有支撑板，所述支撑板的顶部固定连接有第一电机，所述箱体的左侧开设有第一通槽，所述第一电机的输出端穿过第一通槽固定连接有扇叶，所述箱体的内腔从上至下依次设置有第一隔离板和第二隔离板，且第一隔离板和第二隔离板的两侧均分别与箱体内腔的两侧固定连接，所述第一隔离板底部的两侧均固定连接有支杆，所述支杆的底部固定连接有电热网，所述第一隔离板的顶部固定连接有集风罩，且集风罩的顶部与箱体内腔的顶部固定连接，所述集风罩的右侧连通有出风管，且出风管远离集风罩的一端贯穿至第一隔离板的底部并延伸至电热网的顶部，所述箱体内腔底部的左侧固定连接有第二电机，所述第二电机的输出端固定连接有圆柱杆，所述圆柱杆的右侧固定连接有轴承，且轴承的右侧与箱体内腔的右侧固定连接，所述圆柱杆的表面开设有环形螺旋滑槽，所述环形螺旋滑槽的内壁滑动连接有连接杆，所述第二隔离板顶部的中心处开设有第二通槽，且连接杆的顶部穿过第二通槽并延伸至第二隔离板的顶部，所述连接杆的顶部固定连接有放置板，所述放置板底部的两侧均固定连接有滑块，所述第二隔离板顶部的两侧均开设有滑槽，且滑槽的内壁与滑块的底部滑动连接。

[0006] 优选的，所述箱体底部的两侧均固定连接有梯形块，所述梯形块的底部固定连接有防滑垫。

[0007] 优选的，所述箱门正面的右侧固定连接有把手，所述把手的表面开设有防滑纹。

[0008] 优选的，所述放置板顶部的两侧均活动连接有夹片，且两个夹片关于放置板呈中心对称分布。

[0009] 与现有技术相比，本实用新型的有益效果如下：

[0010] 1、本实用新型通过设置第二电机、圆柱杆、轴承、环形螺旋滑槽、连接杆、放置板、滑块和滑槽的配合使用，解决了现有的纺织品用烘干装置烘干效率低的问题，该纺织品用烘干装置，具备烘干效率高的优点，能够将热风吹到固定在边缘处的纺织品，而且缩短了烘干的时间，间接提高了工人的工作效率，有利于纺织厂的使用和发展，值得推广使用。

[0011] 2、本实用新型通过设置梯形块和防滑垫，能够有效增强了箱体对地面的摩擦力，防止箱体出现位移的现象，通过设置把手，能够便于使用者开合箱门放取纺织品，通过设置夹片，能够有效增强放置板对纺织品的固定性，防止纺织品在烘干的过程中出现掉落的现象。

附图说明

[0012] 图1为本实用新型结构示意图；

[0013] 图2为本实用新型图1中的局部结构示意图。

[0014] 图中：1箱体、2箱门、3观察窗、4支撑板、5第一电机、6第一通槽、7扇叶、8第一隔离板、9第二隔离板、10支杆、11电热网、12集风罩、13出风管、14第二电机、15圆柱杆、16轴承、17环形螺旋滑槽、18连接杆、19第二通槽、20放置板、21滑块、22滑槽、23梯形块、24防滑垫、25把手、26夹片。

具体实施方式

[0015] 下面将结合本实用新型实施例中的附图，对本实用新型实施例中的技术方案进行清楚、完整地描述，显然，所描述的实施例仅仅是本实用新型一部分实施例，而不是全部的实施例。基于本实用新型中的实施例，本领域普通技术人员在没有做出创造性劳动前提下所获得的所有其他实施例，都属于本实用新型保护的范围。

[0016] 请参阅图1-2，一种纺织品用烘干装置，包括箱体1，箱体1底部的两侧均固定连接有梯形块23，梯形块23的底部固定连接有防滑垫24，通过设置梯形块23和防滑垫24，能够有效增强了箱体1对地面的摩擦力，防止箱体1出现位移的现象，箱体1的正面设置有箱门2，且箱门2的左侧通过铰链与箱体1正面的左侧活动连接，箱门2正面的右侧固定连接有把手25，把手25的表面开设有防滑纹，通过设置把手25，能够便于使用者开合箱门2放取纺织品，箱门2的正面设置有观察窗3，箱体1的左侧固定连接有支撑板4，支撑板4的顶部固定连接有第一电机5，箱体1的左侧开设有第一通槽6，第一电机5的输出端穿过第一通槽6固定连接有扇叶7，箱体1的内腔从上至下依次设置有第一隔离板8和第二隔离板9，且第一隔离板8和第二隔离板9的两侧均分别与箱体1内腔的两侧固定连接，第一隔离板8底部的两侧均固定连接有支杆10，支杆10的底部固定连接有电热网11，第一隔离板8的顶部固定连接有集风罩12，且集风罩12的顶部与箱体1内腔的顶部固定连接，集风罩12的右侧连通有出风管13，且出风管13远离集风罩12的一端贯穿至第一隔离板8的底部并延伸至电热网11的顶部，箱体1内腔底部的左侧固定连接有第二电机14，第二电机14的输出端固定连接有圆柱杆15，圆柱杆15

的右侧固定连接有轴承16，且轴承16的右侧与箱体1内腔的右侧固定连接，圆柱杆15的表面开设有环形螺旋滑槽17，环形螺旋滑槽17的内壁滑动连接有连接杆18，第二隔离板9顶部的中心处开设有第二通槽19，且连接杆18的顶部穿过第二通槽19并延伸至第二隔离板9的顶部，连接杆18的顶部固定连接有放置板20，放置板20顶部的两侧均活动连接有夹片26，且两个夹片26关于放置板20呈中心对称分布，通过设置夹片26，能够有效增强放置板20对纺织品的固定性，防止纺织品在烘干的过程中出现掉落的现象，放置板20底部的两侧均固定连接有滑块21，第二隔离板9顶部的两侧均开设有滑槽22，且滑槽22的内壁与滑块21的底部滑动连接，通过设置第二电机14、圆柱杆15、轴承16、环形螺旋滑槽17、连接杆18、放置板20、滑块21和滑槽22的配合使用，解决了现有的纺织品用烘干装置烘干效率低的问题，该纺织品用烘干装置，具备烘干效率高的优点，能够将热风吹到固定在边缘处的纺织品，而且缩短了烘干的时间，间接提高了工人的工作效率，有利于纺织厂的使用和发展，值得推广使用。

[0017] 使用时，使用者打开电热网11并启动第一电机5，第一电机5带动扇叶7转动，会产生气流，气流通过集风罩12再由出风管13中喷出，气流经过电热网11后会形成热气流，可对放置板20上的纺织品进行烘干处理，再启动第二电机14，第二电机14带动圆柱杆15转动，通过环形螺旋滑槽17和连接杆18的配合使用，使圆柱杆15带动连接杆18左右移动，通过滑块21和滑槽22的配合使用，使连接杆18带动放置板20左右移动，可对放置板20边缘处的纺织品进行烘干处理，从而达到了烘干效率高的目的。

[0018] 综上所述：该纺织品用烘干装置，通过设置第二电机14、圆柱杆15、轴承16、环形螺旋滑槽17、连接杆18、放置板20、滑块21和滑槽22的配合使用，解决了现有的纺织品用烘干装置烘干效率低的问题。

[0019] 尽管已经示出和描述了本实用新型的实施例，对于本领域的普通技术人员而言，可以理解在不脱离本实用新型的原理和精神的情况下可以对这些实施例进行多种变化、修改、替换和变型，本实用新型的范围由所附权利要求及其等同物限定。

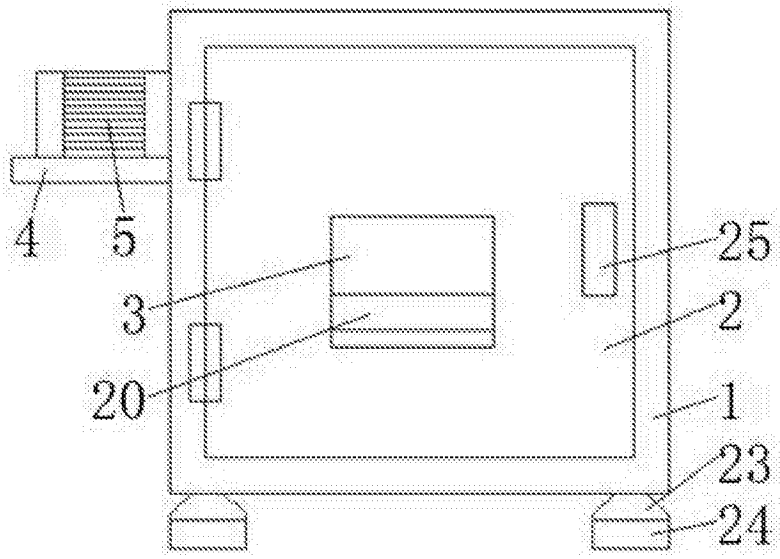

图1

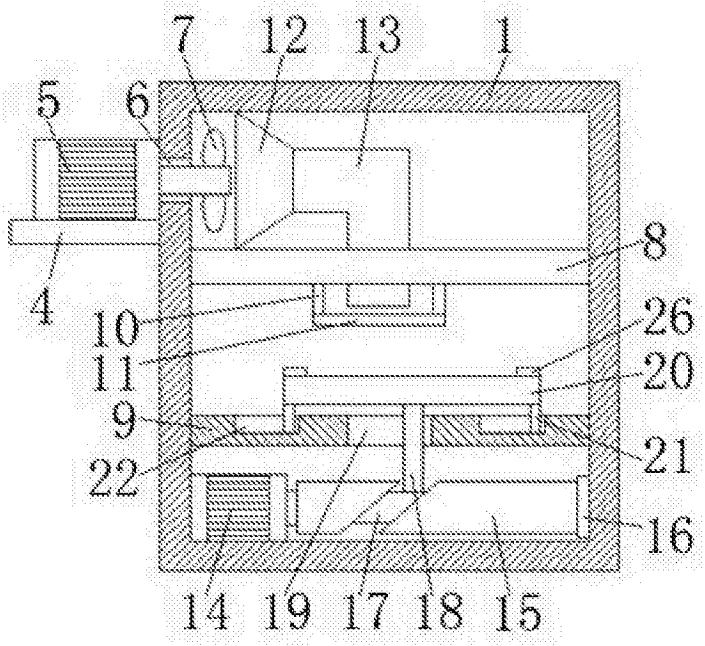

图2