(19)中华人民共和国国家知识产权局

(12)发明专利申请

(10)申请公布号 CN 112796457 A
(43)申请公布日 2021.05.14

(21)申请号 202110116349.1

(22)申请日 2021.01.28

(71)申请人 佛山市蓝姆特家居科技有限公司
地址 528000 广东省佛山市南海区里水镇新联工业区桥东围涌自编4号

(72)发明人 乔振江 乔海江 李珊 张军

(74)专利代理机构 广州立凡知识产权代理有限公司 44563
代理人 白利霞

(51)Int.Cl.
E04B 9/04(2006.01)

权利要求书1页 说明书4页 附图3页

(54)发明名称

一种弧形顶拼接结构

(57)摘要

本发明涉及一种弧形顶拼接结构，包括连接组件、第二连接座、及用于与墙壁连接的第一连接座；在所述第一连接座上开设有第一卡槽；在所述第二连接座上开设有第二卡槽；所述连接组件的一侧卡置在所述第一卡槽内，另一侧卡置在所述第二卡槽内；所述连接组件呈弧形设置；在所述第一连接座上设置有用于卡置蜂窝板的第一安装部；在所述第二连接座上设置有用于卡置蜂窝板的第二安装部。本申请的连接组件呈弧形设置，弧形的设置使突破传统意义上的平顶结构，以形成用户需要的各种弧度效果。

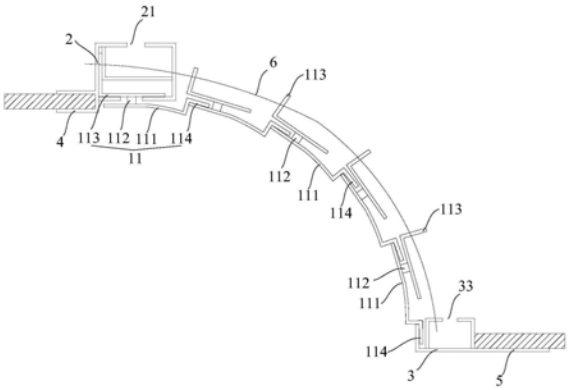

CN 112796457 A

1.一种弧形顶拼接结构,其特征在于,包括连接组件、第二连接座、及用于与墙壁连接的第一连接座;在所述第一连接座上开设有第一卡槽;在所述第二连接座上开设有第二卡槽;所述连接组件的一侧卡置在所述第一卡槽内,另一侧卡置在所述第二卡槽内;所述连接组件呈弧形设置;在所述第一连接座上设置有用于卡置蜂窝板的第一安装部;在所述第二连接座上设置有用于卡置蜂窝板的第二安装部。

2.根据权利要求1所述的弧形顶拼接结构,其特征在于,所述连接组件由多个第一连接件依次拼接而成;所述第一连接件包括第一弧形板、第一连接块和第一卡板;所述第一连接块与所述第一弧形板的顶面相连接,所述第一连接块还与所述第一卡板的底面相连接;在所述第一弧形板的端部上设置有第一插置块;所述第一卡板、第一连接块和第一弧形板共同围设形成限位槽;

在所述连接组件中处于首端的第一连接件的第一卡板卡置在所述第一卡槽内;在所述连接组件中处于末端的第一连接件的第一插置块卡置在所述第二卡槽内;在所述连接组件中处于中部的第一连接件的第一插置块与相邻一侧的第一连接件的限位槽卡置、且该处于中部的第一连接件的限位槽与相邻另一侧的第一连接件的第一插置块卡置。

3.根据权利要求2所述的弧形顶拼接结构,其特征在于,还包括第一连接线;在所述第一卡板上开设有第一通孔;所述第一连接线的一端与所述第一连接座固定连接,另一端与所述第二连接座固定连接,且所述第一连接线贯穿所述第一通孔。

4.根据权利要求3所述的弧形顶拼接结构,其特征在于,在所述第一连接座的顶面开设有供挂钩卡入的第一凹槽。

5.根据权利要求3所述的弧形顶拼接结构,其特征在于,在所述第二连接座的顶面开设有供挂钩卡入的第二凹槽。

6.根据权利要求3所述的弧形顶拼接结构,其特征在于,所述第一卡槽呈L形设置;所述第一卡板呈L形设置。

一种弧形顶拼接结构

技术领域

[0001] 本发明涉及蜂窝板连接件的技术领域，更具体地说，它涉及一种弧形顶拼接结构。

背景技术

[0002] 蜂窝板是由两块较薄的面板，牢固地粘结在一层较厚的蜂窝状芯材两面而制成的板材，亦称蜂窝夹层结构。

[0003] 而现时的蜂窝板均采用平顶的方式安装，也即是直接将蜂窝板粘贴在天面上，该种安装方式单一，无法满足现时多样化的装修。

发明内容

[0004] 针对现有技术存在的不足，本发明的目的在于提供一种弧形顶拼接结构。

[0005] 本发明的上述技术目的是通过以下技术方案得以实现的：一种弧形顶拼接结构，包括连接组件、第二连接座、及用于与墙壁连接的第一连接座；在所述第一连接座上开设有第一卡槽；在所述第二连接座上开设有第二卡槽；所述连接组件的一侧卡置在所述第一卡槽内，另一侧卡置在所述第二卡槽内；所述连接组件呈弧形设置；在所述第一连接座上设置有用于卡置蜂窝板的第一安装部；在所述第二连接座上设置有用于卡置蜂窝板的第二安装部。

[0006] 可选的，所述连接组件由多个第一连接件依次拼接而成；所述第一连接件包括第一弧形板、第一连接块和第一卡板；所述第一连接块与所述第一弧形板的顶面相连接，所述第一连接块还与所述第一卡板的底面相连接；在所述第一弧形板的端部上设置有第一插置块；所述第一卡板、第一连接块和第一弧形板共同围设形成限位槽；

[0007] 在所述连接组件中处于首端的第一连接件的第一卡板卡置在所述第一卡槽内；在所述连接组件中处于末端的第一连接件的第一插置块卡置在所述第二卡槽内；在所述连接组件中处于中部的第一连接件的第一插置块与相邻一侧的第一连接件的限位槽卡置、且该处于中部的第一连接件的限位槽与相邻另一侧的第一连接件的第一插置块卡置。

[0008] 可选的，还包括第一连接线；在所述第一卡板上开设有第一通孔；所述第一连接线的一端与所述第一连接座固定连接，另一端与所述第二连接座固定连接，且所述第一连接线贯穿所述第一通孔。

[0009] 可选的，在所述第一连接座的顶面开设有供挂钩卡入的第一凹槽。

[0010] 可选的，在所述第二连接座的顶面开设有供挂钩卡入的第二凹槽。

[0011] 可选的，所述第一卡槽呈L形设置；所述第一卡板呈L形设置。

[0012] 综上所述，本发明具有以下有益效果：本申请的连接组件呈弧形设置，弧形的设置使突破传统意义上的平顶结构，以形成用户需要的各种弧度效果。

附图说明

[0013] 图1是本发明的装配示意图；

[0014] 图2是本发明中第一连接座的结构示意图；

[0015] 图3是本发明中的第一连接件的结构示意图；

[0016] 图4是本发明中的第二连接座的结构示意图。

[0017] 图中：1、连接组件；11、第一连接件；111、第一弧形板；112、第一连接块；113、第一卡板；1131、第一通孔；114、第一插置块；2、第一连接座；21、第一凹槽；3、第二连接座；31、第一卡槽；32、第二卡槽；33、第二凹槽；4、第一安装部；5、第二安装部；6、第一连接线。

具体实施方式

[0018] 为使本发明的目的、特征和优点能够更加明显易懂，下面结合附图对本发明的具体实施方式做详细的说明。附图中给出了本发明的若干实施例。但是，本发明可以以许多不同的形式来实现，并不限于本文所描述的实施例。

[0019] 在本发明中，除非另有明确的规定和限定，术语“安装”、“相连”、“连接”、“固定”等术语应做广义理解，例如，可以是固定连接，也可以是可拆卸连接，或一体地连接；可以是机械连接，也可以是电连接；可以是直接相连，也可以通过中间媒介间接相连，可以是两个元件内部的连通。对于本领域的普通技术人员而言，可以根据具体情况理解上述术语在本发明中的具体含义。术语“第一”、“第二”仅用于描述目的，而不能理解为指示或暗示相对重要性或者隐含指明所指示的技术特征的数量。由此，限定有“第一”、“第二”的特征可以明示或者隐含地包括一个或者更多个该特征。

[0020] 在本发明中，除非另有明确的规定和限定，第一特征在第二特征之“上”或之“下”可以包括第一和第二特征直接接触，也可以包括第一和第二特征不是直接接触而是通过它们之间的另外的特征接触。而且，第一特征在第二特征“之上”、“上方”和“上面”包括第一特征在第二特征正上方和斜上方，或仅仅表示第一特征水平高度高于第二特征。第一特征在第二特征“之下”、“下方”和“下面”包括第一特征在第二特征正下方和斜下方，或仅仅表示第一特征水平高度小于第二特征。术语“垂直的”、“水平的”、“左”、“右”、“上”、“下”以及类似的表述只是为了说明的目的，而不是指示或暗示所指装置或元件必须具有特定的方位、以特定的方位构造和操作，因此不能理解为对本发明的限制。

[0021] 下面结合附图和实施例，对本发明进行详细描述。

[0022] 请参阅图1，请参见图1、图2、图3，本发明提供了一种弧形顶拼接结构，其包括连接组件1、第二连接座3、及用于与墙壁连接的第一连接座2。第一连接座2悬挂在天面的墙壁上，起到承力的作用。在所述第一连接座2上开设有第一卡槽31；在所述第二连接座3上开设有第二卡槽32。所述连接组件1呈弧形设置，弧形的设置使突破传统意义上的平顶结构，以形成用户需要的各种弧度效果。所述连接组件1分别卡置在所述第一卡槽31与所述第二卡槽32内，使连接组件1可以固定在空中，其中，此处卡置在所述第一卡槽31和第二卡槽32内的方式为可拆卸卡置。本申请还在所述第一连接座2上设置有第一安装部4，第一蜂窝板卡置在所述第一安装部4内。在所述第二连接座3上设置有第二安装部5；第二蜂窝板卡置在所述第二安装部5内，第一连接座2与第二连接座3处于不同的水平面上，使第一蜂窝板与第二蜂窝板处于不同的水平面上，使满足客户的不同蜂窝板的安装需求。

[0023] 在一些实施例中，请参阅图1，所述连接组件1由多个第一连接件11依次拼接而成。所述第一连接件11包括第一弧形板111、第一连接块112、及第一卡板113。第一连接块112与

所述第一弧形板111的顶面相连接，所述第一连接块112还与所述第一卡板113的底面相连接，使第一连接块112、第一卡板113与第一弧形板111的截面呈工字形。在所述第一弧形板111的端部上设置有第一插置块114；第一连接件11的所述第一卡板113、第一连接块112和第一弧形板111共同围设形成限位槽。

[0024] 在实际应用中，请参阅图2和图3，第一插置块114为L形板，设置在第一弧形板111的端部上，而限位槽和第二卡槽32的形状均呈U形。

[0025] 其中，第一弧形板111的角度可以根据用户需求设置，例如需要30度、15度或10度等，使可以达到所需的美观效果。

[0026] 请参阅图1，在所述连接组件1中处于首端的第一连接件11的第一卡板113卡置在所述第一卡槽31内；在所述连接组件1中处于末端的第一连接件11的第一插置块114卡置在所述第二卡槽32内；在所述连接组件1中处于中部的第一连接件11的第一插置块114与相邻一侧的第一连接件11的限位槽卡置、且该处于中部的第一连接件11的限位槽与相邻另一侧的第一连接件的第一插置块卡置，也即是处于中部的全部第一连接件11的第一插置块插置在下一个第一连接件11的限位槽内。也即是本示例中，在所述连接组件1中处于中部的第一连接件11的数量至少为一个，连接组件1中第一连接件11的数量至少为三个。本示例中的连接组件1的全部第一连接件11的结构一致，只是首端和末端的第一连接件11卡接方式有所变化。

[0027] 进一步地设置，请参阅图1，第一插置块114与所述限位槽分别位于所述第一连接块112的两侧，多个所述第一连接件11相互拼接成一个弧形状结构，也即是可以根据客户的需求，让多个第一连接件11互相连接；在所述连接组件1中处于首端的第一连接件11的第一卡板113卡置在第一连接座2的第一卡槽31，并且处于第一个的第一连接件11的第一插置块114插置在第二个的第一连接件11的限位槽内；第二个的第一连接件11的第一插置块114插置在第三个第一连接件11的限位槽内；以此类推，使达到不同长度和角度的弧形效果，可以由3个、4个、5个、6个、7个第一连接件11相连接组成，将一个产品不断的衍生达到各种需要的弧度效果。

[0028] 为了让上述的多个第一连接件11可以更加稳固的连接在一起，本申请包括第一连接线6。本申请在所述第一卡板113上开设有供所述第一连接线6穿过的第一通孔1131。所述第一连接线6的一端与所述第一连接座2固定连接，另一端与所述第二连接座3固定连接，且所述第一连接线6贯穿所有的第一通孔1131，第一连接线6起到连接第一连接座2、连接组件1和第一连接座2的作用，在安装过程中，当将全部第一连接件11完全卡置在第一卡槽31和第二卡槽32内，通过第一连接线6将第一连接座2、连接组件1和第一连接座2连接起来，起到加固的作用，以防止连接组价掉落。第一连接线6的两个端部分别与第一连接座2和第二连接座3固定连接，并且第一连接线6穿过第一卡板113上的第一通孔1131，以将所有的第一连接件11连接起来，起到加固第一连接座2、多个第一连接件11和第二连接座3的连接稳固性，另外，使即使第一连接件11掉落时，第一连接件11依旧会挂持在第一连接线6上。

[0029] 为了提高连接线的稳固性以及防止连接线生锈，本申请中的连接线采用不锈钢连接线，以使在有足够的韧性的前提下，还可以防止连接线的生锈。

[0030] 在安装时，可以先将第一连接座2连接在墙壁上，然后一个一个的将第一连接件11依次拼接，最后安装将第二连接座3拼接到末端，可将第二连接座3固定在墙壁上，或连接到

其他板块上。

[0031] 本申请在所述第一连接座2的顶面开设有供挂钩卡入的第一凹槽21，通过在天面上设置挂钩，以使第一连接座2挂持在挂钩上，起到固定第一连接座2的作用。在实际应用中，由于挂钩为T形，因此第一凹槽21也设置为T形槽。

[0032] 进一步地设置，在所述第二连接座3的顶面开设有供挂钩卡入的第二凹槽33，通过在天面上设置挂钩，以使第二连接座3挂持在挂钩上，起到固定第二连接座3的作用。在实际应用中，由于挂钩为T形，因此第二凹槽33也设置为T形槽。

[0033] 为了提高第一卡槽31与第一卡板113相卡置的稳固性，第一卡槽31呈L形设置；所述第一卡板113呈L形设置，并且第一卡槽31与第一卡板113的形状相适配，使第一卡槽31与第一卡板113的卡置更加稳固。

[0034] 另外，本申请还会在所述第一连接座2的顶面开设有供挂钩卡入的第一凹槽21。通过在天面上安装挂钩，以使挂钩可以卡入第一凹槽21内以将第一连接座2挂持在天面上。

[0035] 在一可选的实施例中，本申请在所述第二连接座3的顶面开设有供挂钩卡入的第二凹槽33，以使第一连接座2与第二连接座3均被固定，使位于第一连接座2与第二连接座3中间的连接组件1具有一个力的支撑点。

[0036] 本申请的连接组件1呈弧形设置，弧形的设置使突破传统意义上的平顶结构，以形成用户需要的各种弧度效果。

[0037] 以上所述仅是本发明的优选实施方式，本发明的保护范围并不仅局限于上述实施例，凡属于本发明思路下的技术方案均属于本发明的保护范围。应当指出，对于本技术领域的普通技术人员来说，在不脱离本发明原理前提下的若干改进和润饰，这些改进和润饰也应视为本发明的保护范围。

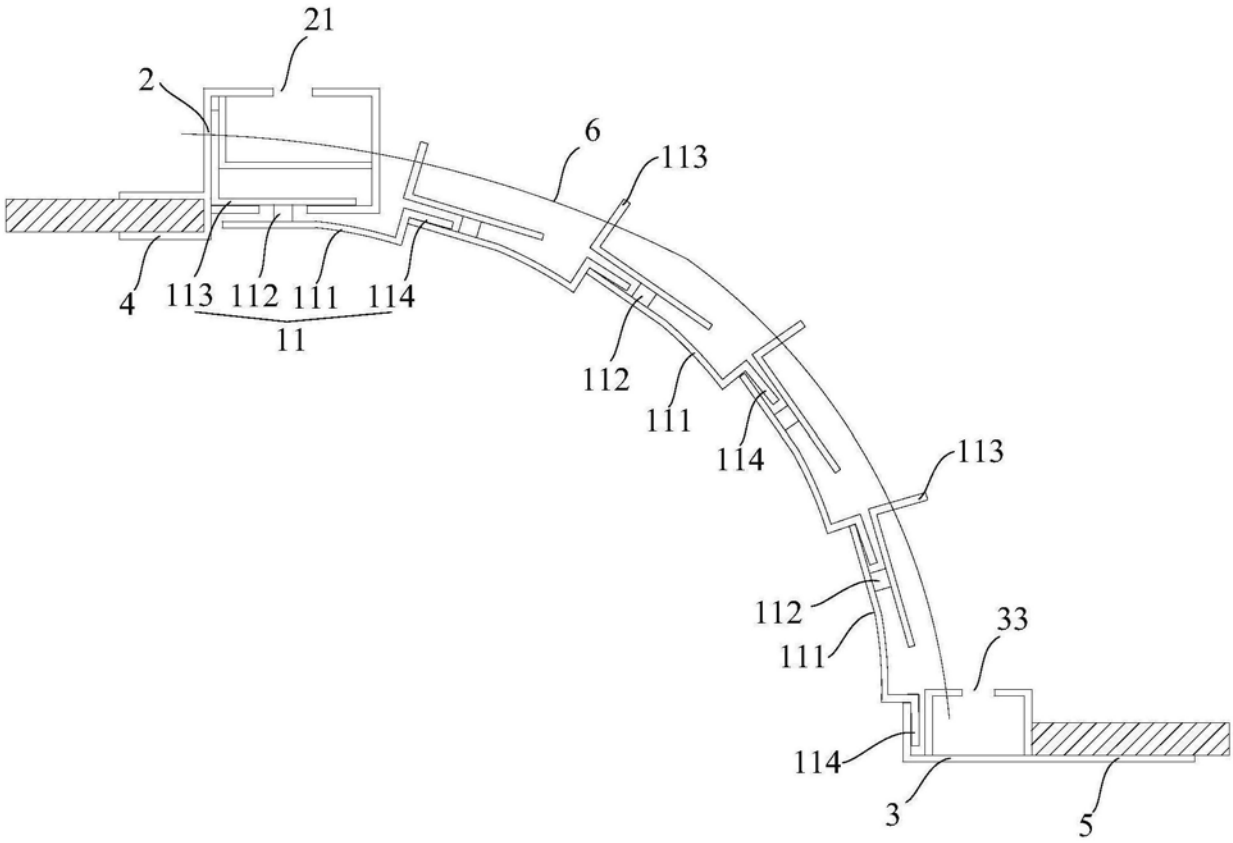

图1

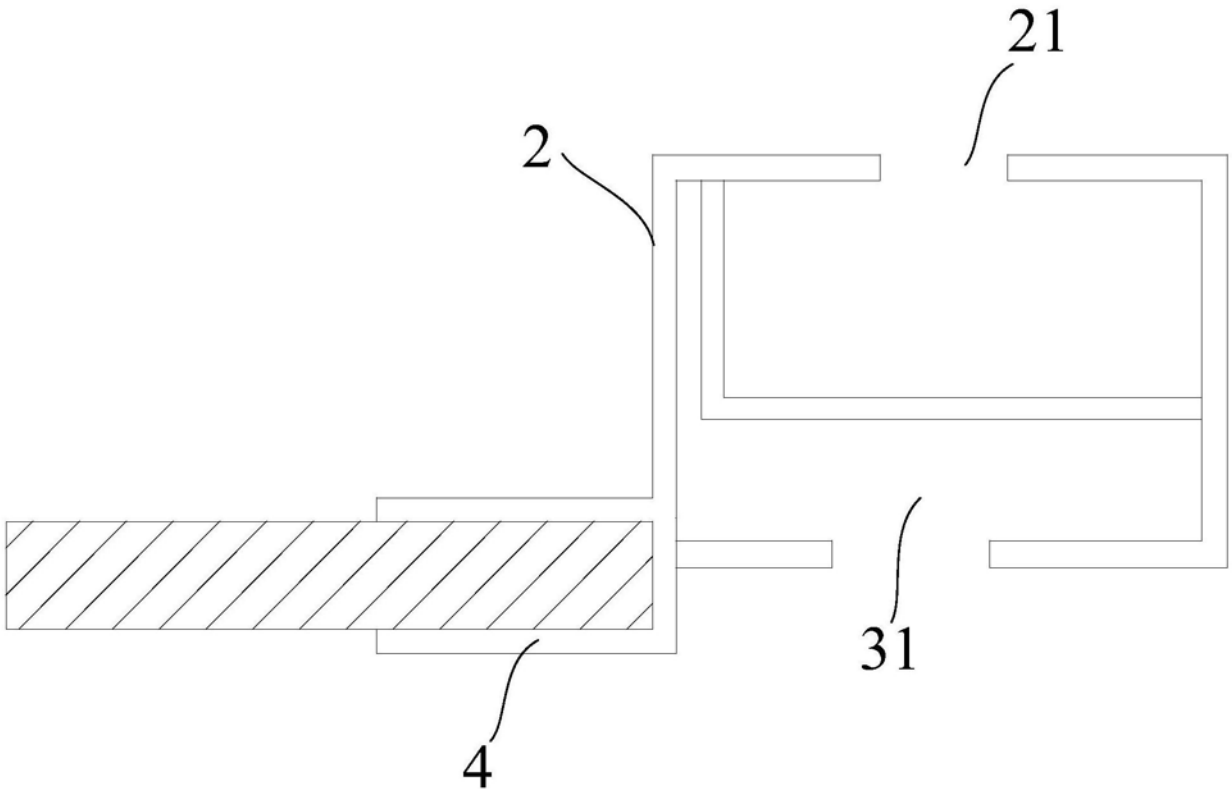

图2

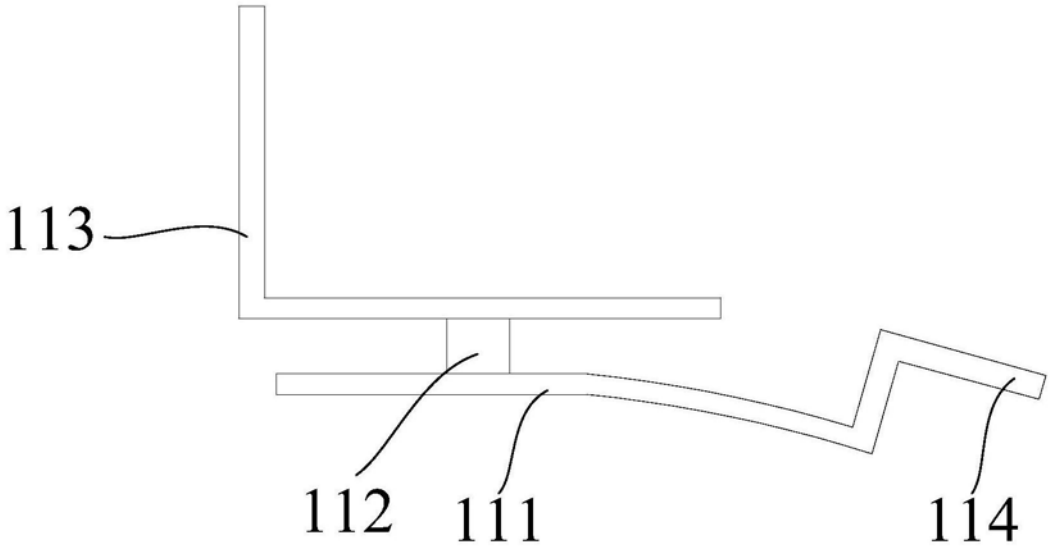

图3

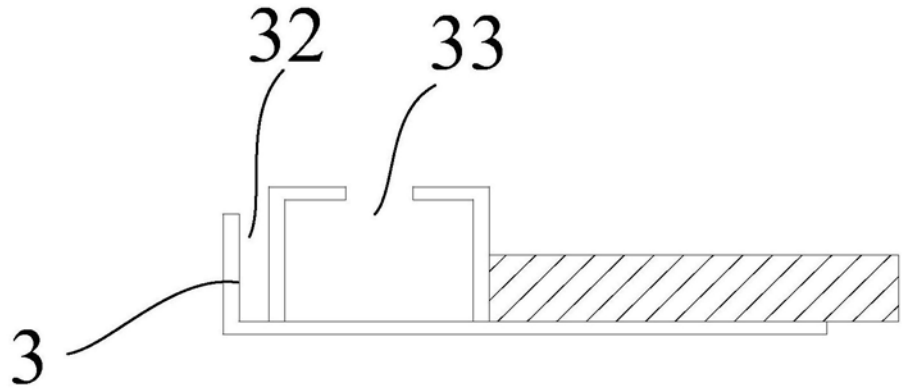

图4