(19)中华人民共和国国家知识产权局

(12)实用新型专利

(10)授权公告号 CN 202340954 U
(45)授权公告日 2012.07.25

(21)申请号 201120563514.X

(22)申请日 2011.12.16

(73)专利权人 温久晖
地址 401147 重庆市渝北区松树桥中学

(72)发明人 温久晖

(51)Int.Cl.
A43B 3/12(2006.01)
A43B 13/14(2006.01)

权利要求书 1 页 说明书 1 页 附图 1 页

(54)实用新型名称

带开瓶器的沙滩鞋

(57)摘要

带开瓶器的沙滩鞋，其特征是：在沙滩鞋鞋底挖空一个凹槽，凹槽上安装有开瓶器。其有益效果是：鞋底的开瓶器可以方便人们度假在沙滩上喝啤酒的时候开启啤酒使用，不用再因为找不到开瓶器而发愁，减少了不必要的麻烦。

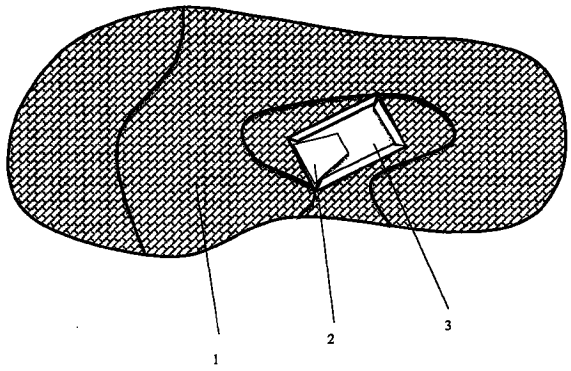

CN 202340954 U

1. 带开瓶器的沙滩鞋，其特征是：在沙滩鞋鞋底挖空一个凹槽，凹槽上安装有开瓶器。

带开瓶器的沙滩鞋

技术领域

[0001] 本实用新型涉及一种沙滩鞋，特别是一种带开瓶器的沙滩鞋。

背景技术

[0002] 在炎炎夏日，人们都喜欢去海边度假，在沙滩上喝一些啤酒，但是还要到处去寻找开瓶器，很不方便。

发明内容

[0003] 本实用新型的目的就是要解决上述背景技术中提到的问题，提供一种带开瓶器的沙滩鞋。

[0004] 本实用新型采用的技术方案是：带开瓶器的沙滩鞋，其特征是：在沙滩鞋鞋底挖空一个凹槽，凹槽上安装有开瓶器。

[0005] 本实用新型的有益效果是：鞋底的开瓶器可以方便人们度假在沙滩上喝啤酒的时候开启啤酒使用，不用再因为找不到开瓶器而发愁，减少了不必要的麻烦。

附图说明

[0006] 下面结合附图和实例对本实用新型作进一步详细说明。

[0007] 图为本实用新型的结构示意图。

[0008] 图中：1、沙滩鞋鞋底，2、开瓶器，3、凹槽。

具体实施方式

[0009] 如图，带开瓶器的沙滩鞋，其特征是：在沙滩鞋鞋底 1 挖空一个凹槽 3，凹槽 3 上安装有开瓶器 2。其有益效果是：鞋底的开瓶器可以方便人们度假在沙滩上喝啤酒的时候开启啤酒使用，不用再因为找不到开瓶器而发愁，减少了不必要的麻烦。

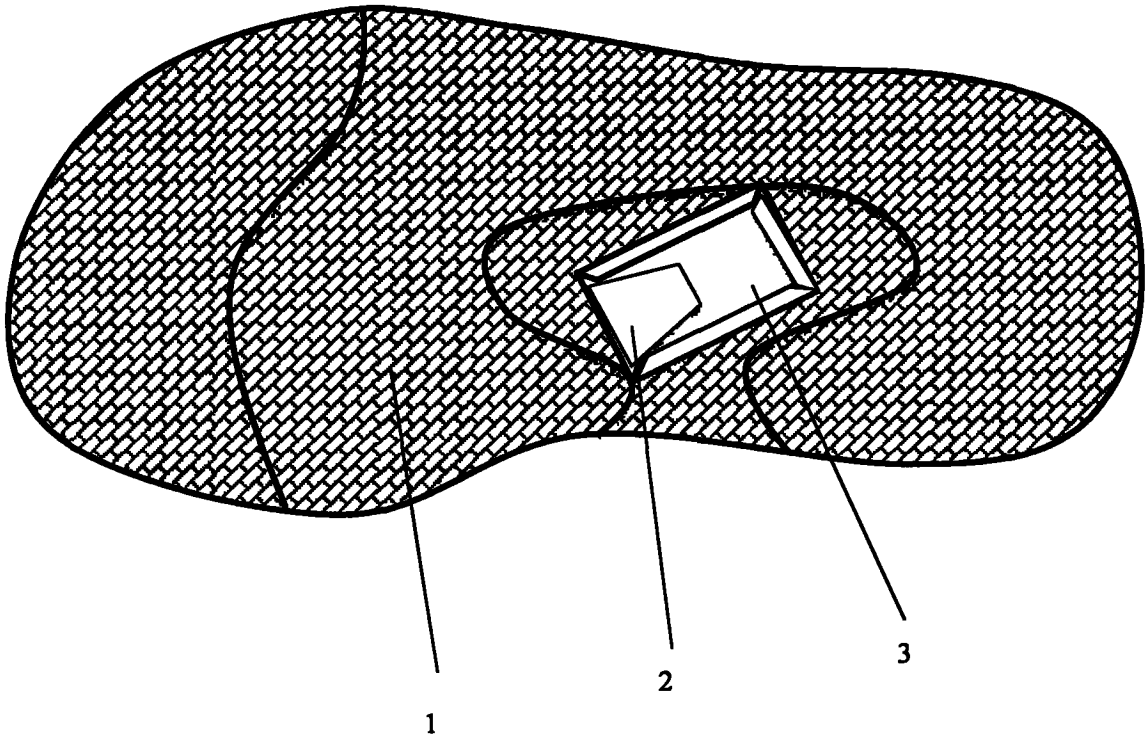
1
2
3