(19)中华人民共和国国家知识产权局

(12)实用新型专利

(10)授权公告号 CN 204641831 U
(45)授权公告日 2015.09.16

(21)申请号 201520172789.9

(22)申请日 2015.03.25

(73)专利权人 陕煤集团神木红柳林矿业有限公司
地址 719313 陕西省榆林市神木县麻家塔乡红柳林村

(72)发明人 王玉国

(74)专利代理机构 西安弘理专利事务所 61214
代理人 谈耀文

(51)Int.Cl.
B62B 3/04(2006.01)

权利要求书1页 说明书2页 附图1页

(54)实用新型名称

油桶搬运车

(57)摘要

本实用新型公开的油桶搬运车，包括与油桶圆周形状相适应的弧形支撑架，支撑架的中间位置分别竖直设置有升降油缸和伸缩杆，升降油缸和伸缩杆之间通过锁紧卡口连接，锁紧卡口用于咬合固定油桶的上桶沿，伸缩杆上还连接有手把，支撑架的下部安装有万向轮。本实用新型的油桶搬运车解决了现有的油桶搬运困难的问题。本实用新型的油桶搬运车结构简单，利用升降油缸和锁紧卡口将油桶固定提升至空中，然后推移至所需位置完成油桶的搬运工作，整个搬运过程只需一人即可完成，降低了工作人员的劳动强度，提高了工作效率，避免了对工作人员的磕碰伤害，从而使得搬运油桶过程更加安全便捷。

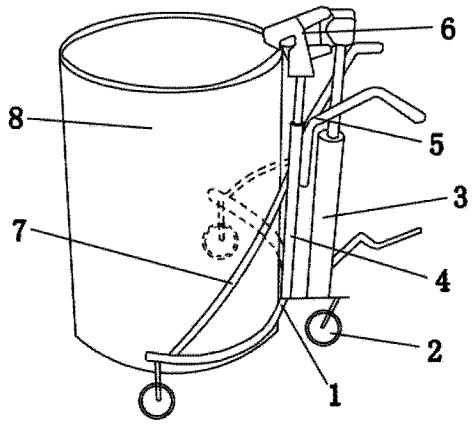

CN 204641831 U

1. 油桶搬运车，其特征在于，包括与油桶 (8) 圆周形状相适应的弧形支撑架 (1)，所述支撑架 (1) 的中间位置分别竖直设置有升降油缸 (3) 和伸缩杆 (4)，所述升降油缸 (3) 和伸缩杆 (4) 之间通过锁紧卡口 (6) 连接，所述锁紧卡口 (6) 用于咬合固定所述油桶 (8) 的上桶沿，所述伸缩杆 (4) 上还连接有手把 (5)，所述支撑架 (1) 的下部安装有万向轮 (2)。

2. 如权利要求 1 所述的油桶搬运车，其特征在于，所述支撑架 (1) 的两端还焊接有用于托持油桶 (8) 的、弧形的辅助托持件 (7)，所述辅助托持件 (7) 的中间位置还与伸缩杆 (4) 焊接固定。

3. 如权利要求 1 或 2 所述的油桶搬运车，其特征在于，还包括设置于支撑架 (1) 内侧、并且与油桶 (8) 相接触的缓冲衬垫。

油桶搬运车

技术领域

[0001] 本实用新型属于搬运工具技术领域，具体涉及一种油桶搬运车。

背景技术

[0002] 在工业生产各个领域的工作现场，均需使用大量的汽油、柴油等作为动力保证，这些油料一般都储存在圆柱形油桶中，在生产过程中需要搬动油桶时，一般是多个工人先将油桶抬起放在搬运车上，再将搬运车移动到所需位置，这种搬运方式需要多人共同协作完成，并且抬移油桶过程中容易对工人造成磕碰等伤害。

实用新型内容

[0003] 本实用新型的目的在于提供一种油桶搬运车，解决了现有的油桶搬运困难的问题。

[0004] 本实用新型所采用的技术方案是：油桶搬运车，包括与油桶圆周形状相适应的弧形支撑架，支撑架的中间位置分别竖直设置有升降油缸和伸缩杆，升降油缸和伸缩杆之间通过锁紧卡口连接，锁紧卡口用于咬合固定油桶的上桶沿，伸缩杆上还连接有手把，支撑架的下部安装有万向轮。

[0005] 本实用新型的特点还在于，

[0006] 支撑架的两端还焊接有用于托持油桶的、弧形的辅助托持件，辅助托持件的中间位置还与伸缩杆焊接固定。

[0007] 还包括设置于支撑架内侧、并且与油桶相接触的缓冲衬垫。

[0008] 本实用新型的有益效果是：本实用新型的油桶搬运车解决了现有的油桶搬运困难的问题。本实用新型的油桶搬运车结构简单，利用升降油缸和锁紧卡口将油桶固定提升至空中，然后推移至所需位置完成油桶的搬运工作，整个搬运过程只需一人即可完成，降低了工作人员的劳动强度，提高了工作效率，避免了对工作人员的磕碰伤害，从而使得搬运油桶过程更加安全便捷。

附图说明

[0009] 图 1 是本实用新型的油桶搬运车的结构示意图。

[0010] 图中，1. 支撑架，2. 万向轮，3. 升降油缸，4. 伸缩杆，5. 手把，6. 锁紧卡口，7. 辅助托持件，8. 油桶。

具体实施方式

[0011] 下面结合具体实施方式对本实用新型进行详细说明。

[0012] 本实用新型提供的油桶搬运车结构如图 1 所示，包括与油桶 8 圆周形状相适应的弧形支撑架 1，支撑架 1 的中间位置分别竖直设置有升降油缸 3 和伸缩杆 4，升降油缸 3 和伸缩杆 4 之间通过锁紧卡口 6 连接，锁紧卡口 6 用于咬合固定油桶 8 的上桶沿，伸缩杆 4 上还

连接有手把5，支撑架1的下部安装有万向轮2。具体地，锁紧卡口包括设置于伸缩杆4顶端的安装件，安装件的上下两端分别通过螺钉固定有上锁口和下锁口，上锁口和下锁口前端组合如鸟嘴形状，上锁口和下锁口的末端通过螺钉固定于升降油缸3的顶端，上升降油缸3上升时，上锁口和下锁口分别绕安装件上的螺钉下压旋转，此时即可将油桶8的上桶沿咬合固定住，当升降油缸继续上升时伸缩杆4也被动上升，直到将油桶8提离地面，然后通过操作手把5利用万向轮2将油桶搬运至预定位置。最后将升降油缸3下降时伸缩杆4以及油桶8也下落至地面，上锁口和下锁口绕安装件上的螺钉上旋，即可将锁口打开取出油桶。

[0013] 支撑架1的两端还焊接有用于托持油桶8的、弧形的辅助托持件7，辅助托持件7的中间位置还与伸缩杆4焊接固定。

[0014] 为了减轻支撑架1与油桶8圆周硬物接触时互相造成的磕碰伤害，因此在支撑架1内侧、与油桶8相接触的位置还设置有多个缓冲衬垫。

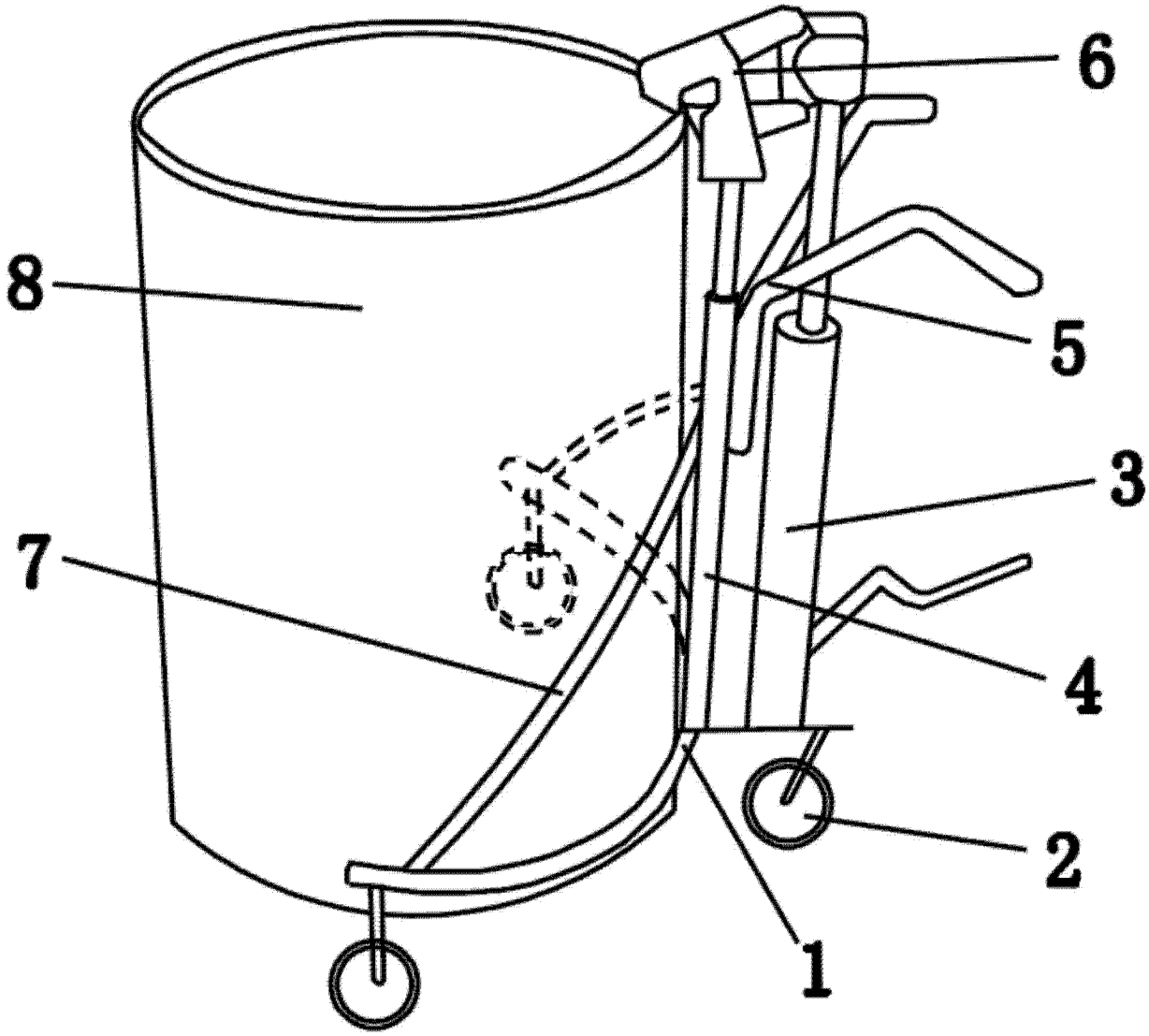

图 1