(19)中华人民共和国国家知识产权局

(12)实用新型专利

(10)授权公告号 CN 210494561 U
(45)授权公告日 2020.05.12

(21)申请号 201920560129.6
(22)申请日 2019.04.23
(73)专利权人 上海艾匠健康科技有限公司
地址 200336 上海市长宁区紫云路421号SOHO天山广场T1-3305室
(72)发明人 陈婷 姜垂雪
(74)专利代理机构 北京集佳知识产权代理有限公司 11227
代理人 吴敏
(51)Int.Cl.
A61H 15/02(2006.01)
A61H 23/02(2006.01)
A61F 7/00(2006.01)
A61H 39/04(2006.01)
A61H 39/06(2006.01)
A61N 5/06(2006.01)

权利要求书1页 说明书7页 附图4页

(54)实用新型名称

按摩仪

(57)摘要

本实用新型提供一种按摩仪，包括：外壳体，围成容纳腔；旋转盘，位于所述容纳腔中；按摩件，与所述旋转盘连接；加热块，设置于所述按摩件与所述旋转盘的连接部位。本实用新型按摩仪改变了传统的红外灯加热方式，由于结合加热块对按摩部位进行加热，增加了皮肤的受热作用，能够使皮肤表面活性增大，毛孔舒张，同时结合按摩件对腹部的按摩作用，更好推动胃肠蠕动，有助于提高胃肠的消化吸收能力，从而达到润肠通便减肥的功效。

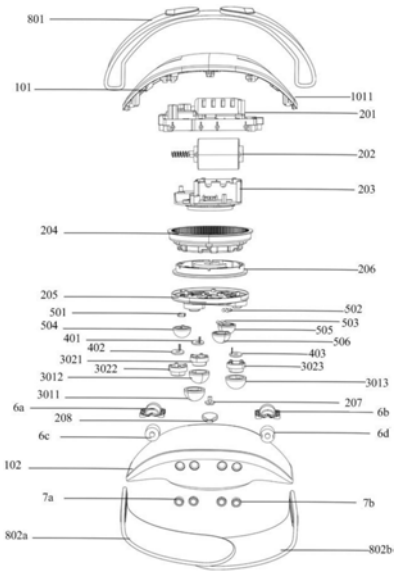

CN 210494561 U

1.一种按摩仪,其特征在于,包括:

外壳体,围成容纳腔;

旋转盘,位于所述容纳腔中;

按摩件,与所述旋转盘连接;

加热块,设置于所述按摩件与所述旋转盘的连接部位,所述加热块连接在所述按摩件上。

2.如权要求1所述的按摩仪,其特征在于,所述加热块的材质为陶瓷或者金属。

3.如权要求2所述的按摩仪,其特征在于,所述按摩件包括连接支架和按摩体,所述按摩体通过所述连接支架与所述旋转盘连接。

4.如权要求3所述的按摩仪,其特征在于,所述按摩体与所述连接支架之间胶水粘接或者螺纹连接,所述连接支架与所述旋转盘之间螺纹连接或者卡扣连接。

5.如权要求3所述的按摩仪,其特征在于,所述加热块位于所述连接支架内。

6.如权要求3所述的按摩仪,其特征在于,所述按摩体的数量为至少一个。

7.如权要求6所述的按摩仪,其特征在于,当所述按摩体的数量大于等于两个时,均匀的分布设置于所述旋转盘的中心点的外围。

8.如权要求3所述的按摩仪,其特征在于,所述按摩体的凸点与所述旋转盘的表面之间的距离为3-6厘米。

9.如权要求1所述的按摩仪,其特征在于,还包括:固定带,固定于所述外壳体的外表面上。

10.如权要求9所述的按摩仪,其特征在于,所述外壳体上开设有壳孔,所述固定带穿过所述壳孔。

按摩仪

技术领域

[0001] 本实用新型涉及诊疗仪器技术领域，尤其涉及一种按摩仪。

背景技术

[0002] 按摩疗法是中医临床和保健最常用的方法之一，主要是通过手法作用于人体的特定部位或者穴位，以调节人体的生理、病理状况，改善相关系统的内能，起到调整脏腑的理疗作用。

[0003] 按摩仪是现在按摩疗法中方便常用的辅助器具，按摩仪具有用于固定的固定带和朝向人体穴位、用于按摩的按摩件；当需要对相关穴位进行按摩时，使用按摩件对准穴位，固定带对按摩仪进行固定，利用按摩件的转动对穴位进行按摩，以达到理疗的目的。

[0004] 但是，现有技术中的按摩仪通常采用的加热方式通常红外灯加热，无法达到理疗效果。

[0005] 所以如何使按摩仪能够有效地起到理疗的效果是目前急需解决的问题。

实用新型内容

[0006] 本实用新型解决的问题是提供一种按摩仪，有效地实现理疗效果。

[0007] 为解决上述问题，本实用新型提供一种按摩仪，包括：外壳体，围成容纳腔；旋转盘，位于所述容纳腔中；按摩件，与所述旋转盘连接；加热块，设置于所述按摩件与所述旋转盘的连接部位。

[0008] 可选的，所述加热块的材质为陶瓷或者金属。

[0009] 可选的，所述按摩件包括连接支架和按摩体，所述按摩体通过所述连接支架与所述旋转盘连接。

[0010] 可选的，所述按摩体与所述连接支架之间胶水粘接或者螺纹连接，所述连接支架与所述旋转盘之间螺纹连接或者卡扣连接。

[0011] 可选的，所述加热块位于所述连接支架内。

[0012] 可选的，所述按摩体的数量为至少一个。

[0013] 可选的，当所述按摩体的数量大于等于两个时，均匀的分布设置于所述旋转盘的中心点的外围。

[0014] 可选的，所述按摩体的凸点与所述旋转盘的表面之间的距离为3-6厘米。

[0015] 可选的，按摩仪还包括：固定带，固定于所述外壳体外表面上。

[0016] 可选的，所述外壳体上开设有壳孔，所述固定带穿过所述壳孔。

[0017] 与现有技术相比，本实用新型的技术方案具有以下优点：

[0018] 在按摩件与旋转盘的连接部位设置有加热块，改变了传统的红外灯加热方式，由于结合加热块对按摩部位进行加热，增加了皮肤的受热作用，能够使皮肤表面的活性增大，皮肤上的毛孔舒张；同时结合按摩件对腹部的按摩作用，更好推动胃肠蠕动，有助于提高胃肠的消化吸收能力，从而达到润肠通便减肥的功效。

[0019] 进一步，当所述按摩体的数量大于等于两个时，均匀的分布设置于所述旋转盘中心点的外围，由于这种结构设计能够模仿人手按摩的动作和效果，这样按摩的时候能够更好的贴近人体的各个穴位。

[0020] 进一步，所述按摩体的凸点与所述旋转盘的表面之间的距离为3-6厘米，由于所述按摩件的凸点到所述旋转盘的表面的距离较大，使用按摩件时，所述按摩件的凸点能够深入到皮肤的深度较深，从而能够增加按摩的力度；同时，由于所述按摩体的转动，在腹部按摩的时候，能够促进肠道的蠕动，利于油脂的排出，对于肥胖者有着减肥的功效。

[0021] 进一步，所述按摩仪的外壳体外表面上还设置有固定带，所述外壳体上开设有壳孔，所述固定带穿过所述壳孔，通过所述固定带与所述外壳体之间可拆卸连接，方便固定带的清洗同时可以根据实际的需要调节固定带的长度。

附图说明

[0022] 图1为本实用新型的爆炸图；

[0023] 图2为本实用新型下壳体面的示意图的主视图；

[0024] 图3为本实用新型下壳体面的斜角度示意图；

[0025] 图4为本实施新型齿轮上盘和所述齿轮下盘拆分的示意图；

[0026] 图5为图1装配好的俯视图；

[0027] 图6为图1装配好的结构示意图。

具体实施方式

[0028] 目前按摩仪的加热方式通常采用红外灯加热。在给人体按摩的时候，利用红外灯给皮肤进行加热，使得毛孔舒张，此时按摩件在皮肤上进行按摩，从而达到理疗的作用。

[0029] 发明人经过分析发现，仅仅利用红外灯给皮肤加热，发挥不了按摩件的按摩疗效，从而不能很好的起到理疗的作用。

[0030] 发明人通过研究发现，加热方式结合加热块，可以增加皮肤的受热作用，使皮肤表面活性增大，毛孔舒张，从而在按摩的时候，便于导出体内的污垢，从而达到理疗的作用。

[0031] 为使本实用新型的上述目的、特征和优点能够更为明显易懂，下面结合附图对本实用新型的具体实施例做详细地说明。

[0032] 图1为本实用新型的爆炸图。

[0033] 首先参考图1，提供一种按摩仪，所述按摩仪包括外壳体1、旋转组件2、按摩件3以及加热块4。

[0034] 所述外壳体1包括上壳体101和下壳体102，所述上壳体101和下壳体102构成容纳腔；

[0035] 所述旋转组件2，包括有旋转盘205，位于所述容纳腔中；

[0036] 所述按摩件3，与所述旋转盘205连接；

[0037] 所述加热块4，设置于所述按摩件3与所述旋转盘205的连接部位。

[0038] 本实施例中，在所述按摩仪中结合加热块4的加热模式，使得在按摩的时候，皮肤得到充分的加热，从而使得皮肤上的毛孔得到充分的张开，同时结合按摩件3对腹部的按摩作用，更好推动胃肠蠕动，有助于提高胃肠的消化吸收能力，从而达到润肠通便减肥的功

效。

[0039] 本实施例中，所述上壳体101通过螺丝钉固定在上所述下壳体102上。

[0040] 其他实施例中，所述上壳体101与所述下壳体102之间还可以是胶水连接或者卡接等其他连接方式。

[0041] 所述按摩件3包括所述按摩体301以及连接支架302。

[0042] 本实施例中，所述按摩体301的数量采用三个，包括第一按摩体3011、第二按摩体3012、第三按摩体3013；其他实施例中，所述按摩体301的数量还可以一个、两个、四个等，所述按摩体301的数量根据实际的需要设定即可。

[0043] 本实施例中，所述连接支架302的数量也是三个，包括第一连接支架3021、第二连接支架3022以及第三连接支架3023，所述连接支架302的数量与所述按摩体301的数量相同；所述连接支架302起到连接件的作用，便于实现所述按摩体301与所述旋转盘205之间的连接。

[0044] 本实施例中，所述按摩体301采用胶水连接的方式固定在所述连接支架302上；所述连接支架302与所述旋转盘205之间用螺钉连接。

[0045] 其他实施例中，所述按摩体301采用螺丝固定的连接方式连接在所述连接支架302上；所述连接支架302与所述旋转盘205之间用胶水固定连接。

[0046] 本实施例中，所述加热块4的数量采用三个，包括第一加热块401、第二加热块402以及第三加热块403。本实施例中，所述加热块4通过胶水分别连接在所述按摩体301上；具体的，所述第一加热块401、第二加热块402以及第三加热块403与所述第一按摩体3011、第二按摩体3012、第三按摩体3013之间分别通过胶水连接；所述第一加热块401、第二加热块402以及第三加热块403分别位于第一连接支架3021、第二连接支架3022以及第三连接支架3023内。

[0047] 其他实施例中，所述加热块4还可以分别与所述第一按摩体3011、第二按摩体3012、第三按摩体3013之间进行卡接。

[0048] 本实施例中，所述按摩组件3连接在所述旋转盘205上，当所述旋转组件2旋转时，带动所述旋转盘205旋转，所述旋转盘205带着所述第一按摩体3011、第二按摩体3012、第三按摩体3013一起旋转运动，从而在按摩的时候，所述第一按摩体3011、第二按摩体3012、第三按摩体3013能够绕按摩部位四周匀速转动，从而对按摩部位起到按摩的作用，达到理疗的效果。

[0049] 本实施例中，所述加热块4的材质采用陶瓷材料，比如PTC陶瓷发热元件。

[0050] 本实施例中，采用PTC陶瓷发热元件作为加热块的原因是由于该发热元件的热阻小，换热效率高，具有自动恒温、省电的优点，并且在任何应用情况下均不会产生如电热管类加热器的表面"发红"现象，从而引起烫伤，火灾等安全隐患，使用安全性高。

[0051] 其他实施例中，所述加热块4的材质还可以采用金属材质，比如铜片、银片等导热性好的金属。

[0052] 本实施例中，所述加热块4、所述按摩体301以及所述连接支架302的数量对应设置，即一个所述按摩体301对应一个所述加热块4与一个所述连接支架302。

[0053] 其他实施例中，所述加热块4、所述按摩体301以及所述连接支架302的数量没有对应关系，一个所述按摩体301可以具有多个所述加热块4和多个所述连接支架302。

[0054] 本实施例中，所述加热块4的数量与所述按摩体301的数量相同，利用一个所述加热块4对应一个所述按摩体301这种加热方式，这样设置目的一方面是能够保证按摩的时候，实现对皮肤的均匀加热，另一方面，能够增加按摩部位的受热面积，增加皮肤的受热作用，使皮肤表面活性增大，促进按摩部位毛孔的张开，这样进行按摩时，特别是在按摩腹部的时候，能够均匀的促进肠胃消化和吸收，更好推动胃肠蠕动，从而达到润肠通便减肥的功效。。

[0055] 本实施例中，所述按摩体301采用的材质是砭石；其他实施例中，所述按摩体301还可以采用类似于砭石的一些其他固体材料，比如ABS制作的硬质球等。

[0056] 本实施例中，所述按摩体301的形状是半圆形；其他实施例中还可以是正方形或矩形或者椭圆形等。

[0057] 本实施例中，所述按摩体301的形状制作成半圆形的目的是减少接触面积。因为在按摩的过程中，人的皮肤具有一定的弹性，如果此时的所述按摩件与皮肤之间的接触面积较大，那么按摩过程中，按摩件受到的阻力越大，这样消耗的按摩仪功率越大，同时皮肤受到的不舒适感增强。但是设置成圆形状的能够好的克服这些缺点。

[0058] 本实施例中，所述加热块4的数量为3个是根据所述按摩体301的数量决定的；其他实施例中，所述加热块的数量与所述按摩体的数量可以不是对应的，比如在一个按摩体内可以固定有多个加热块。

[0059] 其他实施例中，当所述按摩体为一个的时候，此时所述按摩体上连接多个所述加热块；多个所述加热块分别位于多个所述连接支架内，所述按摩体上用胶水粘结有多个所述连接支架；多个所述连接支架与所述旋转盘205进行连接。

[0060] 本实施例中，继续参考图1，旋转组件2还包括有、电机上壳201、电机202、电机下壳203、齿轮上盘204、齿轮下盘206、快拆螺丝207以及橡胶塞208。

[0061] 所述电机上壳201与所述电机下壳203形成一个腔室，用于放置所述电机202；

[0062] 所述电机上壳201、所述电机202、所述电机下壳203与所述齿轮上盘204的一端之间依次装配好；

[0063] 所述齿轮上盘204另一端和所述齿轮下盘206形成套接后，所述快拆螺丝207依次穿过所述旋转盘205、所述齿轮下盘206以及齿轮上盘204，所述电机下壳203、所述电机上壳201后，实现所述电机上壳201、所述电机下壳203、所述齿轮上盘204、所述齿轮下盘206以及所述旋转盘205之间的连接后，将所述橡胶塞208设置在所述快拆螺丝207的表面上。

[0064] 本实施例中，所述快拆螺丝207依次穿过所述旋转盘205、所述齿轮下盘206以及齿轮上盘204，所述电机下壳203、所述电机上壳201后，实现所述旋转盘205、所述齿轮下盘206、所述齿轮上盘204，所述电机下壳203以及所述电机上壳201后之间形的连接后，再将所述橡胶塞208设置在所述快拆螺丝207的表面上，目的是保护所述快拆螺丝207，延长所述快拆螺丝207的使用寿命，同时保护所述旋转盘205的内部不受污染，这是由于在按摩件使用的过程中，会使用一些油性液体，如果没有所述橡胶塞208，油性液体就会进入到所述快拆螺丝207与所述齿轮上盘204、所述齿轮下盘206以及所述旋转盘205的连接缝隙中，长时间污染了所述旋转盘205，同时也对所述快拆螺丝207起到腐蚀的作用。

[0065] 本实施例中，采用所述快拆螺丝207的目的是便于所述齿轮上盘204、所述齿轮下盘206以及所述旋转盘205之间的拆卸，可以达到便于清洗所述旋转盘205以及连接在所述

旋转盘205上的所述按摩体301的目的。

[0066] 本实施例中，所述电机上壳201与所述电机下壳203之间可以螺纹连接，所述电机上壳201通过螺钉固定与所述旋转盘205上；所述电机下壳203利用螺钉连接在所述齿轮上盘204上。

[0067] 其他实施例中，所述电机上壳201与所述电机下壳203之间还可以是固定连接而形成一个腔室用于放置电机202；所述电机上壳201和所述电机下壳203与所述旋转盘205之间的连接方式还可以是焊接或者胶水连接等。

[0068] 本实施例中，继续参考图1，所述按摩仪还包括有红外灯组件5。所述红外灯组件5包括有三个红外灯分别为第一红外灯501、第二红外灯502、第三红外灯503以及对应的三个红外灯的灯罩分别为第一灯罩504、第二灯罩505以及第三灯罩506。

[0069] 所述第一红外灯501、所述第二红外灯502、所述第三红外灯503固定与所述旋转盘205上；所述第一灯罩504、所述第二灯罩505以及所述第三灯罩506分别套设于所述第一红外灯501、所述第二红外灯502、所述第三红外灯503外后固定在所述旋转盘205上。

[0070] 本实施例中，所述第一红外灯501、所述第二红外灯502、所述第三红外灯503与所述旋转盘205之间通过螺钉固定；其他实施例中，所述第一红外灯501、所述第二红外灯502、所述第三红外灯503可以焊接在所述旋转盘205上或者采用胶水粘在所述旋转盘205上等。

[0071] 本实施例中所述第一灯罩504、所述第二灯罩505以及所述第三灯罩506与所述旋转盘205之间通过螺钉进行固定；其他实施例中，所述第一灯罩504、所述第二灯罩505以及所述第三灯罩506可以焊接在所述旋转盘205上或者采用胶水粘在所述旋转盘205上等。

[0072] 本实施例中，所述红外灯的数量采用了3个，其他实施例中，所述红外灯的数量可以是4个、5个、6个等，实际的数量没有限制，根据需求即可。

[0073] 本实施例中，继续参考图1，所述按摩仪还包括有震动组件6。所述震动组件6包括有震动机上壳以及震动机。

[0074] 本实施例中，所述震动机上壳包括6a、6b；所述震动机包括6c、6d。

[0075] 所述震动机6c、6d分别嵌入到所述下壳体102内，露出的表面利用所述震动机上壳6a、6b分别进行固定保护；所述震动机上壳6a、6b与所述下壳体102之间螺纹连接。

[0076] 在所述按摩仪在给人体进行按摩的时候，用户可以根据需要开启震动模式，即启动所述震动机6c、6d对按摩部位进行进一步按摩。利用所述震动机6c、6d的震动，特别是腹部按摩的时候，能够促进肠胃蠕动，改善内分泌失调，提高内脏功能；对于肥胖者而言，进行按摩和保健能够达到减肥的效果。

[0077] 其他实施例中，所述震动机上壳6a、6b与所述下壳体102之间还可以卡接或者铆接。

[0078] 本实施例中，所述震动机设置成两个，且对称设计；其他实施例中，所述震动机的数量根据实际的需要设置即可，位置关系没有限定。

[0079] 本实施例中，继续参考图1，所述按摩仪还包括有按键组件7。所述按键组件7包括按键7a、7b。

[0080] 图2至图4为本实用新型下壳体面的示意图。

[0081] 当所述按摩体的数量大于等于两个时，均匀的分布设置于所述旋转盘205中心点的外围。

[0082] 本实施例中，参考图2，所述第一按摩体3011、所述第二按摩体3012、所述第三按摩体3013呈正三角形的方式均匀的分布设置于所述旋转盘205的中心点的外围。这样设置的目的是可以模仿人手按摩的动作和效果，按摩时更加贴近人体特别是腹部的各个穴位，有利于实现理疗的功效。

[0083] 本实施例中，参考图3，所述第一按摩体3011、所述第二按摩体3012、所述第三按摩体3013相对于所述旋转盘205具有一定的凸起，距离所述旋转盘205表面最远的点称为按摩体的凸点，所述按摩体的凸点与所述旋转盘205表面之间的距离为3-6厘米。当所述距离小于3厘米的时候，在按摩的过程中，按摩体对按摩部位产生的力道太小，或者所述按摩体根本没有按摩到穴位上，这样就不能起到按摩的作用；当所述距离大于6厘米的时候，按摩时，按摩体嵌入到皮肤表面的距离就越深，这样导致按摩力度太大，时间长了会引发疼动感。

[0084] 本实施例中，参考图4，将所述快拆螺丝207拆除，使得便于所述齿轮上盘204与所述齿轮下盘206之间的拆分，可以达到便于清洗所述旋转盘205以及所述旋转盘205上连接的所述按摩体301的目的。

[0085] 本实施例中，参考图2至图3，所述第一红外灯501、所述第二红外灯502、所述第三红外灯503呈正三角形的形状排布在所述旋转盘205上，所述第一灯罩504、所述第二灯罩505以及所述第三灯罩506分别套设在所述第一红外灯501、所述第二红外灯502、所述第三红外灯503外，所述第一灯罩504、所述第二灯罩505以及所述第三灯罩506与所述第一按摩体3011、所述第二按摩体3012、所述第三按摩体3013之间呈间隔排列。这样设置的目的一方面是便于在按摩的过程中，皮肤能够均匀的受热，利于有毒有害物质的排出；另一方面提高受按摩部位的皮肤温度，便于皮肤毛孔的扩张，从而达到理疗的效果。

[0086] 其他实施例中，所述红外灯与所述按摩体的排列关系没有限制，可以是一个按摩体的周围连续设置有多个红外灯，也可以连续设置多个按摩体，只设置一个红外灯。

[0087] 图5为图1装配好的俯视图；图6为图1装配好的结构示意图。

[0088] 本实施例中，所述按摩仪上还设置有固定带8，所述固定带8固定与所述外壳体1外表面。

[0089] 本实施例中，参考图1、图5至图6，所述固定带8包括有第一固定带801、第二固定带802，所述第二固定带802包括802a、802b。

[0090] 本实施例中，所述上壳体101上开设有孔1011(参考图1)，所述孔1011呈对称关系开设于所述上壳体101的边缘。

[0091] 本实施例中，所述下壳体102上开设有孔1021(参考图2)，所述孔1021呈对称关系开设于所述下壳体102的边缘。

[0092] 其他实施例中，所述上壳体101和所述下壳体102之中有一个开设有孔结构就可以，根据实际的需要设定即可。

[0093] 本实施例中，参考图5，所述第一固定带801具有两个自由端和一个主体，所述自由端与所述主体之间具有一定的吸附力，从而保证自由端能够稳定的放置在上壳体101上。

[0094] 其他实施例中，所述第一固定带801的两个自由端可以进行卡接，主体长度可以伸长，缩短。

[0095] 本实施例中，参考图6，所述第二固定带802的一端带有孔结构，另一端可以粘接一起。

[0096] 本实施例中，所述第二固定带802的另一端上都设置有魔术贴，目的是便于所述第二固定带802的粘接与拆卸；其他实施例中，所述第二固定带802的另一端还可以设置有卡扣，便于卡接；也可以将所述第二固定带802设置成一体结构。

[0097] 本实施例中，参考图5-6，所述上壳体101与所述下壳体102连接好之后，所述孔1011与所述孔1021呈对应的关系；此时第一固定带801的两个自由端分别穿过所述孔1011和所述孔1021后，再穿过所述第二固定带802的一端的孔结构后，第一固定带801的两个自由端回到所述上壳体101外表面上(参考图5)，所述第二固定带802的另一端通过上面设置有的魔术贴，粘接在一起(参考图6)；使用的时候，只需撕开所述第二固定带802a、802b之间的魔术贴，待按摩仪在腹部放置好后，再粘上所述第二固定带802a、802b之间的魔术贴，就将按摩仪在腹部很好的固定住，此时便可以开启按摩状态。需要对固定带进行清洗的时候，只需打开第一固定带801，将第二固定带802a、802b从上面取下来即可，方便拆卸、便于清洗。

[0098] 虽然本实用新型披露如上，但本实用新型并非限定于此。任何本领域技术人员，在不脱离本实用新型的精神和范围内，均可作各种更动与修改，因此本实用新型的保护范围应当以权利要求所限定的范围为准。

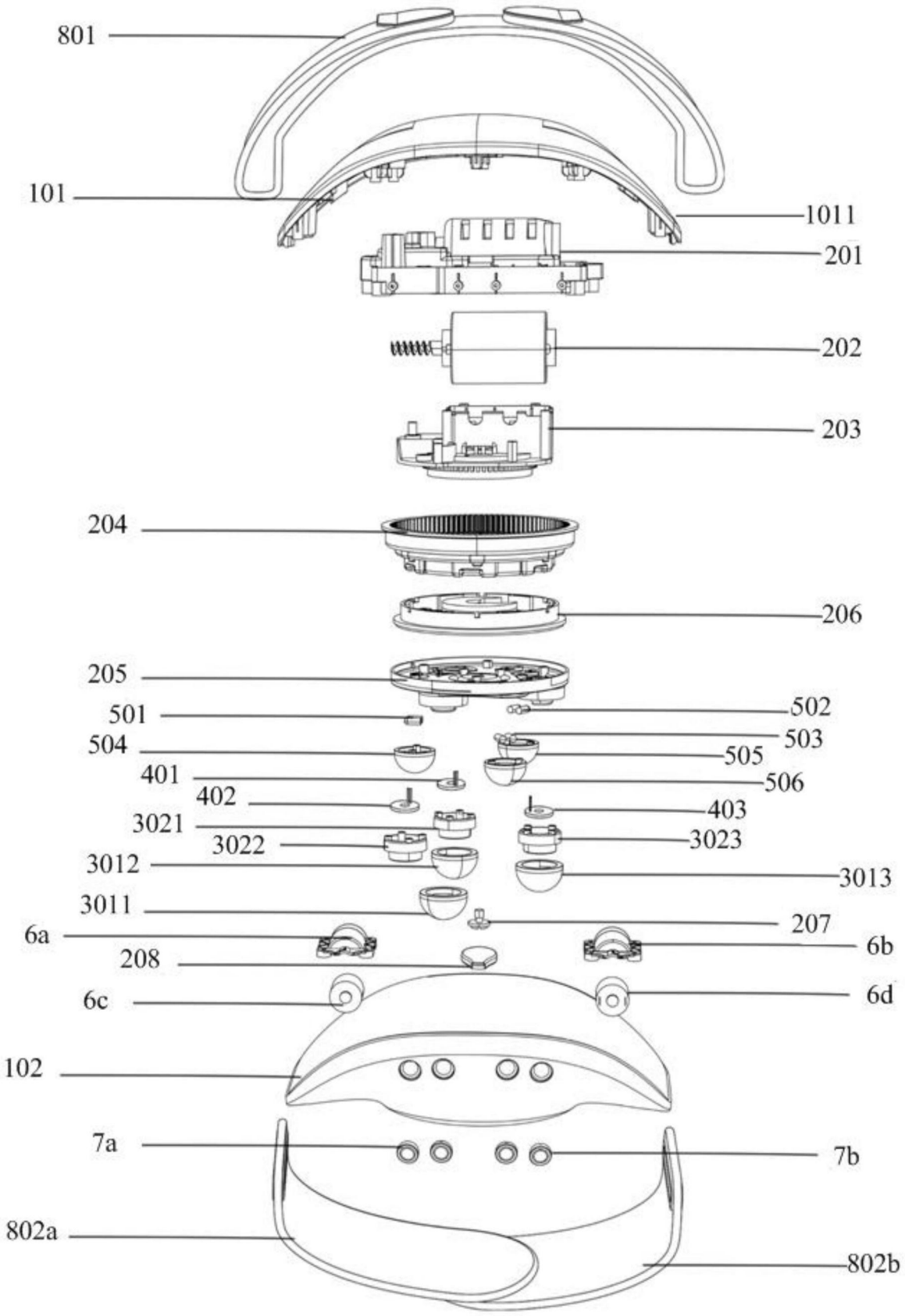
801
101
1011
201
202
203
204
206
205
501
502
504
503
505
401
506
402
403
3021
3022
3023
3012
3013
3011
207
6a
6b
208
6c
6d
102
7a
7b
802a
802b

图1

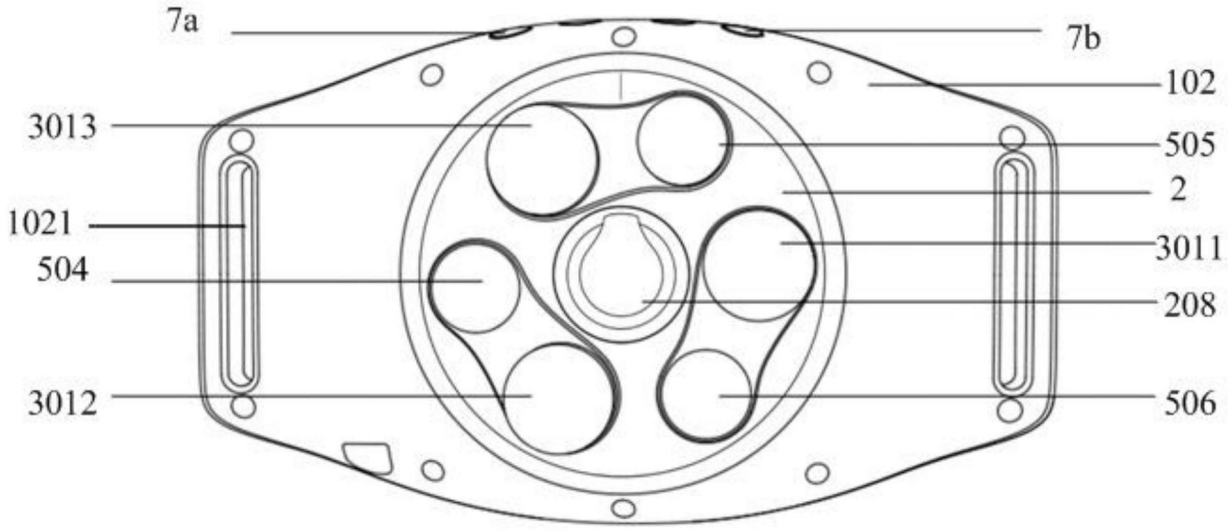
7a
7b
102
3013
505
2
1021
3011
504
208
3012
506

图2

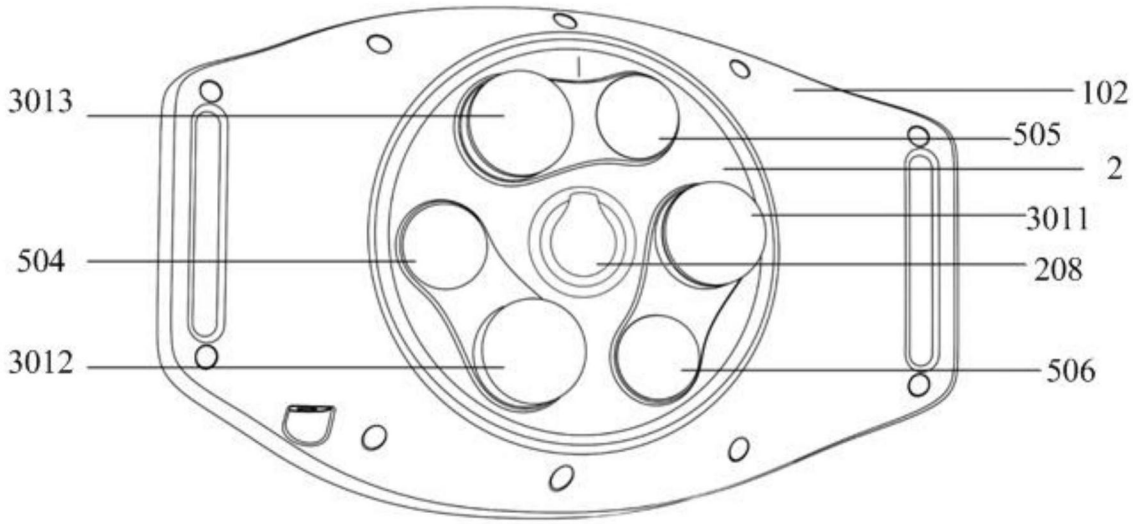
3013
102
505
2
3011
504
208
3012
506

图3

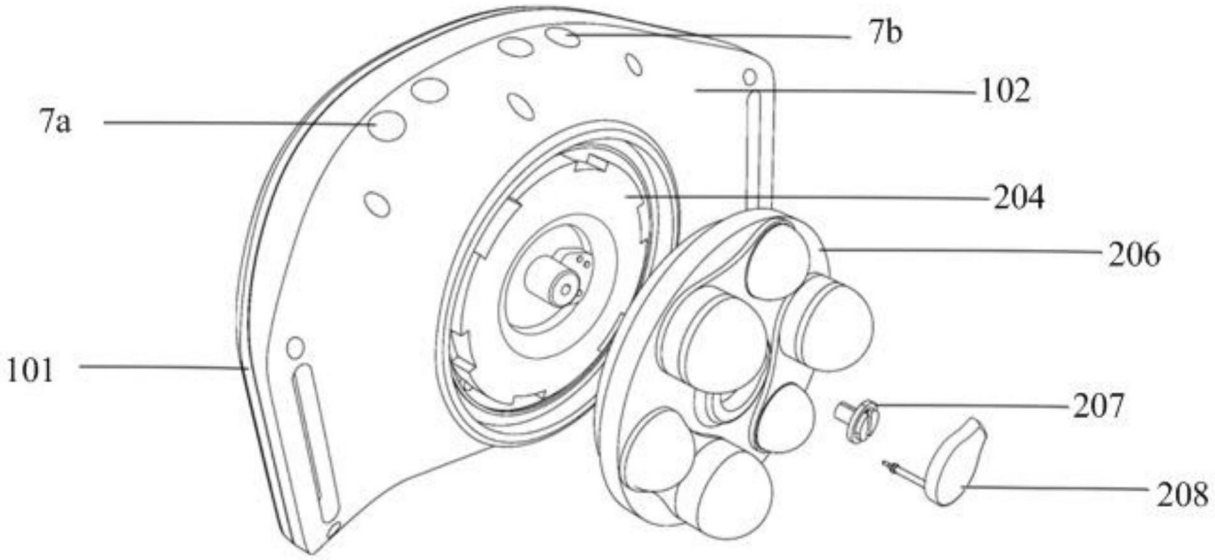

图4

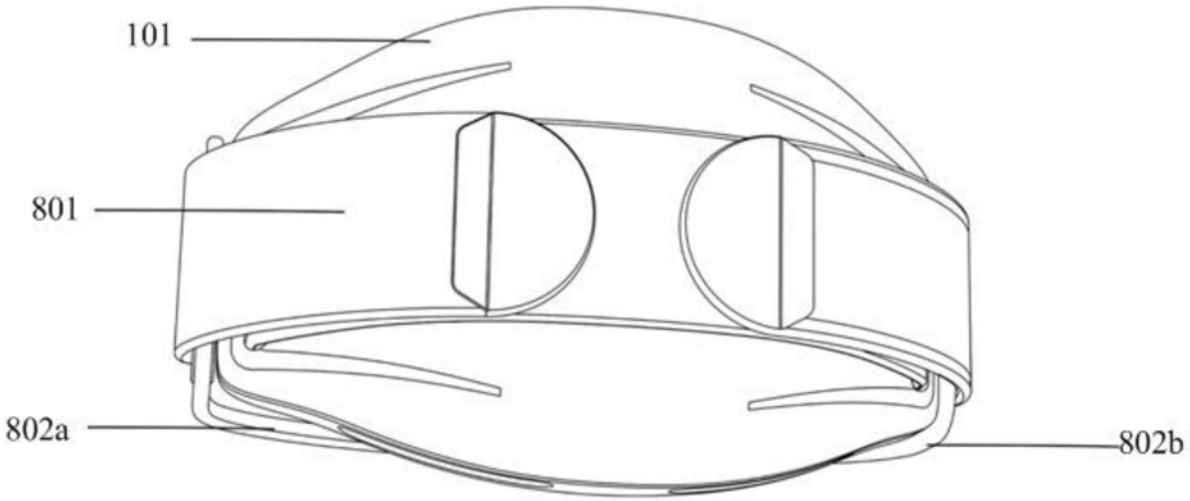

图5

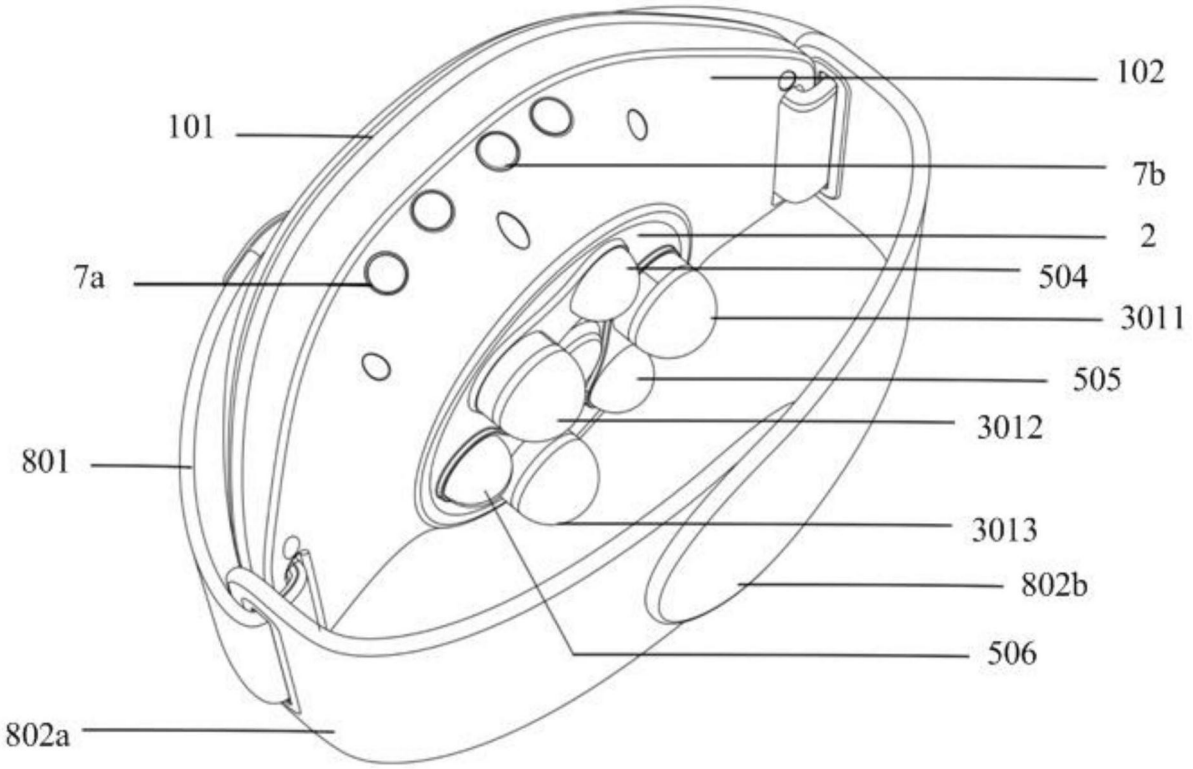

图6