(19)中华人民共和国国家知识产权局

(12)实用新型专利

(10)授权公告号 CN 215351181 U
(45)授权公告日 2021.12.31

(21)申请号 202120579602.2

(22)申请日 2021.03.22

(73)专利权人 徐州晶鑫服饰有限公司
地址 221200 江苏省徐州市睢宁县古邳镇南环路北侧3-2号

(72)发明人 刘松林

(74)专利代理机构 苏州国卓知识产权代理有限公司 32331
代理人 吴金明

(51)Int.Cl.
A61M 5/14(2006.01)
A61G 12/00(2006.01)
A61B 50/33(2016.01)
A61B 50/22(2016.01)

权利要求书1页 说明书3页 附图4页

(54)实用新型名称

一种医用术后护理支架

(57)摘要

本实用新型涉及医疗器械技术领域，且公开了一种医用术后护理支架，包括底座，所述底座的上表面固定有支撑杆，所述支撑杆上设置有托盘，所述支撑杆的顶端固定有顶板，所述顶板的下表面的两侧均固定有挂钩，所述底座的正面设置有两个抽屉，两个所述抽屉的正面均固定有把手，所述底座的下表面固定安装有四个万向轮，且每个所述万向轮的外侧均设置有刹车片，所述支撑杆上套接有安装座，所述托盘的一侧固定有连接头。该医用术后护理支架，在托盘和安装座之间采用限位螺栓进行固定，将限位螺栓拧下后，即可将托盘放下，大大减小了该装置的占用空间，从而避免和医护人员以及病人发生碰撞，提高了该装置的安全性。

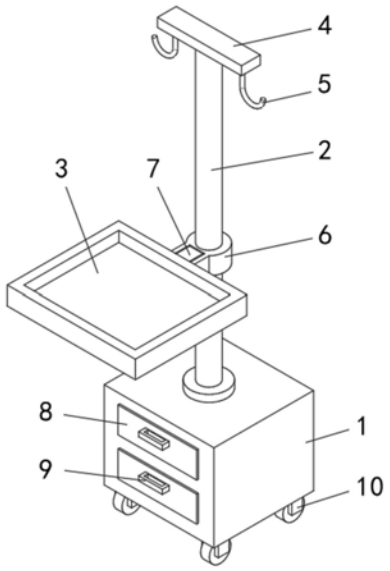

CN 215351181 U

1.一种医用术后护理支架,包括底座(1),其特征在于,所述底座(1)的上表面固定有支撑杆(2),所述支撑杆(2)上设置有托盘(3),所述支撑杆(2)的顶端固定有顶板(4),所述顶板(4)的下表面的两侧均固定有挂钩(5),所述底座(1)的正面设置有两个抽屉(8),两个所述抽屉(8)的正面均固定有把手(9),所述底座(1)的下表面固定安装有四个万向轮(10),且每个所述万向轮(10)的外侧均设置有刹车片。

2.根据权利要求1所述的一种医用术后护理支架,其特征在于,所述支撑杆(2)上套接有安装座(6),所述托盘(3)的一侧固定有连接头(7),所述托盘(3)通过连接头(7)与支撑杆(2)上的安装座(6)连接。

3.根据权利要求2所述的一种医用术后护理支架,其特征在于,所述支撑杆(2)的背面均匀开设有若干个第一安装孔(11),所述安装座(6)上螺纹连接有固定螺栓(12),所述安装座(6)通过固定螺栓(12)与支撑杆(2)固定。

4.根据权利要求2所述的一种医用术后护理支架,其特征在于,所述安装座(6)的内侧壁上固定有转轴,所述托盘(3)通过连接头(7)与安装座(6)上的转轴活动连接。

5.根据权利要求4所述的一种医用术后护理支架,其特征在于,所述安装座(6)上开设有第二安装孔(14),所述连接头(7)上开设有第三安装孔(15),所述第二安装孔(14)和第三安装孔(15)内部螺纹连接有限位螺栓(13)。

一种医用术后护理支架

技术领域

[0001] 本实用新型涉及医疗器械技术领域，具体为一种医用术后护理支架。

背景技术

[0002] 医护人员在对病人进行护理时，普遍是手捧一个托盘，将护理用品放置到托盘中，到达病房后，将托盘放置在病人的床头柜上，然后再取用护理用品，给病人进行护理，由于病房内空间狭小，床头柜本身就比较小，上面还要放置病人的私人物品，放置托盘很不方便，在护理时，多道工序的，还需要医护人员频繁往返于床头柜和病床，这样不仅增加了医护人员的劳动强度，而且在频繁的往返过程中，手中的物品如药液、纱布等也容易掉落，污染地面、床单、被子等。因此现有技术中一般采用医用术后护理支架来放置上述物品，给医护人员带来方便。

[0003] 目前市场上的一些医用术后护理支架：

[0004] (1)占用空间较大，在医生或者病人走动的过程中很容易发生碰撞，从而导致人的身体受到伤害，不利于使用；

[0005] (2)病人在手术过后往往需要进行输液，而现有的医用术后护理支架一般不具备挂钩，在进行输液时医护人员需要另外采用输液支架来进行输液，操作比较麻烦，加大了医护人员的工作量。

[0006] 所以我们提出了一种医用术后护理支架，以便于解决上述中提出的问题。

实用新型内容

[0007] (一)解决的技术问题

[0008] 针对上述背景技术中现有技术的不足，本实用新型的目的在于提供一种医用术后护理支架，以解决上述背景技术中提出的目前市场上的一些医用术后护理支架，存在占用空间较大，在医生或者病人走动的过程中很容易发生碰撞，从而导致人的身体受到伤害，不利于使用；和病人在手术过后往往需要进行输液，而现有的医用术后护理支架一般不具备挂钩，在进行输液时医护人员需要另外采用输液支架来进行输液，操作比较麻烦，加大了医护人员的工作量的问题。

[0009] (二)技术方案

[0010] 为实现以上目的，本实用新型通过以下技术方案予以实现：

[0011] 一种医用术后护理支架，包括底座，所述底座的上表面固定有支撑杆，所述支撑杆上设置有托盘，所述支撑杆的顶端固定有顶板，所述顶板的下表面的两侧均固定有挂钩，所述底座的正面设置有两个抽屉，两个所述抽屉的正面均固定有把手，所述底座的下表面固定安装有四个万向轮，且每个所述万向轮的外侧均设置有刹车片。

[0012] 优选的，所述支撑杆上套接有安装座，所述托盘的一侧固定有连接头，所述托盘通过连接头与支撑杆上的安装座连接。

[0013] 优选的，所述支撑杆的背面均匀开设有若干个第一安装孔，所述安装座上螺纹连

接有固定螺栓,所述安装座通过固定螺栓与支撑杆固定。

[0014] 优选的,所述安装座的内侧壁上固定有转轴,所述托盘通过连接头与安装座上的转轴活动连接。

[0015] 进一步的,所述安装座上开设有第二安装孔,所述连接头上开设有第三安装孔,所述第二安装孔和第三安装孔内部螺纹连接有限位螺栓。

[0016] (三)有益效果

[0017] 与现有技术相比,本实用新型的有益效果是:该医用术后护理支架:

[0018] (1)在托盘和安装座之间采用限位螺栓进行固定,将限位螺栓拧下后,即可将托盘放下,大大减小了该装置的占用空间,从而避免和医护人员以及病人发生碰撞,提高了该装置的安全性。

[0019] (2)在顶板的下表面设置有挂钩,对病人进行输液时将输液瓶挂在挂钩上即可,方便了医护人员的工作,减轻了医护人员的工作量。

[0020] (3)在支撑杆上设置有多个第一安装孔,将固定螺栓拧下即可使安装座在支撑杆上移动,移动到合适的位置后再通过固定螺栓与第一安装孔连接,即可将安装座固定在原处,从而达到了便于调整托盘高度的效果,方便了使用,

附图说明

[0021] 图1为本实用新型医用术后护理支架的立体图;

[0022] 图2为本实用新型医用术后护理支架的另一角度的立体图;

[0023] 图3为本实用新型医用术后护理支架的另一状态的立体图;

[0024] 图4为本实用新型医用术后护理支架的A处的放大示意图;

[0025] 图5为本实用新型医用术后护理支架的B处的放大示意图。

[0026] 图中:底座1,支撑杆2,托盘3,顶板4,挂钩5,安装座6,连接头7,抽屉8,把手9,万向轮10,第一安装孔11,固定螺栓12,限位螺栓13,第二安装孔14,第三安装孔15。

具体实施方式

[0027] 下面将结合本实用新型实施例中的附图,对本实用新型实施例中的技术方案进行清楚、完整地描述,显然,所描述的实施例仅仅是本实用新型一部分实施例,而不是全部的实施例。基于本实用新型中的实施例,本领域普通技术人员在没有做出创造性劳动前提下所获得的所有其他实施例,都属于本实用新型保护的范围。

[0028] 请参阅图1-5所示,本实用新型提供一种医用术后护理支架;包括底座1,底座1的上表面固定有支撑杆2,支撑杆2上设置有托盘3,支撑杆2的顶端固定有顶板4,顶板4的下表面的两侧均固定有挂钩5,底座1的正面设置有两个抽屉8,可以用来放置病人的私人物品或者常用的医疗工具,两个抽屉8 的正面均固定有把手9,底座1的下表面固定安装有四个万向轮10,且每个万向轮10的外侧均设置有刹车片;

[0029] 作为本实用新型的一种优选技术方案:支撑杆2上套接有安装座6,托盘 3的一侧固定有连接头7,托盘3通过连接头7与支撑杆2上的安装座6连接;

[0030] 作为本实用新型的一种优选技术方案:支撑杆2的背面均匀开设有若干个第一安装孔11,安装座6上螺纹连接有固定螺栓12,安装座6通过固定螺栓12与支撑杆2固定,将固

定螺栓12拧下即可使安装座6在支撑杆2上移动，移动到合适的位置后再通过固定螺栓12与第一安装孔11连接，即可将安装座6固定在原处，从而达到了便于调整托盘3高度的效果，方便了使用；

[0031] 作为本实用新型的一种优选技术方案：安装座6的内侧壁上固定有转轴，托盘3通过连接头7与安装座6上的转轴活动连接，使托盘3可以在安装座6 上转动，以便于将托盘3放下；

[0032] 作为本实用新型的一种优选技术方案：安装座6上开设有第二安装孔14，连接头7上开设有第三安装孔15，第二安装孔14和第三安装孔15内部螺纹连接有限位螺栓13，通过限位螺栓13可以对托盘3进行固定，用来放置需要用到的护理用品；护理结束后，将限位螺栓13拧下，即可将托盘3放下，从而大大减小了该装置的占用空间，从而避免和医护人员以及病人发生碰撞，提高了该装置的安全性。

[0033] 本实施例的工作原理：如图1-5所示，在使用该医用术后护理支架时，通过底座1底部的万向轮10可以轻松的将该装置移动到病人的床边，然后通过刹车片将该装置固定在原地，医护人员在对病人进行护理时，可以将携带的护理用品放置在托盘3上，将固定螺栓12拧下即可使安装座6在支撑杆2 上移动，移动到合适的位置后再通过固定螺栓12与第一安装孔11连接，即可将安装座6固定在原处，从而达到了便于调整托盘3高度的效果，方便医护人员进行操作，护理结束后，将限位螺栓13拧下，即可将托盘3放下，从而大大减小了该装置的占用空间；从而避免和医护人员以及病人发生碰撞，提高了该装置的安全性，在顶板4的下表面设置有挂钩5，对病人进行输液时将输液瓶挂在挂钩5上即可，方便了医护人员的工作，减轻了医护人员的工作量，以上便是整个装置的工作过程，且本说明书中未作详细描述的内容均属于本领域专业技术人员公知的现有技术。

[0034] 尽管参照前述实施例对本实用新型进行了详细的说明，需要说明的是，在本实用新型中，除非另有明确的规定和限定，术语“设置”、“安装”、“相连”、“连接”、“固定”等术语应做广义理解，例如，可以是固定连接，也可以是可拆卸连接；也可以通过中间媒介间接相连。对于本领域的普通技术人员而言，可以根据具体情况理解上述术语在本实用新型中的具体含义；对于本领域的技术人员来说，其依然可以对前述各实施例所记载的技术方案进行修改，或者对其中部分技术特征进行等同替换，凡在本实用新型的精神和原则之内，所作的任何修改、等同替换、改进等，均应包含在本实用新型的保护范围之内。

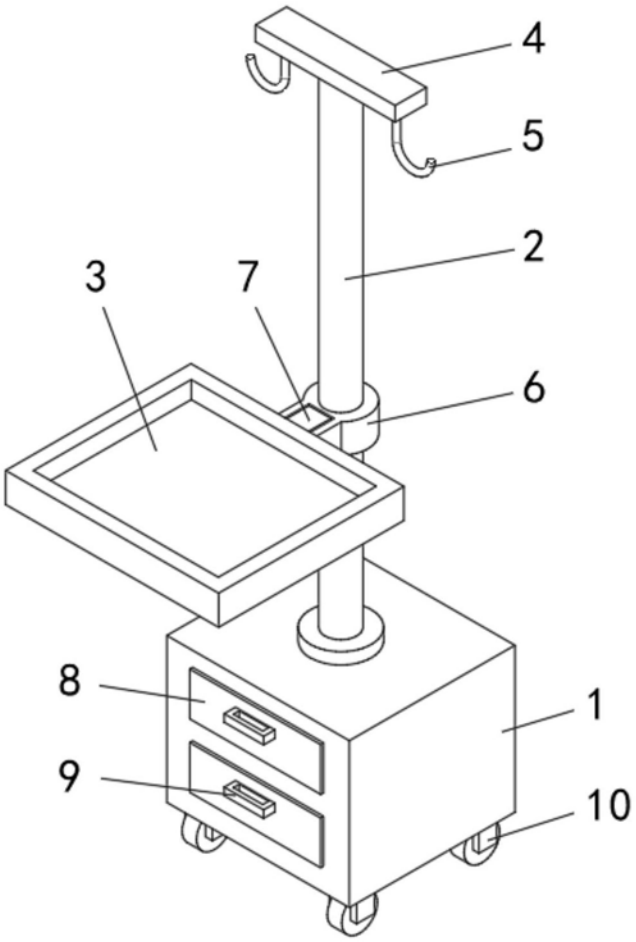

图1

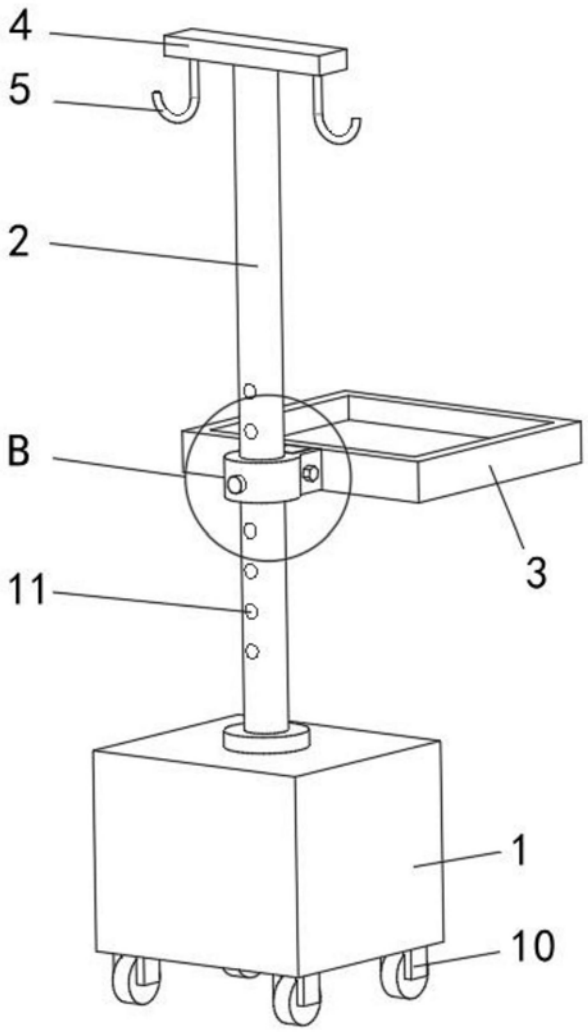

图2

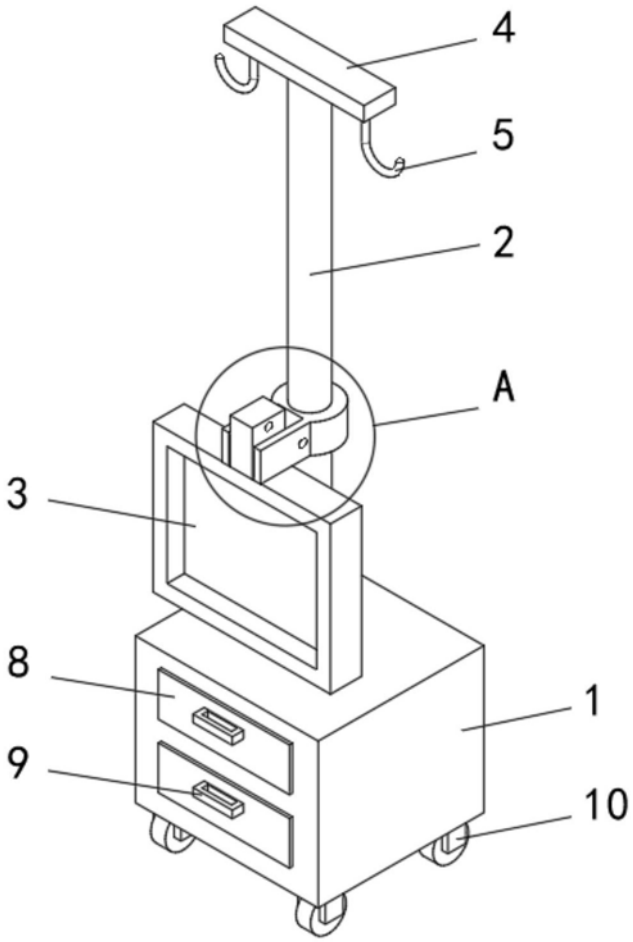

图3

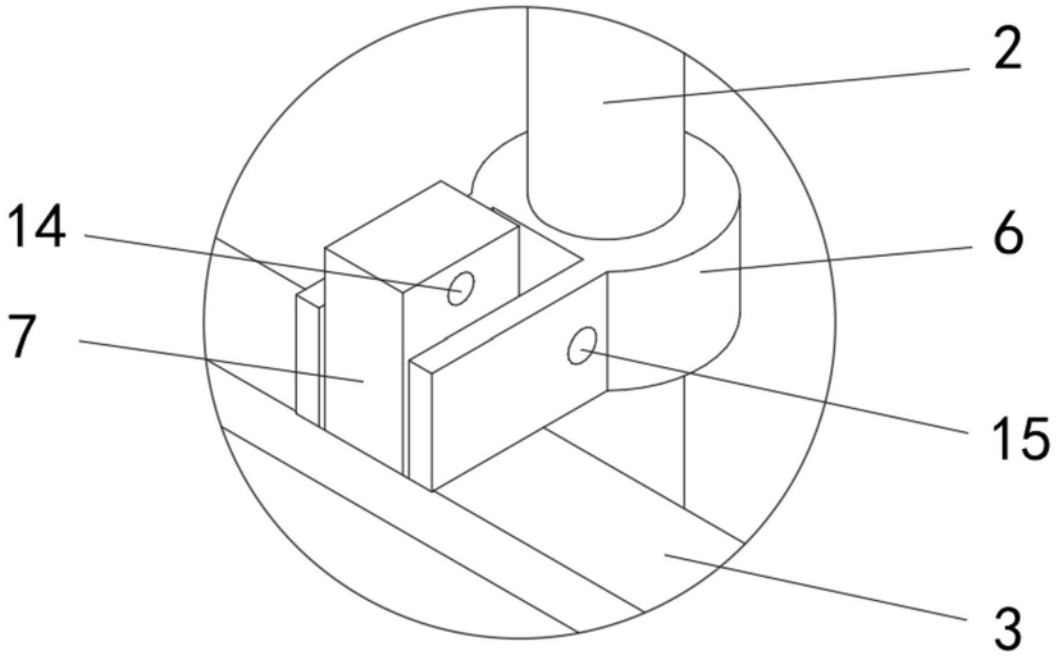

图4

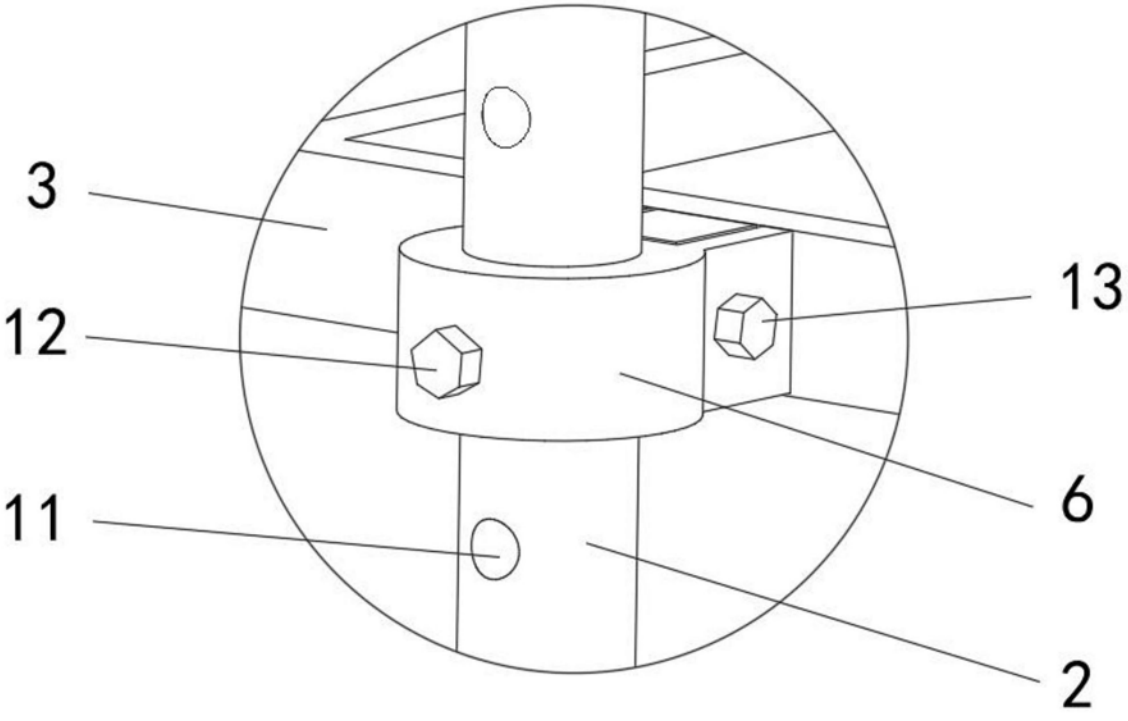

图5