[19] 中华人民共和国国家知识产权局

[51] Int. Cl.
G02C 13/00 (2006.01)
B08B 3/12 (2006.01)

[12] 实用新型专利说明书

专利号 ZL 200820165542.4

[45] 授权公告日 2009 年 7 月 8 日

[11] 授权公告号 CN 201269954Y

[22] 申请日 2008.10.13
[21] 申请号 200820165542.4
[73] 专利权人 浙江理工大学
地址 310018 浙江省杭州市下沙高教园区浙江理工大学
[72] 发明人 熊文湖 李 锋

[74] 专利代理机构 杭州杭诚专利事务所有限公司
代理人 尉伟敏
权利要求书 1 页 说明书 3 页 附图 1 页

[54] 实用新型名称

超声波眼镜清洗机

[57] 摘要

本实用新型涉及一种清洗装置，尤其是涉及一种超声波眼镜清洗机。一种超声波眼镜清洗机，包括上盖和壳体和设置在壳体内的超声波仪，其特征在于所述的壳体内上层设置有清洗内胆，壳体下层设置有水箱，清洗内胆与水箱之间开设有排水口，清洗内胆侧壁上开设有出风口，所述的超声波仪固定在壳体内下层。本实用新型具有清洗效果理想、具备风干功能、结构简单、使用方便、制造成本低廉、外形美观等特点。

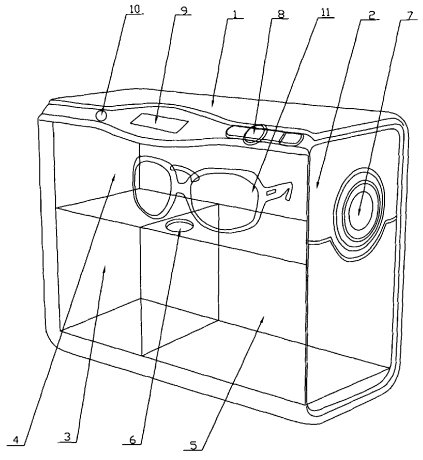

1. 一种超声波眼镜清洗机，包括上盖（1）和壳体（2）和设置在壳体内的超声波仪（3），其特征在于所述的壳体内上层设置有清洗内胆（4），壳体下层设置有水箱（5），清洗内胆与水箱之间开设有排水口（6），清洗内胆侧壁上开设有出风口（7），所述的超声波仪固定在壳体内下层。

2. 根据权利要求 1 所述的超声波眼镜清洗机，其特征在于所述的壳体顶部设置有控制按钮（8）和显示屏（9），所述控制按钮和显示屏通过电线与超声波仪相连。

3. 根据权利要求 1 或 2 所述的超声波眼镜清洗机，其特征在于所述的壳体顶部设置有指示灯（10）。

4. 根据权利要求 1 或 2 所述的超声波眼镜清洗机，其特征在于排水口上设置有进水阀。

超声波眼镜清洗机

技术领域

本实用新型涉及一种清洗装置，尤其是涉及一种超声波眼镜清洗机。

背景技术

众所周知，眼镜成为越来越多人日常生活中必不可少的用品，传统的眼镜清洗方式即为用水冲洗，该方法简单实用，但清洗效果一般，一些黏着力强的污渍很难被清洗掉。

当前的眼镜清洗机大多用超声波清洗技术，但是普通的这类清洗机只有清洗没有风干眼镜的作用，不仅没能完全方便人们清洗眼镜，同时仍然存在因清洗而损伤镜片的风险。且大多数的眼镜清洗机存在结构复杂、制造成本高昂的缺点。

发明内容

本实用新型主要是针对现有技术所存在的清洗效果不理想、不具备风干功能、结构复杂、使用不便、制造成本高昂等的技术问题，提供一种清洗效果理想、具备风干功能、结构简单、使用方便、制造成本低廉的超声波眼镜清洗机。

本实用新型的上述技术问题主要是通过下述技术方案得以解决的：一种超声波眼镜清洗机，包括上盖和壳体和设置在壳体内的超声波仪，其特征在于所述的壳体内上层设置有清洗内胆，壳体下层设置有水箱，清洗内胆与水箱之间开设有排水口，清洗内胆侧壁上开设有出风口，所述的超声波仪固定在壳体内下层。使用超声波眼镜清洗机清洗眼镜时，先将上盖打开，将需要清洗的眼镜放入清洗内胆后将上盖盖上，按下壳体顶部设置的控制按钮启动超声波眼镜清洗机，超声波仪产生超声波用于眼镜的清洗，清洗完毕后，清洗液通过清洗内胆与水箱之间开的排水口流入水箱，最后

通过出风口排出清洗内胆中的湿气，从而风干眼镜。

作为优选，所述的壳体顶部设置有控制按钮和显示屏，所述控制按钮和显示屏通过电线与超声波仪相连。壳体顶部设置的控制按钮和显示屏用于控制超声波眼镜清洗机的开启和关闭。

作为优选，所述的壳体顶部设置有指示灯。指示灯设置在壳体顶部，外形美观大方，便于使用者观察。

作为优选，所述的排水口上设置有进水阀。排水口上设置的进水阀能够有效地防止在清洗过程中清洗液流入水箱中。

因此，本实用新型具有清洗效果理想、具备风干功能、结构简单、使用方便、制造成本低廉、外形美观等特点。

附图说明

附图 1 是本实用新型的一种结构立体示意图。

具体实施方式

下面通过实施例，并结合附图，对本实用新型的技术方案作进一步具体的说明。

实施例 1：

如说明书附图 1 所示，一种超声波眼镜清洗机，包括上盖 1 和壳体 2 和设置在壳体内的超声波仪 3，壳体内上层设置有清洗内胆 4，壳体下层设置有水箱 5，清洗内胆与水箱之间开设有排水口 6，排水口上设置有进水阀。清洗内胆侧壁上开设有出风口 7，超声波仪固定在壳体内下层。壳体顶部设置有控制按钮 8 和显示屏 9 和指示灯 10，控制按钮和显示屏通过电线与超声波仪相连。

使用超声波眼镜清洗机清洗眼镜时，先将上盖打开，将需要清洗的眼镜 11 放入清洗内胆后将上盖盖上，按下壳体顶部设置的控制按钮启动超声波眼镜清洗机，超声波仪产生超声波用于眼镜的清洗，清洗完毕后，清洗液通过清洗内胆与水箱之间开的排水口流入水箱，最后通过出风口排出清

洗内胆中的湿气，从而风干眼镜。排水口上设置的进水阀能够有效地防止在清洗过程中清洗液流入水箱中。

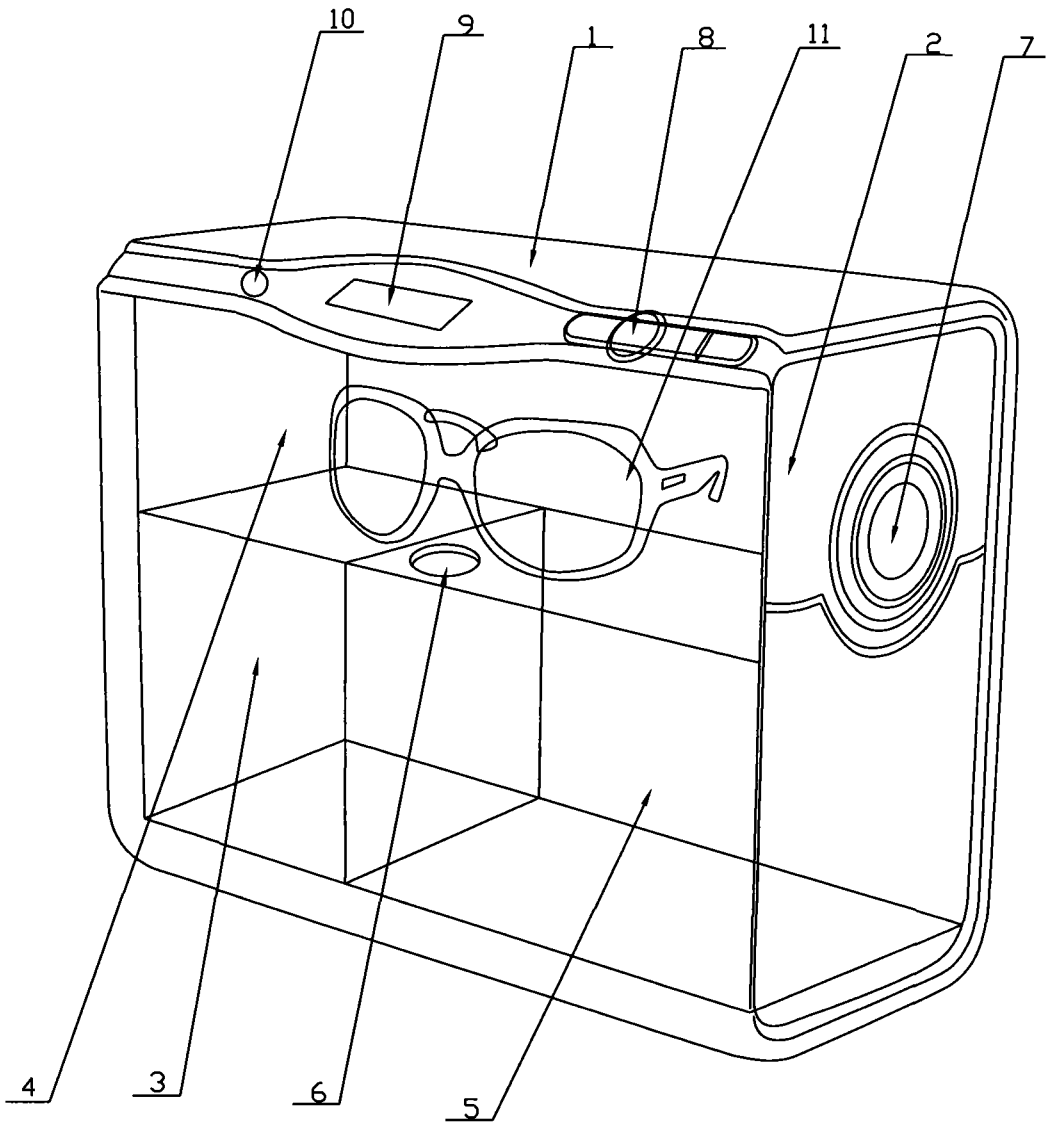

图1