(19)国家知识产权局

(12)实用新型专利

(10)授权公告号 CN 221230903 U
(45)授权公告日 2024.06.28

(21)申请号 202322617885.7

(22)申请日 2023.09.26

(73)专利权人 山东华瑞木业有限公司
地址 252400 山东省聊城市莘县张寨镇工业聚集区

(72)发明人 刘广记 邱宗连 段玉军 李留根

(74)专利代理机构 北京中创博腾知识产权代理事务所(普通合伙) 11636
专利代理师 孙福岭

(51)Int.Cl.
B05B 16/20(2018.01)
B05B 15/68(2018.01)
B05D 3/04(2006.01)
B05B 9/04(2006.01)

权利要求书1页 说明书3页 附图2页

(54)实用新型名称

一种环保木门喷漆设备

(57)摘要

本实用新型公开了一种环保木门喷漆设备，包括底座，底座的背面固定连接有背板，背板正面的顶部安装有电动伸缩杆，电动伸缩杆的输出端连接有横向壳，横向壳的内部转动连接有丝杆，丝杆的表面螺纹连接有套筒，套筒的底部连接有固定杆，固定杆的底端连接有安装板，安装板的一侧安装有喷头，安装板的另一侧安装有吹风罩，横向壳的一侧连接有机盒，机盒的内部安装有电机，背板的背面安装有安装箱，安装箱的内部安装有烘干风机，底座的两侧均连接有烘干壳，烘干壳的内部安装有加热管，本实用新型一种环保木门喷漆设备，整个喷漆设备能够在喷漆完成后对油漆进行烘干处理，提高了产品的加工效率从而避免了油漆未干误触造成刮花的现象。

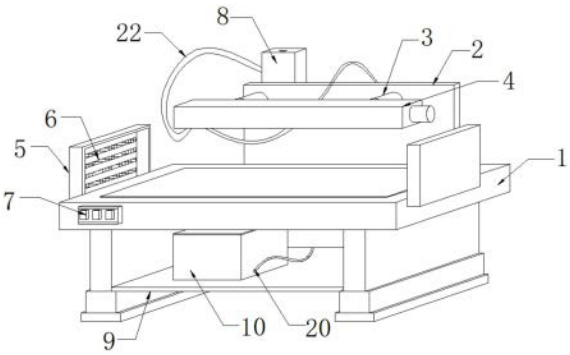

CN 221230903 U

1.一种环保木门喷漆设备,包括底座(1),其特征在于:所述底座(1)的背面固定连接有背板(2),所述背板(2)正面的顶部安装有电动伸缩杆(3),所述电动伸缩杆(3)的输出端连接有横向壳(4),所述横向壳(4)的内部转动连接有丝杆(11),所述丝杆(11)的表面螺纹连接有套筒(12),所述套筒(12)的底部连接有固定杆(13),所述固定杆(13)的底端连接有安装板(16),所述安装板(16)的一侧安装有喷头(17),所述安装板(16)的另一侧安装有吹风罩(18),所述横向壳(4)的一侧连接有机盒(14),所述机盒(14)的内部安装有电机(15),所述背板(2)的背面安装有安装箱(8),所述安装箱(8)的内部安装有烘干风机(21),所述底座(1)的两侧均连接有烘干壳(5),所述烘干壳(5)的内部安装有加热管(6),所述底座(1)的底部连接有支撑板(9),所述支撑板(9)的顶部安装有油漆箱(10),所述油漆箱(10)的内部安装有油漆泵(19),所述底座(1)的一侧安装有开关面板(7)。

2.根据权利要求1所述的一种环保木门喷漆设备,其特征在于:所述加热管(6)、电机(15)、油漆泵(19)和烘干风机(21)均通过开关面板(7)与外接电源电性连接。

3.根据权利要求1所述的一种环保木门喷漆设备,其特征在于:所述油漆泵(19)的输出端连通有输料管(20),所述输料管(20)的一端与喷头(17)的顶部连通。

4.根据权利要求1所述的一种环保木门喷漆设备,其特征在于:所述电机(15)的输出端与丝杆(11)的一端连接,所述固定杆(13)的中部与横向壳(4)的底部滑动连接。

5.根据权利要求1所述的一种环保木门喷漆设备,其特征在于:两个所述烘干壳(5)对称设置,所述加热管(6)与底座(1)的顶部相对应。

6.根据权利要求1所述的一种环保木门喷漆设备,其特征在于:所述烘干风机(21)的输出端连通有导风管(22),所述导风管(22)的一端与吹风罩(18)的顶部连通。

一种环保木门喷漆设备

技术领域

[0001] 本实用新型涉及木门加工领域,具体为一种环保木门喷漆设备。

背景技术

[0002] 门是非常常见的一种居家生活用品,当今社会,环保木门较为受欢迎,环保木门无论从选材还是喷漆使用的都是具有较高环保性能的材料,在环保木门的加工中经常会使用到喷漆设备。

[0003] 现有的环保木门喷漆设备通常使用机器将油漆均匀地喷洒在门板上,但是油漆是湿度,喷漆之后往往需要在喷漆设备台上自然晾一段时间,降低了工作效率,且油漆未干时误触也会造成油漆的刮花现象。

实用新型内容

[0004] 本实用新型的目的在于提供一种环保木门喷漆设备,以解决上述背景技术中提出的问题。

[0005] 为实现上述目的,本实用新型提供如下技术方案:一种环保木门喷漆设备,包括底座,所述底座的背面固定连接有背板,所述背板正面的顶部安装有电动伸缩杆,所述电动伸缩杆的输出端连接有横向壳,所述横向壳的内部转动连接有丝杆,所述丝杆的表面螺纹连接有套筒,所述套筒的底部连接有固定杆,所述固定杆的底端连接有安装板,所述安装板的一侧安装有喷头,所述安装板的另一侧安装有吹风罩,所述横向壳的一侧连接有机盒,所述机盒的内部安装有电机,所述背板的背面安装有安装箱,所述安装箱的内部安装有烘干风机,所述底座的两侧均连接有烘干壳,所述烘干壳的内部安装有加热管,所述底座的底部连接有支撑板,所述支撑板的顶部安装有油漆箱,所述油漆箱的内部安装有油漆泵,所述底座的一侧安装有开关面板。

[0006] 作为本实用新型的一种优选技术方案,所述加热管、电机、油漆泵和烘干风机均通过开关面板与外接电源电性连接,开关面板便于对加热管、电机、油漆泵和烘干风机进行控制。

[0007] 作为本实用新型的一种优选技术方案,所述油漆泵的输出端连通有输料管,所述输料管的一端与喷头的顶部连通。

[0008] 作为本实用新型的一种优选技术方案,所述电机的输出端与丝杆的一端连接,所述固定杆的中部与横向壳的底部滑动连接。

[0009] 作为本实用新型的一种优选技术方案,两个所述烘干壳对称设置,所述加热管与底座的顶部相对应,加热管便于对底座两侧的空气进行加热,用于加速木门表面油漆的干燥。

[0010] 作为本实用新型的一种优选技术方案,所述烘干风机的输出端连通有导风管,所述导风管的一端与吹风罩的顶部连通。

[0011] 与现有技术相比,本实用新型的有益效果是:

[0012] 使用过程中油漆泵工作将油漆箱内部的油漆抽出,通过喷头向下方的板材表面喷出,喷漆过程中通过启动电动伸缩杆能够调节横向壳的位置,间接调节喷头的位置,启动电机能够带动丝杆转动,丝杆转动的同时使得套筒水平移动,进而固定杆以及安装板水平移动,能够调节喷头的水平位置,喷漆完成后启动烘干壳内部的加热管能够升高两侧的温度,且启动烘干风机能够向吹风罩通热风,且不断向下吹热风,配合上加热管的加热处理,能够加速木门表面油漆的干燥,整个喷漆设备能够在喷漆完成后对油漆进行烘干处理,提高了产品的加工效率从而避免了油漆未干误触造成刮花的现象。

附图说明

[0013] 图1为本实用新型的结构示意图;

[0014] 图2为本实用新型油横向壳的连接结构图;

[0015] 图3为本实用新型油漆箱的内部结构图;

[0016] 图4为本实用新型安装箱的内部结构图。

[0017] 图中:1、底座;2、背板;3、电动伸缩杆;4、横向壳;5、烘干壳;6、加热管;7、开关面板;8、安装箱;9、支撑板;10、油漆箱;11、丝杆;12、套筒;13、固定杆;14、机盒;15、电机;16、安装板;17、喷头;18、吹风罩;19、油漆泵;20、输料管;21、烘干风机;22、导风管。

具体实施方式

[0018] 下面将结合本实用新型实施例中的附图,对本实用新型实施例中的技术方案进行清楚、完整地描述,显然,所描述的实施例仅仅是本实用新型一部分实施例,而不是全部的实施例。基于本实用新型中的实施例,本领域普通技术人员在没有做出创造性劳动前提下所获得的所有其他实施例,都属于本实用新型保护的范围。

[0019] 请参阅图1-4,本实用新型提供了一种环保木门喷漆设备,包括底座1,底座1的背面固定连接有背板2,背板2正面的顶部安装有电动伸缩杆3,电动伸缩杆3的输出端连接有横向壳4,横向壳4的内部转动连接有丝杆11,丝杆11的表面螺纹连接有套筒12,套筒12的底部连接有固定杆13,固定杆13的底端连接有安装板16,安装板16的一侧安装有喷头17,安装板16的另一侧安装有吹风罩18,横向壳4的一侧连接有机盒14,机盒14的内部安装有电机15,背板2的背面安装有安装箱8,安装箱8的内部安装有烘干风机21,底座1的两侧均连接有烘干壳5,烘干壳5的内部安装有加热管6,底座1的底部连接有支撑板9,支撑板9的顶部安装有油漆箱10,油漆箱10的内部安装有油漆泵19,底座1的一侧安装有开关面板7,本实施例中喷漆完成后,启动烘干壳5内部的加热管6能够升高两侧的温度,且启动烘干风机21能够向吹风罩18通热风,且不断向下吹热风,配合上加热管6的加热处理,能够加速木门表面油漆的干燥。

[0020] 参阅图1-4,加热管6、电机15、油漆泵19和烘干风机21均通过开关面板7与外接电源电性连接,油漆泵19的输出端连通有输料管20,输料管20的一端与喷头17的顶部连通,电机15的输出端与丝杆11的一端连接,固定杆13的中部与横向壳4的底部滑动连接,本实施例中使油漆泵19工作将油漆箱10内部的油漆抽出,通过喷头17向下方的板材表面喷出,且喷漆过程中通过启动电动伸缩杆3能够调节横向壳4的位置,间接调节喷头17的位置,此外启动电机15能够带动丝杆11转动,丝杆11转动的同时使得套筒12水平移动,进而固定杆13以

及安装板16水平移动,能够调节喷头17的水平位置。

[0021] 参阅图1-4,两个烘干壳5对称设置,加热管6与底座1的顶部相对应,烘干风机21的输出端连通有导风管22,导风管22的一端与吹风罩18的顶部连通,本实施例中启动烘干风机21能够通过导风管22向吹风罩18通热风,不断向下吹热风能够加速木门表面油漆的干燥。

[0022] 具体使用时,本实用新型一种环保木门喷漆设备,使用过程中将需要喷漆的板材放置在底座1的上方,且通过开关面板7能够启动油漆泵19,油漆泵19工作将油漆箱10内部的油漆抽出,通过喷头17向下方的板材表面喷出,且喷漆过程中通过启动电动伸缩杆3能够调节横向壳4的位置,间接调节喷头17的位置,此外启动电机15能够带动丝杆11转动,丝杆11转动的同时使得套筒12水平移动,进而固定杆13以及安装板16水平移动,能够调节喷头17的水平位置,进而便于移动喷漆工作,喷漆完成后,启动烘干壳5内部的加热管6能够升高两侧的温度,且启动烘干风机21能够向吹风罩18通热风,且不断向下吹热风,配合上加热管6的加热处理,能够加速木门表面油漆的干燥,整个喷漆设备能够在喷漆完成后对油漆进行烘干处理,从而避免的油漆刮花的现象,且提高了产品的加工效率。

[0023] 尽管参照前述实施例对本实用新型进行了详细的说明,对于本领域的技术人员来说,其依然可以对前述各实施例所记载的技术方案进行修改,或者对其中部分技术特征进行等同替换,凡在本实用新型的精神和原则之内,所作的任何修改、等同替换、改进等,均应包含在本实用新型的保护范围之内。

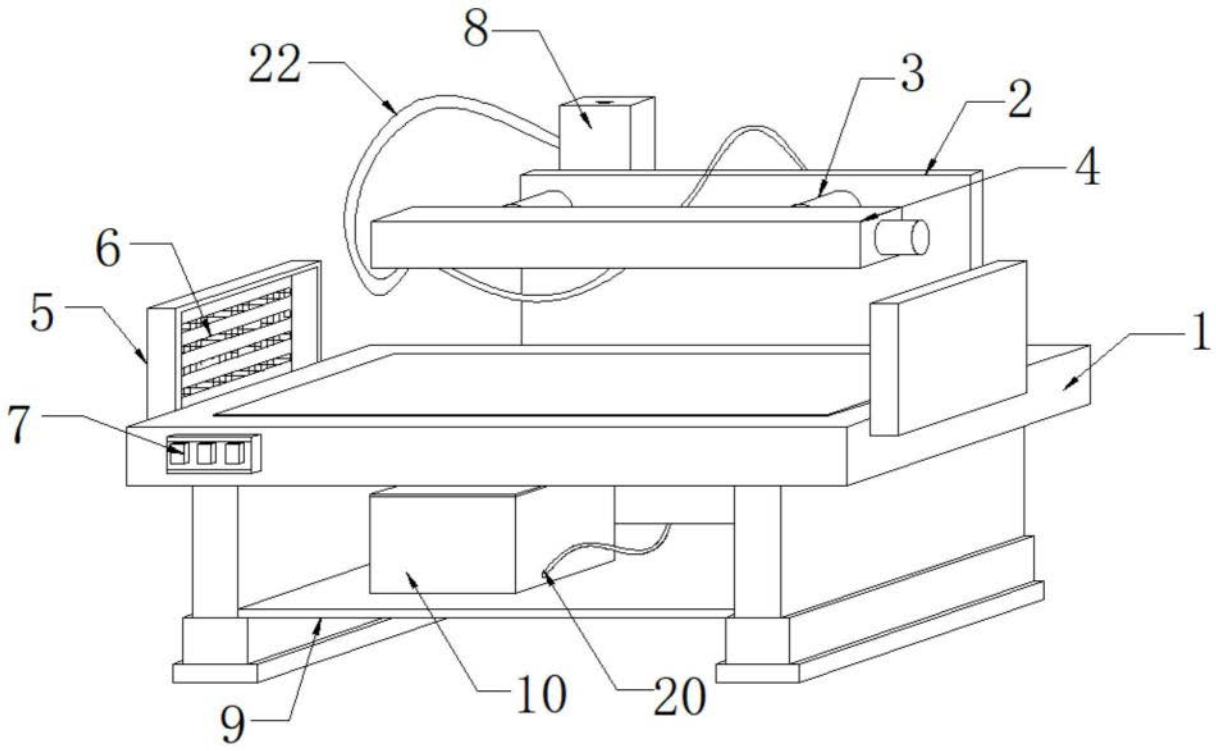

图1

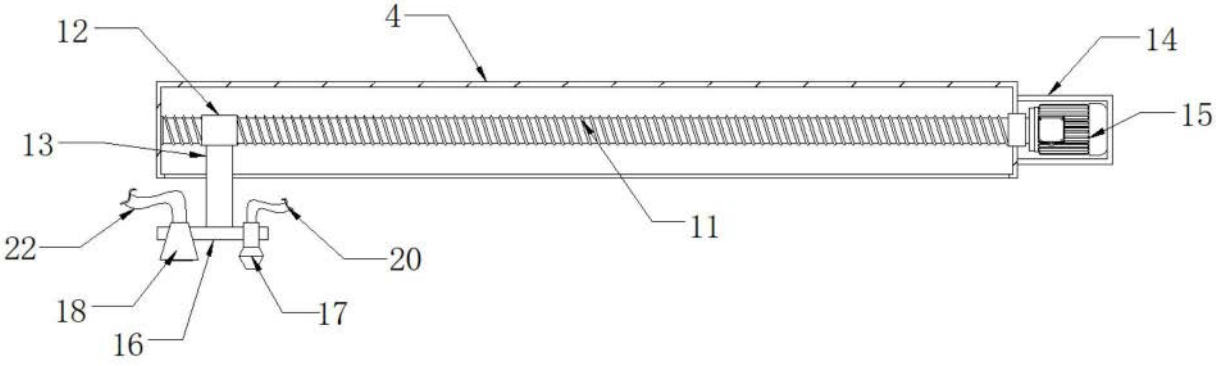

图2

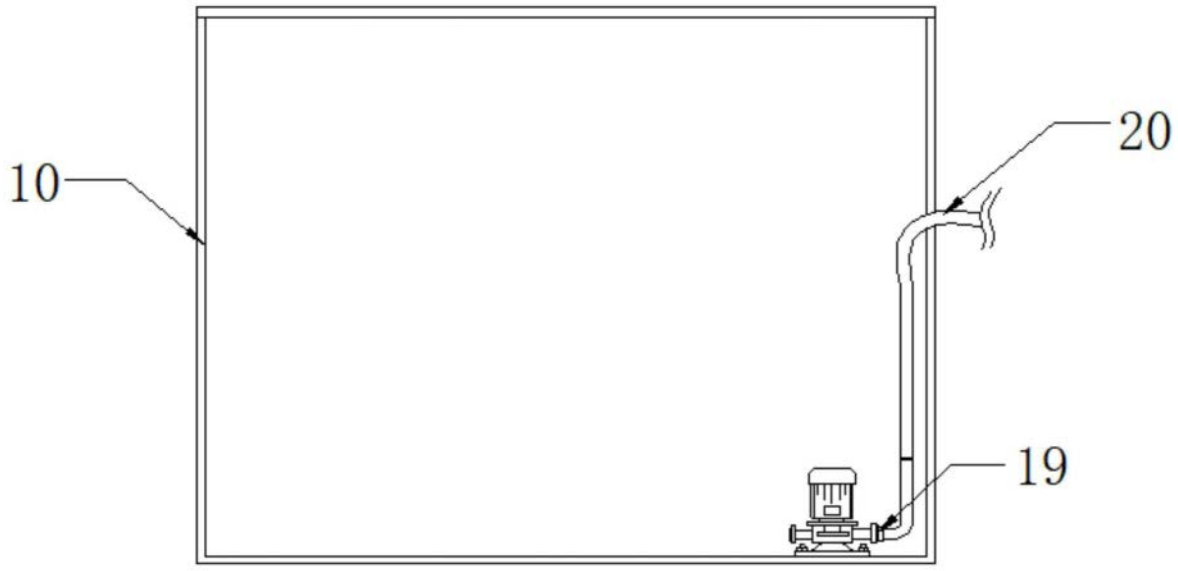

图3

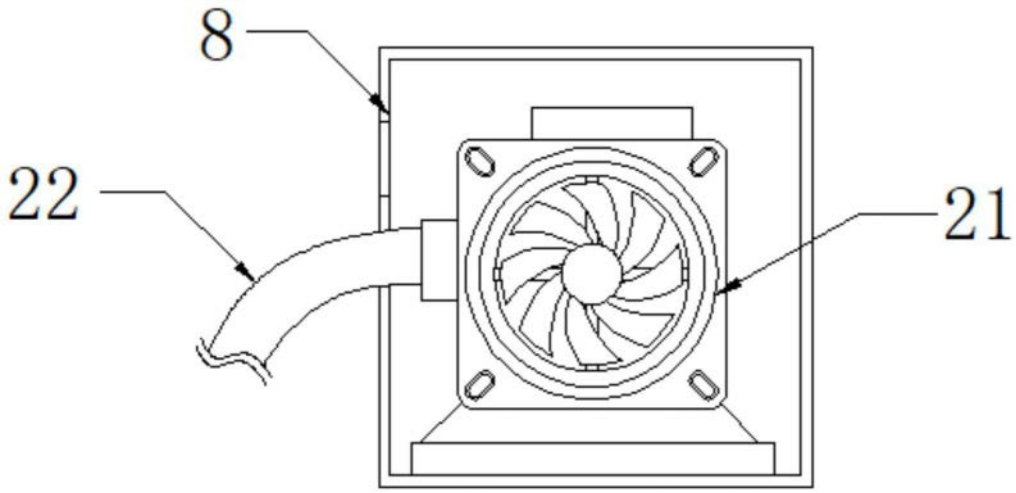

图4