(19)国家知识产权局

(12)实用新型专利

(10)授权公告号 CN 221265743 U
(45)授权公告日 2024.07.05

(21)申请号 202323277425.0

(22)申请日 2023.12.04

(73)专利权人 上海采伟金属制品有限公司
地址 201400 上海市奉贤区青村镇清港工业园林海公路6775号

(72)发明人 王平 郭华德 张驰

(74)专利代理机构 济南领瀚专利代理事务所(普通合伙) 37437
专利代理师 范翠英

(51)Int.Cl.
A47F 5/00(2006.01)

权利要求书1页 说明书3页 附图3页

(54)实用新型名称

一种吊挂式商品售卖架

(57)摘要

本实用新型公开了一种吊挂式商品售卖架，涉及售卖架领域，包括吊挂板、后板、侧板、底板、前挡板与挂钩，所述吊挂板正面的两侧开设有多个所述安装孔，所述挂钩固定连接于所述后板背面两侧边缘，所述后板通过所述挂钩卡接于所述安装孔中，所述侧板设置有两个，两个所述侧板固定连接于所述后板正面两侧，所述底板固定连接于所述前挡板与所述侧板的底面。本实用新型通过设置左挡板、中间挡板、右挡板、固定块与固定孔；左挡板、中间挡板与右挡板都是通过固定块与固定孔卡接的，可组装拆卸，在物品框在左右两侧形成开放式的放置区，以此来突出某种商品，顾客也容易观察到商品信息，起到更好的展示效果，吸引顾客购买。

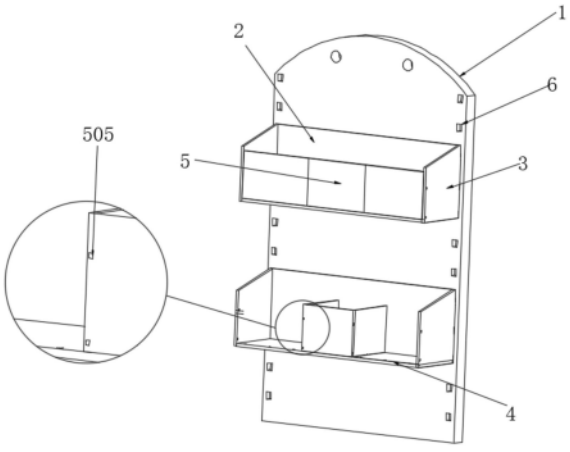

CN 221265743 U

1.一种吊挂式商品售卖架,包括吊挂板(1)、后板(2)、侧板(3)、底板(4)、前挡板(5)与挂钩(7),所述吊挂板(1)正面的两侧开设有多个安装孔(6),所述挂钩(7)固定连接于所述后板(2)背面两侧边缘,所述后板(2)通过所述挂钩(7)卡接于所述安装孔(6)中,所述侧板(3)设置有两个,两个所述侧板(3)固定连接于所述后板(2)正面两侧,所述底板(4)固定连接于所述前挡板(5)与所述侧板(3)的底面,其特征在于,所述前挡板(5)卡接于所述侧板(3)与所述底板(4),所述前挡板(5)包括左挡板(501)、中间挡板(502)、右挡板(503)、固定块(504);

所述左挡板(501)、所述中间挡板(502)、所述右挡板(503)沿水平方向依次卡合连接,所述左挡板(501)与所述右挡板(503)两侧以及所述左挡板(501)、所述中间挡板(502)、所述右挡板(503)底面均设置有多个所述固定块(504)。

2.根据权利要求1所述的一种吊挂式商品售卖架,其特征在于,所述中间挡板(502)正面与侧面、两个所述侧板(3)侧面、所述底板(4)的顶部以及所述后板(2)正面均开设有多个固定孔(505),所述左挡板(501)、所述中间挡板(502)、所述右挡板(503)通过固定块(504)插入至所述固定孔(505)实现固定。

3.根据权利要求2所述的一种吊挂式商品售卖架,其特征在于,所述左挡板(501)、中间挡板(502)、所述右挡板(503)整体呈凹形结构时,所述左挡板(501)与右挡板(503)上的固定块(504)间距与所述后板(2)表面的固定孔(505)分布间距相匹配。

4.根据权利要求2所述的一种吊挂式商品售卖架,其特征在于,所述固定块(504)外壁尺寸与所述固定孔(505)内壁尺寸相匹配,且所述固定孔(505)均为贯穿孔。

5.根据权利要求1所述的一种吊挂式商品售卖架,其特征在于,所述左挡板(501)、所述右挡板(503)的宽度与所述后板(2)到所述中间挡板(502)的距离一致。

一种吊挂式商品售卖架

技术领域

[0001] 本实用新型涉及售卖架领域,具体是一种吊挂式商品售卖架。

背景技术

[0002] 商品售卖架是商业环境中常见的陈列和储存工具,用于展示和存放商品,合理的售卖架设计和使用对于提升销售效果、优化空间利用和提升顾客体验至关重要,售卖架有许多种,按安装方式分为落地式与吊挂式,落地式一般采用金属材料,可以存放大量商品,而吊挂式由于要悬挂起来,一般采用纸板制成,放置一些重量轻的商品。

[0003] 现有的吊挂式售卖架,物品框采用纸板一体成型时,放置一些小型商品时,前挡板会遮挡商品信息,不够直观,放置不同商品时,都放置在一起,顾客挑选时需要仔细翻找,无法有效突出亮点,影响顾客购物体验,为了帮助商家提高销售效果、吸引顾客,现提供一种吊挂式商品售卖架。

实用新型内容

[0004] 本实用新型的目的在于:为了解决售卖架物品框会遮挡商品信息,放置不同商品时,无突出亮点,不够吸引顾客的问题,提供一种吊挂式商品售卖架。

[0005] 为实现上述目的,本实用新型提供如下技术方案:一种吊挂式商品售卖架,包括吊挂板、后板、侧板、底板、前挡板与挂钩,所述吊挂板正面的两侧开设有多个所述安装孔,所述挂钩固定连接于所述后板背面两侧边缘,所述后板通过所述挂钩卡接于所述安装孔中,所述侧板设置有两个,两个所述侧板固定连接于所述后板正面两侧,所述底板固定连接于所述前挡板与所述侧板的底面,所述前挡板卡接于所述侧板与所述底板,所述前挡板包括左挡板、中间挡板、右挡板、固定块;所述左挡板、所述中间挡板、所述右挡板沿水平方向依次卡合连接,所述左挡板与所述右挡板两侧以及所述左挡板、所述中间挡板、所述右挡板底面均设置有多个所述固定块。

[0006] 作为本实用新型再进一步的方案:所述中间挡板正面与侧面、两个所述侧板侧面、所述底板的顶部以及所述后板正面均开设有多个所述固定孔,所述左挡板、所述中间挡板、所述右挡板通过固定块插入至所述固定孔实现固定。

[0007] 作为本实用新型再进一步的方案:所述左挡板、中间挡板、所述右挡板整体呈凹形结构时,所述左挡板与右挡板上的固定块间距与所述后板表面的固定孔分布间距相匹配。

[0008] 作为本实用新型再进一步的方案:所述固定块外壁尺寸与所述固定孔内壁尺寸相匹配,且所述固定孔均为贯穿孔。

[0009] 作为本实用新型再进一步的方案:所述左挡板、所述右挡板的宽度与所述后板到所述中间挡板的距离一致。

[0010] 与现有技术相比,本实用新型的有益效果是:

[0011] 通过设置左挡板、中间挡板、右挡板、固定块与固定孔;左挡板、中间挡板与右挡板都是通过固定块与固定孔卡接的,可组装拆卸,在物品框在左右两侧形成开放式的放置区,

以此来突出某种商品,顾客也容易观察到商品信息,起到更好的展示效果,吸引顾客购买。

附图说明

[0012] 图1为本实用新型的结构示意图;

[0013] 图2为本实用新型的物品框结构示意图;

[0014] 图3为本实用新型的前挡板结构示意图。

[0015] 图中:1、吊挂板;2、后板;3、侧板;4、底板;5、前挡板;6、安装孔;7、挂钩;501、左挡板;502、中间挡板;503、右挡板;504、固定块;505、固定孔。

具体实施方式

[0016] 下面将结合本实用新型实施例中的附图,对本实用新型实施例中的技术方案进行清楚、完整地描述,显然,所描述的实施例仅仅是本实用新型一部分实施例,而不是全部的实施例。基于本实用新型中的实施例,本领域普通技术人员在没有做出创造性劳动前提下所获得的所有其他实施例,都属于本实用新型保护的范围。

[0017] 请参阅图1～3,本实用新型实施例中,一种吊挂式商品售卖架,包括吊挂板1、后板2、侧板3、底板4、前挡板5与挂钩7,吊挂板1正面的两侧开设有多个安装孔6,挂钩7固定连接于后板2背面两侧边缘,后板2通过挂钩7卡接于安装孔6中,侧板3设置有两个,两个侧板3固定连接于后板2正面两侧,底板4固定连接于前挡板5与侧板3的底面,前挡板5卡接于侧板3与底板4,前挡板5包括左挡板501、中间挡板502、右挡板503、固定块504;左挡板501、中间挡板502、右挡板503沿水平方向依次卡合连接,左挡板501与右挡板503两侧以及左挡板501、中间挡板502、右挡板503底面均设置有多个固定块504;中间挡板502正面与侧面、两个侧板3侧面、底板4的顶部以及后板2正面均开设有多个固定孔505,左挡板501、中间挡板502、右挡板503通过固定块504插入至固定孔505实现固定;左挡板501、中间挡板502、右挡板503整体呈凹形结构时,左挡板501与右挡板503上的固定块504间距与后板2表面的固定孔505分布间距相匹配。

[0018] 在本实施例中:当需要进行商品售卖展示用时,将吊挂板1通过顶部的孔,悬挂于墙面,再将物品框通过背面的挂钩,卡接于吊挂板1的正面两侧的安装孔内,此时物品框完成固定,可以在其中放置商品进行展示;

[0019] 当需要对不同的产品展示,前挡板5可以拆分为三部分,首先将左挡板501左侧的固定块504与左侧板501的固定孔505分离,再将右侧与中间挡板502分离,在将左挡板501向上拔,使左挡板501底部的固定块504与底板4分离,在将左挡板501旋转90度,将左挡板501两侧的固定块504分别对齐后板2正面中间的固定孔505、中间挡板502背面的固定孔505,用手向外拨动中间挡板502,将左挡板501左侧的固定块504插入后板2的固定孔505,同时将左挡板501底部的固定块504插入底板4上的固定孔505,此时再松开拨动中间挡板502的手,使左挡板501右侧固定块504卡接于中间挡板502背面两侧的固定孔505,右挡板503也按同样操作,先与右侧板3、中间挡板502和底板4分离,再旋转90度,卡接于中间挡板502与后板2之间,且垂直于中间挡板502、底板4和后板2,平行于左挡板501;

[0020] 通过前挡板5位置的变换,可以实现对物品框区域的分割,形成中间封闭,两侧开放的展示架,依次放置不同的商品。

[0021] 请着重参阅图1～2,固定块504与固定孔505相匹配,且固定孔505均为贯穿孔;左挡板501、右挡板503的宽度与后板2到中间挡板502的距离一致。

[0022] 在本实施例中:保证左挡板501、中间挡板502与右挡板503能够紧密卡合,在中间围成一个放置区,如此能够更加的突出中部产品,提高产品展示效果。

[0023] 以上所述的,仅为本实用新型较佳的具体实施方式,但本实用新型的保护范围并不局限于此,任何熟悉本技术领域的技术人员在本实用新型揭露的技术范围内,根据本实用新型的技术方案及其实用新型构思加以等同替换或改变,都应涵盖在本实用新型的保护范围之内。

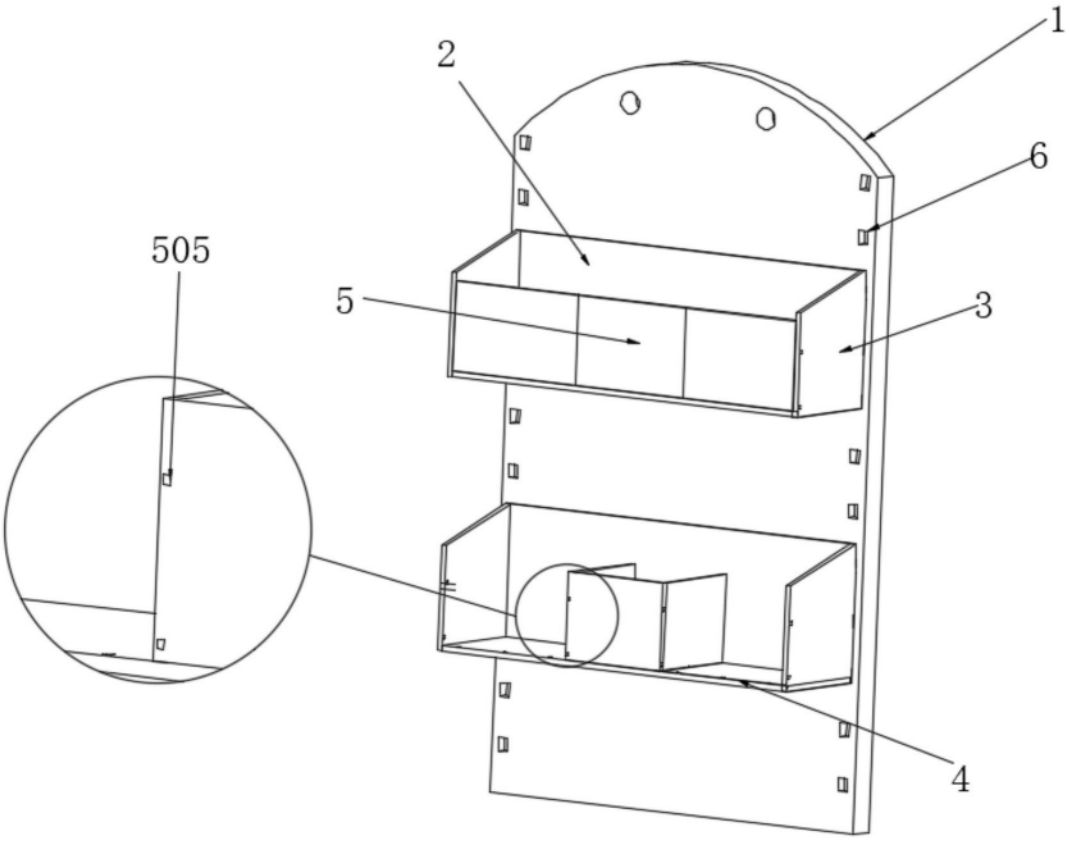

图1

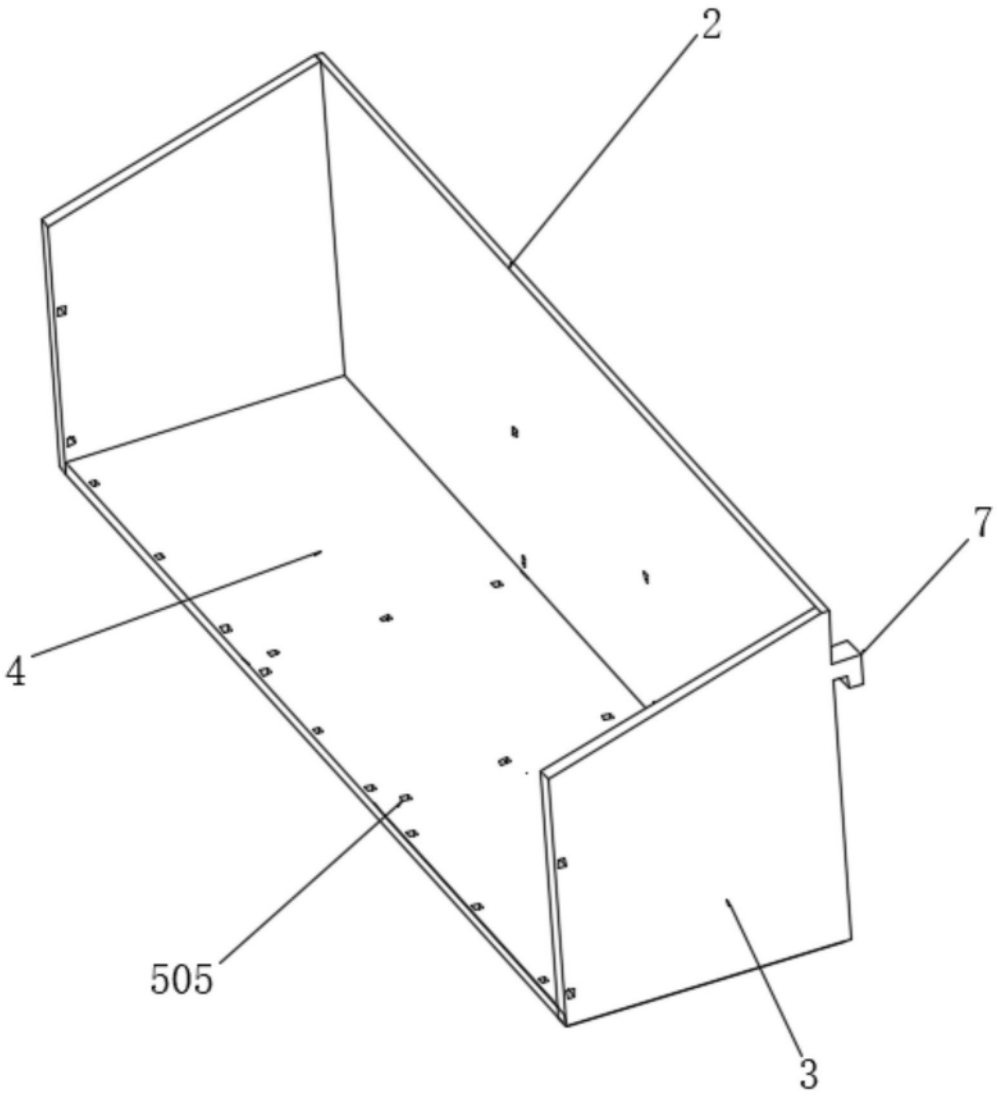

图2

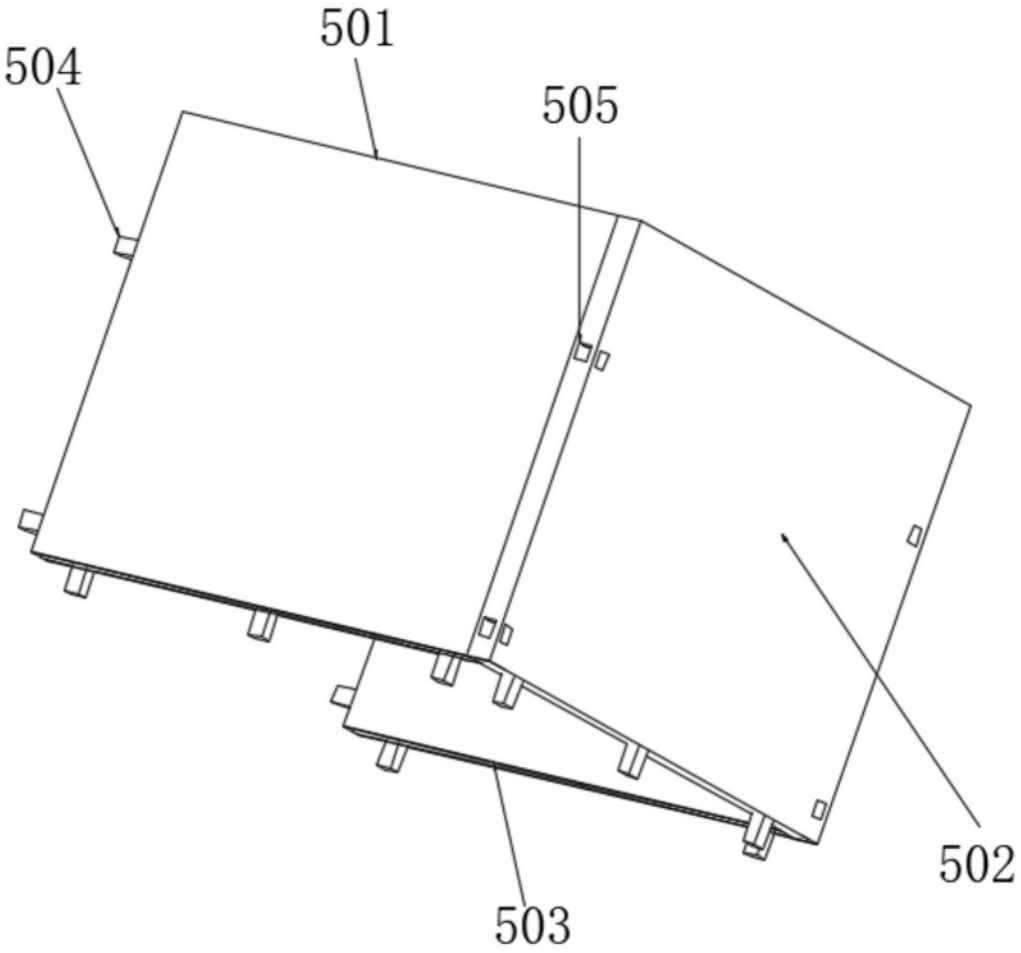

图3