(19)中华人民共和国国家知识产权局

(12)实用新型专利

(10)授权公告号 CN 212436951 U
(45)授权公告日 2021.02.02

(21)申请号 202020508218.9

(22)申请日 2020.04.09

(73)专利权人 李德鹏
地址 116000 辽宁省大连市沙河口区凌河街42号

(72)发明人 李德鹏 郭嫣嫣 陈兆林 孙丽艳 张冲

(74)专利代理机构 大连一通专利代理事务所(普通合伙) 21233
代理人 樊荣

(51)Int.Cl.
A01K 61/77(2017.01)

权利要求书1页 说明书2页 附图2页

(54)实用新型名称

一种鱼礁块体

(57)摘要

一种鱼礁块体，鱼礁本体为中空结构，顶面设有通孔，鱼礁本体上设有吊环和支撑部。本实用新型可提高空间利用率，提高块体内外水流的流动性，有利于海洋生物的附着，可保护栖息在内的海洋生物。

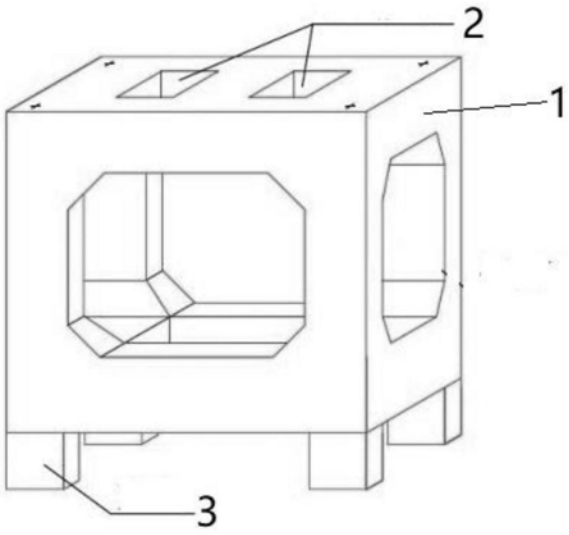

CN 212436951 U

1.一种鱼礁块体,主要包括鱼礁本体、支撑件和吊环,其特征在于:鱼礁本体为中空结构,顶面设有条形通孔,鱼礁本体侧面和底面全为透空框架,鱼礁本体上设有吊环,四个支腿设在鱼礁本体的底面上。

2.根据权利要求1所述的一种鱼礁块体,其特征在于:鱼礁本体为正六面体结构。

3.根据权利要求2所述的一种鱼礁块体,其特征在于:顶面的条形通孔为两个。

4.根据权利要求3所述的一种鱼礁块体,其特征在于:两个条形通孔平行设置在顶面上。

5.根据权利要求1所述的一种鱼礁块体,其特征在于:四个吊环设在鱼礁本体的顶面上。

6.根据权利要求1所述的一种鱼礁块体,其特征在于:鱼礁本体由钢筋混凝土浇筑而成。

7.根据权利要求1所述的一种鱼礁块体,其特征在于:鱼礁块体连片设置为人工鱼礁。

一种鱼礁块体

技术领域

[0001] 本实用新型涉及人工鱼礁领域，尤其是鱼礁块体。

背景技术

[0002] 海洋牧场是基于海洋生态系统原理，在特定海域，通过投放人工鱼礁、增殖放流等措施，构建或修复海洋生物繁殖、生长、索饵或避敌所需的栖息地等场所，增殖养护渔业资源，改善海域生态环境，实现渔业资源可持续利用的渔业模式。海洋牧场的概念源于上世纪70年代的美国和日本，随后在发达国家得到广泛发展运用，并取得了良好的经济效益和生态效益。相比而言，我国的海洋牧场发展较为缓慢，尤其在新型人工鱼礁结构形式方面缺乏研究和创新。

[0003] 在海床地质较差，尤其是淤泥质砂质海底，现在使用的很多人工鱼礁投放沉入海底后，抗倾覆能力不强，稳定性较差，不利于海洋生物的栖息。

实用新型内容

[0004] 本实用新型目的是提供一种可提高空间利用率，提高块体内外水流的流动性，有利于海洋生物的附着，可保护栖息在内的海洋生物的鱼礁块体。

[0005] 本实用新型主要包括鱼礁本体、支撑件和吊环。

[0006] 其中，鱼礁本体为中空结构，顶面设有通孔。鱼礁本体上设有吊环和支撑部。

[0007] 进一步地，鱼礁本体为正六面体结构，顶面设有条形通孔。鱼礁本体侧面和底面全为透空框架。

[0008] 进一步地，顶面的条形通孔为两个。

[0009] 进一步地，两个条形通孔平行设置在顶面上。

[0010] 进一步地，支撑件为支腿，四个支腿设在鱼礁本体的底面上。

[0011] 进一步地，四个吊环设在鱼礁本体的顶面上。

[0012] 进一步地，鱼礁本体由钢筋混凝土浇筑而成。

[0013] 进一步地，鱼礁块体连片设置为人工鱼礁。

[0014] 本实用新型在使用时，确定块体后置后，通过鱼礁本体上的吊环起吊至指定位置，若干鱼礁块体连片设置为人工鱼礁。

[0015] 本实用新型与现有技术相比具有如下优点：

[0016] 1、通过在鱼礁本体上设置支腿，使鱼礁本体具有较好的抗倾覆能力，有效提高鱼礁本体的稳定性，支腿可以适应多变的海床地质地貌，尤其是淤泥质、砂质海底，能起到较好的锚固作用；

[0017] 2、鱼礁本体的顶面上设置两个条形通孔可产生局部的上升流，有助于水中空气和营养盐的交换；同时通过条形通孔，可使海面上方的阳光投射进来，能使鱼礁或海床上附着的藻类进行光合作用；

[0018] 3、鱼礁本体通透的空间给海洋生物的良好栖息地和避难场所，可提供鱼类栖息、

繁衍、索饵、隐蔽；

[0019] 4、鱼礁本体大部分透空，不造成影响现状海底潮流场；当波浪穿过块体时，由于涡流作用，波能衰减，从而起到一定的阻浪效果；

[0020] 5、通过连片设置该鱼塘块体，可形成相对稳定的海滩，具有养滩护滩的作用。

附图说明

[0021] 图1为本实用新型的结构示意图；

[0022] 图2为本实用新型的俯视图；

[0023] 图3为本实用新型的主视图；

[0024] 图中：1-鱼礁本体，2-条形通孔，3-支腿，4-吊环。

具体实施方式

[0025] 在图1至图3所示的本实用新型的示意简图中，鱼礁本体1为正六面体结构，鱼礁本体由钢筋混凝土浇筑而成。顶面设有两个相互平行的条形通孔2。鱼礁本体侧面和底面全为透空框架。鱼礁本体底面的下部设有四个支腿3，四个吊环4设在鱼礁本体的顶面上。鱼礁块体连片设置为人工鱼礁。

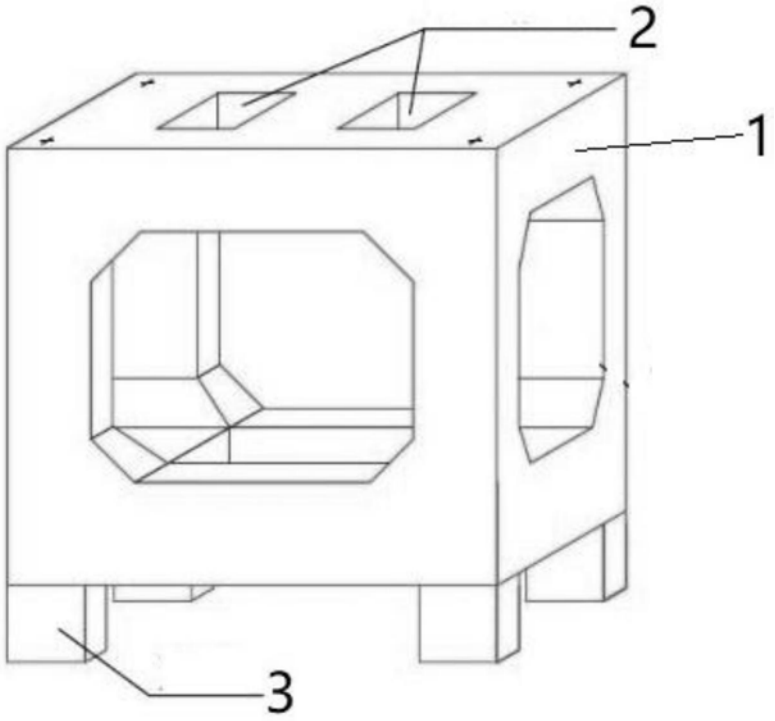

图1

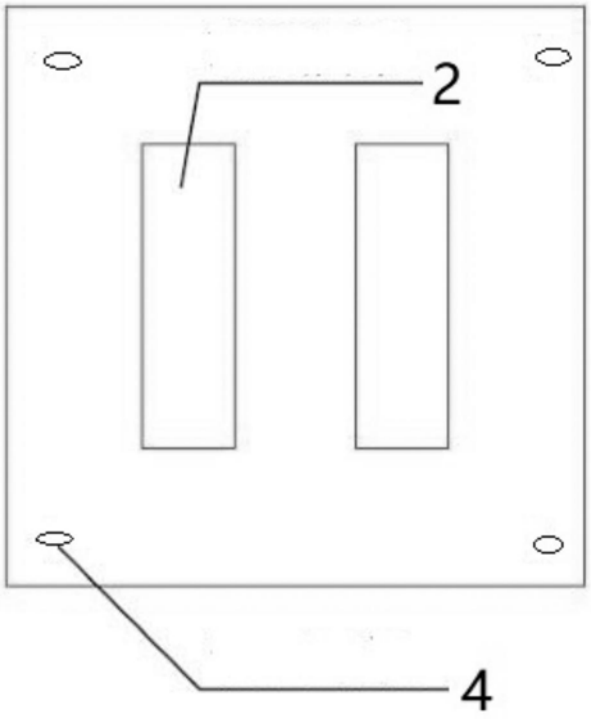

图2

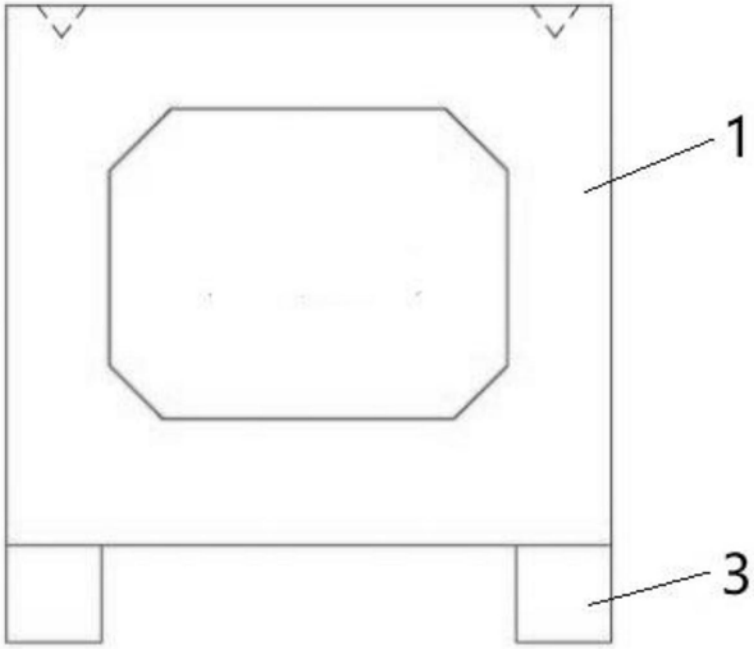

图3