(19)中华人民共和国国家知识产权局

(12)实用新型专利

(10)授权公告号 CN 216036379 U
(45)授权公告日 2022.03.15

(21)申请号 202122234215.8

(22)申请日 2021.09.15

(73)专利权人 上海华峰铝业股份有限公司
地址 201507 上海市金山区月工路1111号

(72)发明人 张宏卫

(74)专利代理机构 上海世圆知识产权代理有限公司 31320
代理人 陈颖洁 王佳妮

(51)Int.Cl.
B65D 88/02(2006.01)
B65D 90/14(2006.01)
B65D 90/00(2006.01)

权利要求书1页 说明书2页 附图3页

(54)实用新型名称

胶辊存放架

(57)摘要

本实用新型公开了一种胶辊存放架，所述胶辊存放架整体呈矩形框架结构，所述矩形框架包括两根平行分布的胶辊支撑樑和两根平行分布的连接樑，胶辊支撑樑和连接樑依次收尾连接构成矩形框架结构，矩形框架结构的四个顶角位各设有一个立柱，所述立柱的上端设有定位销，所述定位销由锥体端、圆柱台和圆锥台底座依次连接构成，立柱的底部形成与上述定位销形状配合的定位销孔，胶辊支撑樑的上部设有胶辊存放梁，两根胶辊存放梁处对应设置有V形槽。存放架设计了叠放结构，上下层存放架之间采用定位销连接方式，稳定性强，进一步提升了空间利用率。产品结构简单，设计合理，稳定性佳。

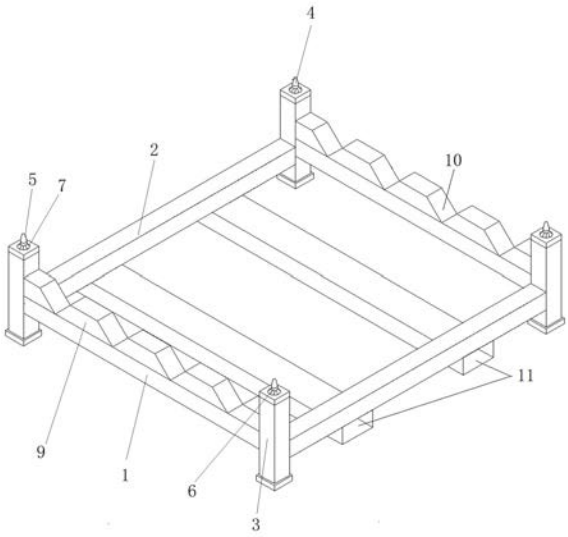

CN 216036379 U

1.胶辊存放架，其特征在于：所述胶辊存放架整体呈矩形框架结构，所述矩形框架包括两根平行分布的胶辊支撑樑(1)和两根平行分布的连接樑(2)，胶辊支撑樑(1)和连接樑(2)依次收尾连接构成矩形框架结构，矩形框架结构的四个顶角位各设有一个立柱(3)，所述立柱(3)的上端设有定位销(4)，所述定位销(4)由锥体端(5)、圆柱台(6)和圆锥台底座(7)依次连接构成，立柱(3)的底部形成与上述定位销(4)形状配合的定位销孔(8)，胶辊支撑樑(1)的上部设有胶辊存放梁(9)，两根胶辊存放梁(9)处对应设置有V形槽(10)。

2.根据权利要求1所述的胶辊存放架，其特征在于：所述两根连接樑(2)之间设有两根金属方管(11)，两根金属方管(11)位于两根连接樑(2)的下方，金属方管(11)与连接樑(2)呈垂直分布。

3.根据权利要求1所述的胶辊存放架，其特征在于：所述立柱(3)为方形立柱，立柱(3)侧壁与连接樑(2)下缘之间设有三角形筋板(12)。

4.根据权利要求1所述的胶辊存放架，其特征在于：所述V形槽(10)的槽壁上设有凸起状分布的胶垫(13)。

胶辊存放架

技术领域

[0001] 本实用新型涉及胶辊存放架方案的技术领域,特别涉及其机械连接结构。

背景技术

[0002] 现有胶辊的存放架只能单个存放辊子,单层平铺造成占地面积大,极大的限制了存放数量,单层辊架也不利于运输。

发明内容

[0003] 本实用新型的目的在于提供一种胶辊存放架,胶辊存放梁处分布有若干V形槽,为胶辊存放提供了稳定的支撑性和安全性,存放架可依次叠放,能效利用了垂直空间。克服了现有技术中存在的缺点和不足。

[0004] 为了实现上述目的,本实用新型的技术方案为:胶辊存放架,所述胶辊存放架整体呈矩形框架结构,所述矩形框架包括两根平行分布的胶辊支撑樑和两根平行分布的连接樑,胶辊支撑樑和连接樑依次收尾连接构成矩形框架结构,矩形框架结构的四个顶角位各设有一个立柱,所述立柱的上端设有定位销,所述定位销由锥体端、圆柱台和圆锥台底座依次连接构成,立柱的底部形成与上述定位销形状配合的定位销孔,胶辊支撑樑的上部设有胶辊存放梁,两根胶辊存放梁处对应设置有V形槽。

[0005] 本实用新型公开了胶辊存放架,与现有技术相比,产品能提供稳定的存放环境,V形槽能配合不同直径的辊子轴头,确保胶辊不会滚动,同时还能防止辊子的轴向串动, V形槽还能堆放多个小直径的胶辊,有效提升了胶辊堆放的数量。另外,存放架设计了叠放结构,上下层存放架之间采用定位销连接方式,稳定性强,进一步提升了空间利用率。产品结构简单,设计合理,稳定性佳。

附图说明

[0006] 图1为本实用新型结构示意图。

[0007] 图2为本实用新型使用状态图。

[0008] 图3为本实用新型一实施例结构示意图。

[0009] 图4为定位销与定位销孔装配过程示意图。

具体实施方式

[0010] 下面参照附图,对本实用新型进一步进行描述。

[0011] 本实用新型公开了胶辊存放架,包括所述胶辊存放架整体呈矩形框架结构,所述矩形框架包括两根平行分布的胶辊支撑樑1和两根平行分布的连接樑2,胶辊支撑樑1和连接樑2依次收尾连接构成矩形框架结构,矩形框架结构的四个顶角位各设有一个立柱3,所述立柱3的上端设有定位销4,所述定位销4由锥体端5、圆柱台6和圆锥台底座7依次连接构成,立柱3的底部形成与上述定位销4形状配合的定位销孔8,胶辊支撑樑1的上部设有胶辊

存放梁9，两根胶辊存放梁9处对应设置有V形槽10。该V形槽10适应性强，根据胶辊直径的不同，可调节存放数量。

[0012] 在具体实施时，所述两根连接樑2之间设有两根金属方管11，两根金属方管11位于两根连接樑2的下方，金属方管11与连接樑2呈垂直分布。两根金属方管用于配合叉车，确保转过过程中的稳定性和安全性，

[0013] 在具体实施时，所述立柱3为方形立柱，立柱3侧壁与连接樑2下缘之间设有三角形筋板12。该结构能提升存放架的整体支撑强度。

[0014] 在具体实施时，胶辊存放架可通过定位销4和定位销孔8上下堆叠，定位销4的结构成上小下大，锥体端5具有很好的导入性，圆柱台6和圆锥台底座7能提升装配的稳定性。尤其是圆锥台底座7的表面由若干平面构成，进一步提升了装配的稳定性。

[0015] 在具体实施时，所述V形槽10的槽壁上设有凸起状分布的胶垫13，进一步的，V形槽10的两侧槽壁上均分布有4个胶垫，用于增加胶辊14存放的稳定性。

[0016] 以上内容是结合具体的优选实施方式对本实用新型所作的进一步详细说明，不能认定本实用新型具体实施只局限于上述这些说明。对于本实用新型所属技术领域的普通技术人员来说，在不脱离本实用新型构思的前提下，还可以做出若干简单推演或替换，都应当视为属于本实用新型的保护范围。

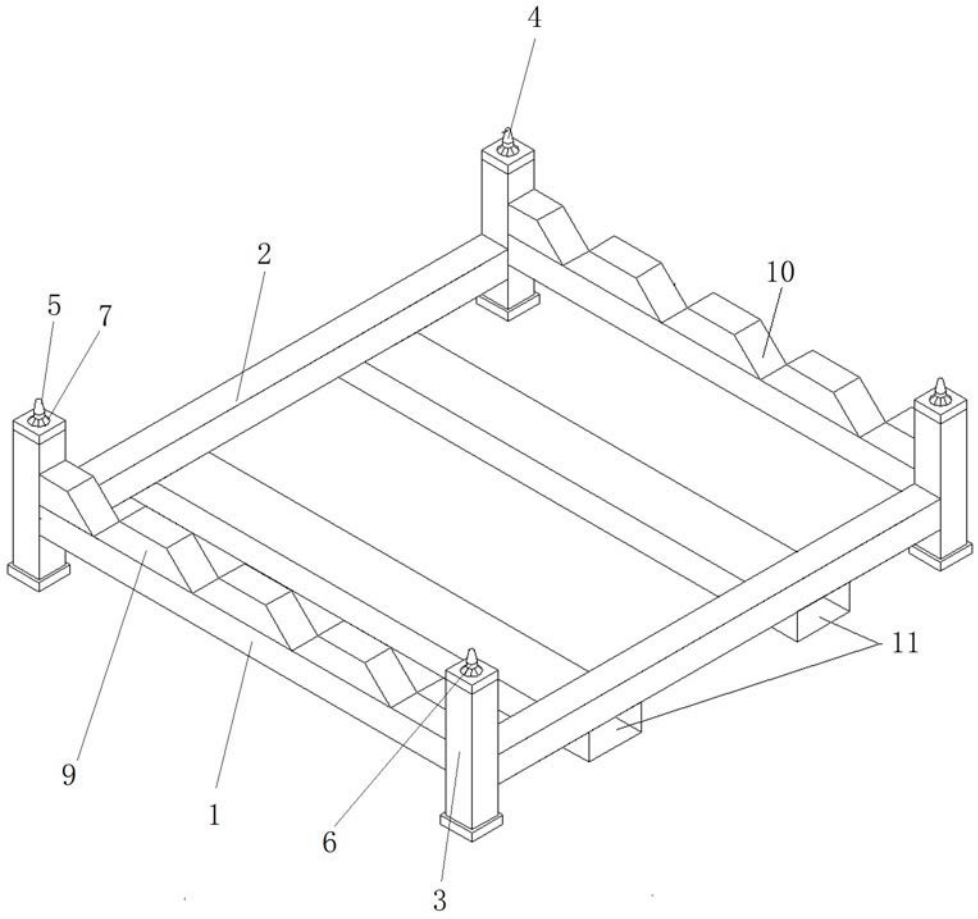

图1

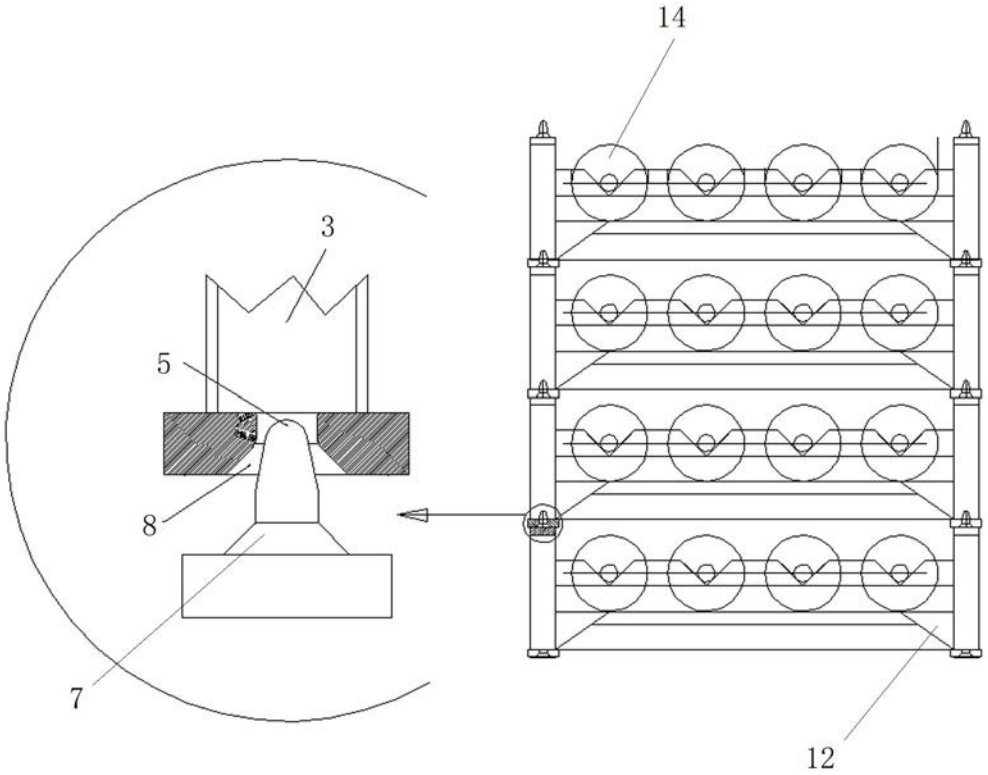

图2

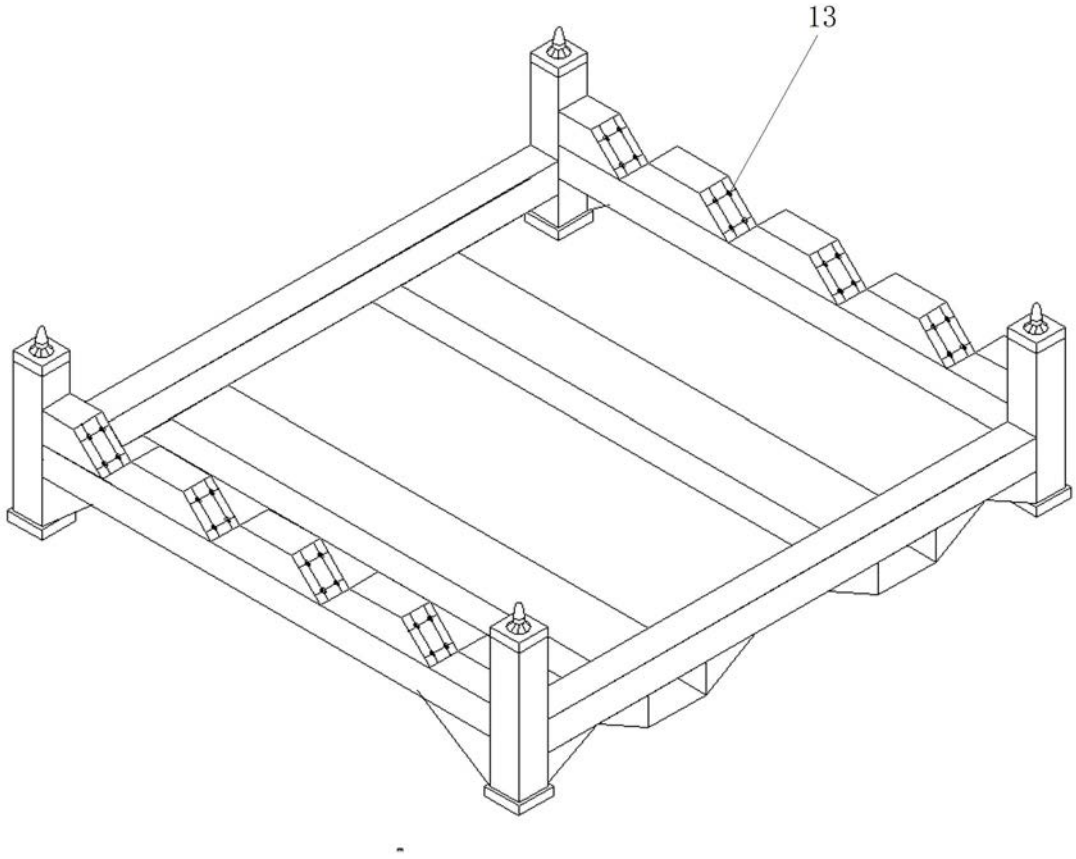

图3

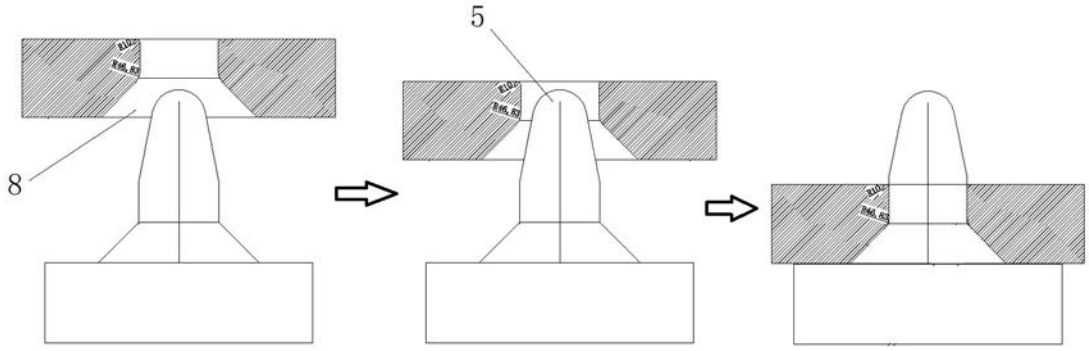

图4