(19) DANMARK (10) DK 2004 01365 L

(12) PATENTANSØGNING

Patent- og
Varemærkestyrelsen

(51) Int.Cl.[8]: *A 61 B 17/42 (2006.01)*

(21) Patentansøgning nr: PA 2004 01365

(22) Indleveringsdag: 2004-09-09

(24) Løbedag: 2004-09-09

(41) Alm. tilgængelig: 2006-03-10

(71) Ansøger: Lina Medical ApS, Formervangen 5, 2600 Glostrup, Danmark

(72) Opfinder: Niels Kornerup, Boholtvej 8, 5871 Frørup, Danmark

(74) Fuldmægtig: Holme Patent A/S, Vesterbrogade 20, 1620 København V, Danmark

(54) Benævnelse: An obstetrical vacuum cup

(57) Sammendrag:

Den foreliggende opfinelse angår en obstetrisk vakuumkop (1) af den art, som omfatter en bund (2) og en sidevæg (3), der definerer et hult, indvendigt hulrum (4), nævnte sidevæg har en distal kant (5), som defineret en første kontaktflade (6). Det hule, indvendige hulrum er udformet med mindst ét fremspring (8,9) til at tilvejebringe mindst én anden kontaktflade (10,11) ved påføring af vakuum fra nævnte eksterne vakuumkilde. Ved hjælp af denne udformning vil de kræfter, som stammer fra påføring af vakuum til koppen og manipulation af ekstraktoren, blive overført til fostret gennem både den første og anden kontaktflade, hvorved kræfterne fordeles over et større område af fostrets hoved. Muligheden for beskadigelse af fostret på grund af en koncentration af kræfterne reduceres følgelig.

fortsættes

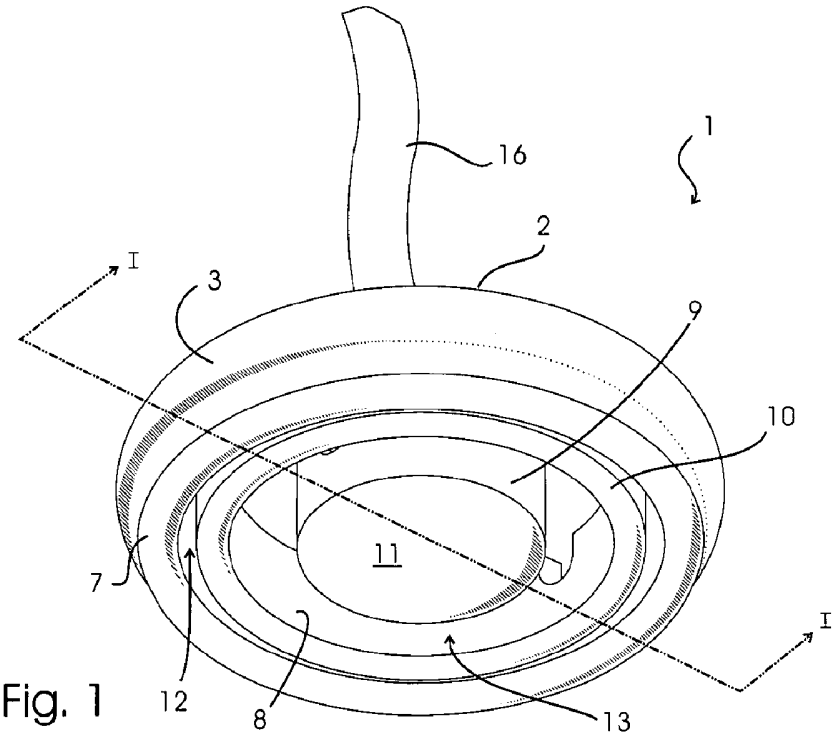

Fig. 1

Krav

1. Obstetrisk vakuumkop (1) af den art, som omfatter en bund (2) og en sidevæg (3), der definerer et hult, indvendigt hulrum (4), nævnte sidevæg har en distal kant (5), som definerer en første kontaktflade (6); og en vakuumåbning (14), som er forbundet med vakuumkoppens indvendige hulrum og er indrettet til forbindelse med en ekstern vakuumkilde, det hule, indvendige hulrum er udformet med mindst ét fremspring (8,9) til at tilvejebringe mindst én anden kontaktflade (10,11) ved påføring af vakuum fra nævnte eksterne vakuumkilde, **kendetegnet** ved, at mindst én vakuumkanal (17) strækker sig fra vakuumåbningen (14) gennem det mindst ene fremspring (8,9).

2. Vakuumkop ifølge krav 1, **kendetegnet** ved, at det mindst ene fremspring (8,9) er en koncentrisk flange, ring eller cylinder, der er arrangeret på bundens (2) inderside.

3. Vakuumkop ifølge krav 1 eller 2, **kendetegnet** ved, at det mindst ene fremspring (8,9) definerer et antal koncentriske vakuumkamre (12,13).

4. Vakuumkop ifølge krav 3, **kendetegnet** ved, at et første vakuumkammer (12) er arrangeret mellem koppens sidevæg (3) og et første fremspring (8), og et andet vakuumkammer (13) er arrangeret mellem det første (8) og andet fremspring (9).

5. Vakuumkop ifølge krav 1 - 4, **kendetegnet** ved, at fremspringet (8,9) er lavet af et elastomert materiale.

6. Vakuumkop ifølge krav 1 - 5, **kendetegnet** ved, at sidevæggens (3) kant er i det mindste delvist dækket af en forseglingsdel (7).

7. Vakuumkop ifølge krav 6, **kendetegnet** ved, at forseglingsdelen (7) er lavet af et relativt blødt, elastomert materiale.

8. Vakuumkop ifølge ethvert af kravene 1 - 7, **kendetegnet** ved, at koppen (1) endvidere omfatter mindst én ringformet vulst, som strækker sig omkring periferien af sidevæggens (3) distale kant.

9. Anvendelse af en vakuumkop ifølge ethvert af kravene 1 - 8 med en obstetrisk vakuumekstraktor.

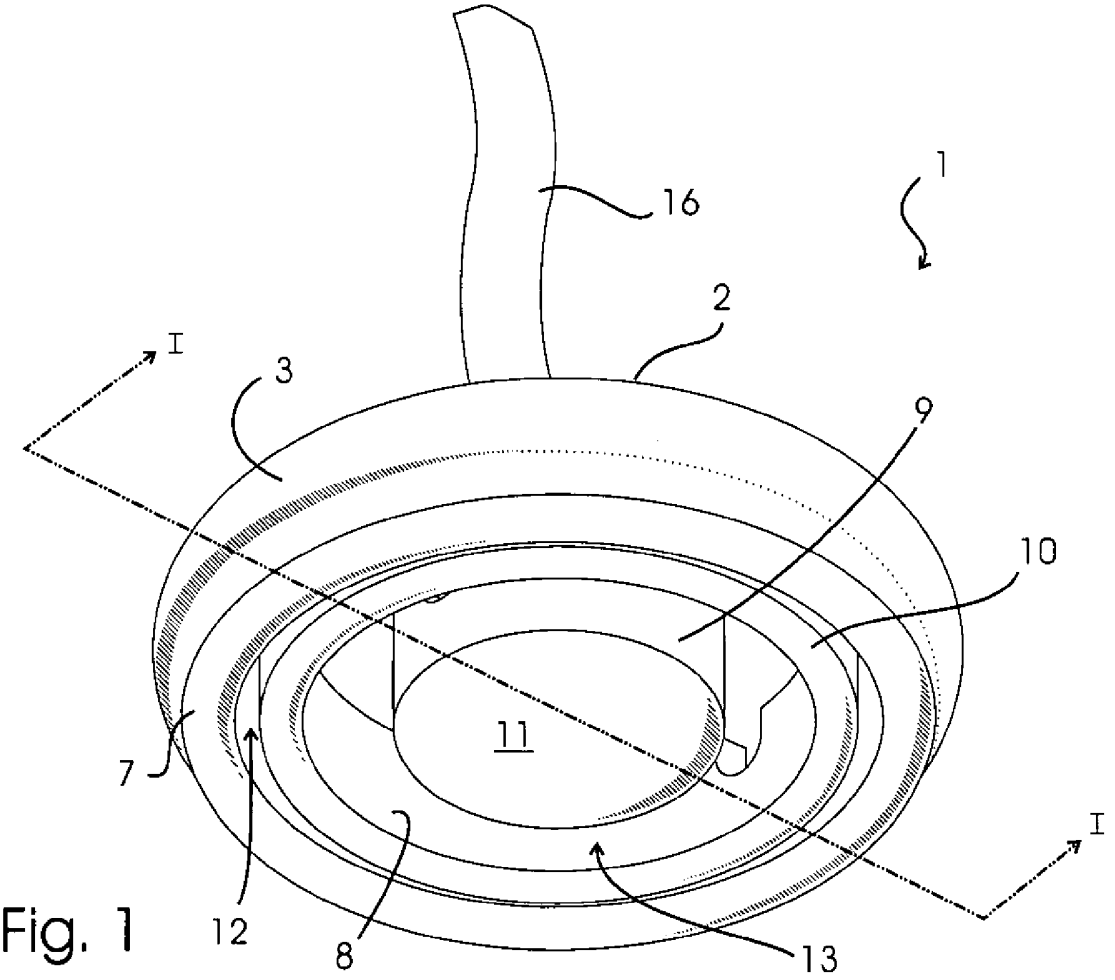

Fig. 1

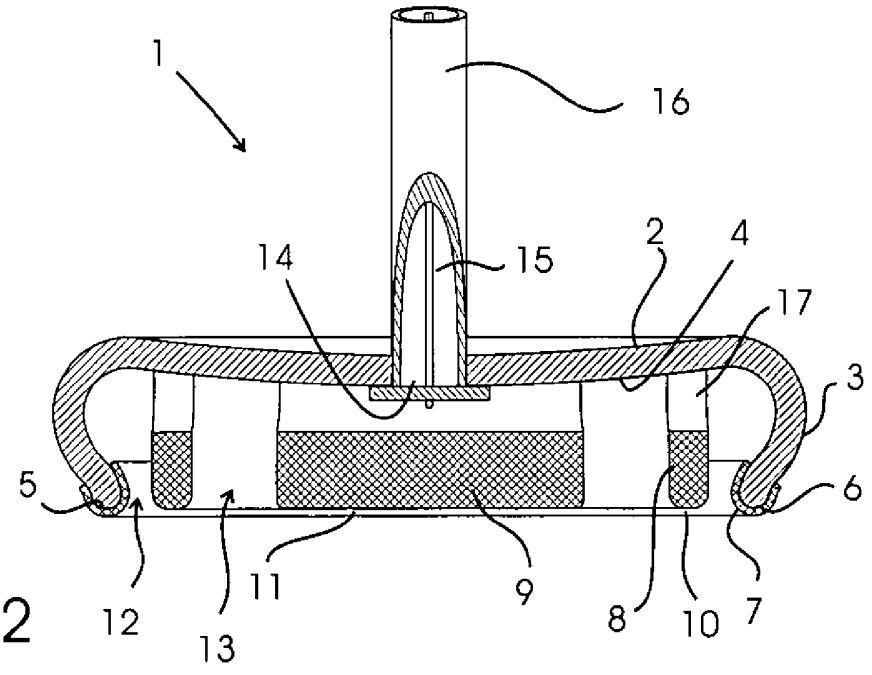

Fig. 2