[19] 中华人民共和国国家知识产权局

[51] Int. Cl[7]
B01D 33/01

[12] 实用新型专利说明书

专利号 ZL 200420096857.X

[45] 授权公告日 2005 年 11 月 9 日

[11] 授权公告号 CN 2738867Y

[22] 申请日 2004.10.20

[21] 申请号 200420096857.X

[73] 专利权人 孙庆营

地址 271500 山东省东平县东平高级中学

[72] 设计人 孙庆营 曾庆海 郑兴前 郑善文 齐玉河 王庆良

[74] 专利代理机构 济南舜源专利事务所有限公司

代理人 袁春鹃

权利要求书 1 页 说明书 1 页 附图 1 页

[54] 实用新型名称 过滤器

[57] 摘要

本实用新型公开了一种过滤器，具有管状体和能在管状体内运动的活塞，管状体底部装有滤膜和压膜环，最下端为滤嘴。本实用新型可实现加压过滤，极大地提高了过滤效率，且操作简单。本实用新型特别适用于化学实验室溶液的过滤。

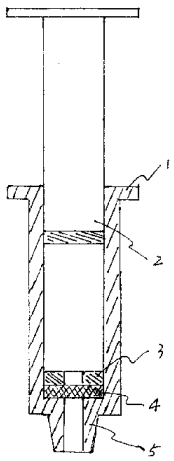

ISSN1008-4274

一种过滤器，其特征是：具有管状体（1）和能在管状体（1）内推拉运动的活塞（2），管状体（1）底部装有滤膜（4）和压膜环（3），管状体（1）最下端为滤嘴（5）。

过 滤 器

技术领域 本实用新型涉及化学实验中的过滤装置，特别适用于中学化学实验。

背景技术 目前中学化学实验中使用的过滤器是由三角漏斗、滤纸和漏斗架组成。这种过滤器在使用时，滤纸易破、耗时过长、操作也不方便。

发明内容 本实用新型的目的就是要提供一种新的过滤器，它能有效地克服现有过滤器存在的工作效率低、滤纸易破损、操作不便的弊端。

本实用新型的目的是这样实现的：过滤器具有管状体和能在管状体内推拉运动的活塞，管状体底部装有滤膜和压膜环，管状体最下端为滤嘴。

本实用新型由于采用了滤膜和压膜环结构，从而可实现加压过滤，提高了工作效率、且滤纸牢靠、操作方便。

附图说明 附图是本实用新型的剖视图，下面结合附图对本实用新型进一步说明。

具体实施方式 在过滤器管状体 1 下端放上滤膜 4 和压膜环 3，管状体 1 内装要过滤的溶液，装入并推动活塞 2，清液由滤嘴 5 处流出，过滤完成。根据溶液不同，滤膜 4 的材料可选用半透膜、滤纸、滤布、玻璃棉、脱脂棉、海棉。

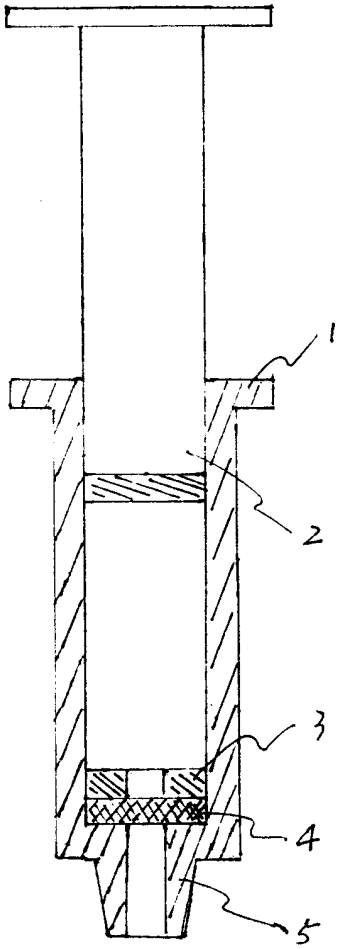
1
2
3
4
5