(19)中华人民共和国国家知识产权局

(12)实用新型专利

(10)授权公告号 CN 205321707 U
(45)授权公告日 2016.06.22

(21)申请号 201620033700.5

(22)申请日 2016.01.14

(73)专利权人 臧传军
地址 262200 山东省潍坊市诸城市教育局

(72)发明人 臧传军 牛宏伟 藏家明 王立君
王金海 宋立俭 郑德友

(51)Int.Cl.
A47B 41/00(2006.01)
A47B 83/02(2006.01)
A47B 97/00(2006.01)

权利要求书1页 说明书2页 附图2页

(54)实用新型名称

一种便于移动坐立一体式教学课桌

(57)摘要

本实用新型涉及一种便于移动坐立一体式教学课桌，包括桌面，桌面下方固定连接有左侧板、右侧板和后侧板；桌面上设有书本固定板、照明灯和粉笔槽，书本固定板的后端与桌面铰接，书本固定板的上端面设有支撑条，支撑条的前端与书本固定板铰接；书本固定板的下端面设有n个夹书条，n≥2，夹书条滑动固定在书本固定板上；桌面的右侧边设有放置教鞭的教鞭槽，桌面左侧设有照明灯开关；右侧板外侧设有挂钩；左侧板外侧设有滑槽，滑槽内设有滑杆，滑杆上方铰接有椅座，椅座铰接有椅背；滑杆下方设有支撑杆，支撑杆下方设有滑轮。本实用新型结构简单，使用方便，利于搬运和储物，具有应急照明功能和时间实现功能，且将座椅与课桌集合在一起，节省空间。

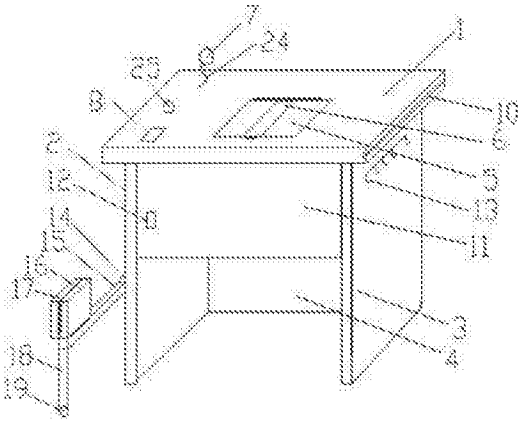

CN 205321707 U

1.一种便于移动坐立一体式教学课桌，包括桌面(1)，其特征在于，桌面(1)下方固定连接有左侧板(2)、右侧板(3)和后侧板(4)；桌面(1)上设有书本固定板(5)、照明灯(7)和粉笔槽(8)，书本固定板(5)的后端与桌面(1)铰接，书本固定板(5)的上端面设有支撑条(6)，支撑条(6)的前端与书本固定板(5)铰接；书本固定板(5)的下端面设有n个夹书条(9)，$n \geq 2$，夹书条(9)滑动固定在书本固定板(5)上；桌面(1)的右侧边设有放置教鞭的教鞭槽(10)，桌面(1)左侧设有照明灯开关；右侧板(3)外侧设有挂钩(13)；左侧板(2)外侧设有滑槽(14)，滑槽(14)内设有滑杆(15)，滑杆(15)上方铰接有椅座(16)，椅座(16)铰接有椅背(17)；滑杆(15)下方设有支撑杆(18)，支撑杆(18)下方设有滑轮(19)；左侧板(2)和右侧板(3)后侧设有凹槽(20)，凹槽(20)通过铰接件(21)铰接有转动杆(22)；凹槽(20)的底端和转动杆(22)的底端均设有滚轮(23)；照明灯(7)连接有备用电池。

2.如权利要求1所述的便于移动坐立一体式教学课桌，其特征在于，所述挂钩(13)为多个。

3.如权利要求1所述的便于移动坐立一体式教学课桌，其特征在于，所述照明灯(7)通过万向杆(24)固定在桌面(1)上。

4.如权利要求1所述的便于移动坐立一体式教学课桌，其特征在于，所述桌面(1)下方设有抽屉(11)，抽屉(11)上设有指纹锁(12)。

5.如权利要求1所述的便于移动坐立一体式教学课桌，其特征在于，所述桌面(1)上设有电子表(25)。

一种便于移动坐立一体式教学课桌

技术领域

[0001] 本实用新型属于教学用具领域，尤其涉及一种便于移动坐立一体式教学课桌及装置。

背景技术

[0002] 课桌是学校教学用的重要用具之一，但是现有的便于移动坐立一体式教学课桌功能单一，没有对应的储物功能，不方便搬运移动，不利于教师讲课时阅读课间，且没有时间显示功能。

实用新型内容

[0003] 为解决上述问题，本实用新型提供了一种便于移动坐立一体式教学课桌。本实用新型结构简单，使用方便，利于搬运和储物，具有应急照明功能和时间实现功能，且将座椅与课桌集合在一起，节省了空间。

[0004] 为达到上述技术效果，本实用新型的技术方案是：

[0005] 一种便于移动坐立一体式教学课桌，包括桌面，桌面下方固定连接有左侧板、右侧板和后侧板；桌面上设有书本固定板、照明灯和粉笔槽，书本固定板的后端与桌面铰接，书本固定板的上端面设有支撑条，支撑条的前端与书本固定板铰接；书本固定板的下端面设有n个夹书条，$n \geq 2$，夹书条滑动固定在书本固定板上；桌面的右侧边设有放置教鞭的教鞭槽，桌面左侧设有照明灯开关；右侧板外侧设有挂钩；左侧板外侧设有滑槽，滑槽内设有滑杆，滑杆上方铰接有椅座，椅座铰接有椅背；滑杆下方设有支撑杆，支撑杆下方设有滑轮；左侧板和右侧板后侧设有凹槽，凹槽通过铰接件铰接有转动杆；凹槽的底端和转动杆的底端均设有滚轮；照明灯连接有备用电池。

[0006] 进一步的改进，所述挂钩为多个。

[0007] 进一步的改进，所述照明灯通过万向杆固定在桌面上。

[0008] 进一步的改进，所述桌面下方设有抽屉，抽屉上设有指纹锁。

[0009] 进一步的改进，所述桌面上设有电子表。

[0010] 本实用新型结构简单，使用方便，利于搬运和储物，具有应急照明功能和时间实现功能，且将座椅与课桌集合在一起，节省了空间。

附图说明

[0011] 图1为本实用新型的正面结构示意图；

[0012] 图2为固定板的下端面示意图；

[0013] 图3为本实用新型移动时的侧面示意图。

具体实施方式

[0014] 实施例1

[0015] 如图1所示的一种便于移动坐立一体式教学课桌，包括桌面1，桌面1下方固定连接有左侧板2、右侧板3和后侧板4；桌面1上设有书本固定板5、照明灯7和粉笔槽8，书本固定板5的后端与桌面1铰接，书本固定板5的上端面设有支撑条6，支撑条6的前端与书本固定板5铰接；书本固定板5的下端面设有n个夹书条9，$n \geq 2$，夹书条9滑动固定在书本固定板5上，(如图2所示)。这样，平时桌面可以保持平整。讲课时，打开书本固定板5，支撑条6支撑书本固定板5，并可以调节书本固定板5的倾斜角度，以适应不同身高和阅读习惯的人。夹书条9用于将书脊或教材夹住固定。

[0016] 桌面1的右侧边设有放置教鞭的教鞭槽10，桌面1左侧设有照明灯开关；右侧板3外侧设有挂钩13；左侧板2外侧设有滑槽14，滑槽14内设有滑杆15，滑杆15上方铰接有椅座16，椅座16铰接有椅背17；滑杆15下方设有支撑杆18，支撑杆18下方设有滑轮19。不用试，将椅座16收起，不占用空间，使用时可方便的拉出。便于教师站立讲课或坐下讲课。

[0017] 如图3所示，左侧板2和右侧板3后侧设有凹槽20，凹槽20通过铰接件21铰接有转动杆22；凹槽20的底端和转动杆22的底端均设有滚轮23。这样当需要移动课桌时，将转动杆22拉出，将课桌倾斜，则一个人即可轻易推动课桌进行移动，到达位置后将转动杆22归回原位，不会占用额外空间。

[0018] 挂钩13为多个。照明灯7通过万向杆24固定在桌面1上。照明灯7连接有备用电池。用于光线不强时，进行补充照明，或者停电时，用于紧急照明。

[0019] 桌面1下方设有抽屉11，抽屉11上设有指纹锁12。用于放置贵重物品或需要保密的试卷等。

[0020] 桌面1上设有电子表25。用于提醒教师上下课时间。

[0021] 以上实例的说明只是用于帮助理解本实用新型的核心思想；同时，对于本领域的一般技术人员，依据本实用新型的思想，在具体实施方式及应用范围上均会有改变之处，综上所述，本说明书内容不应理解为对本实用新型的限制。

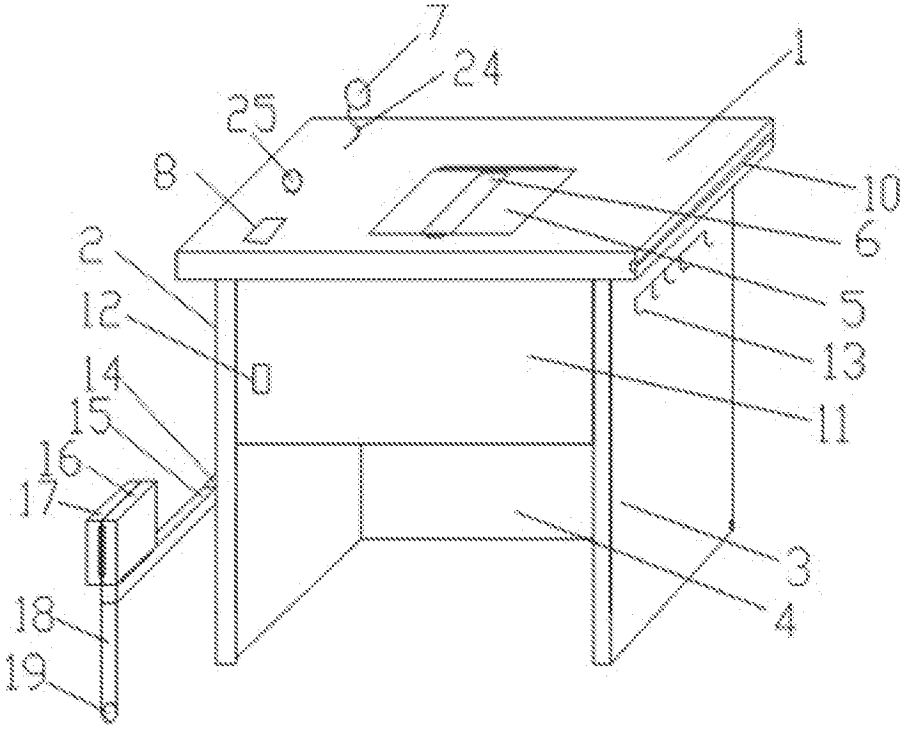

图1

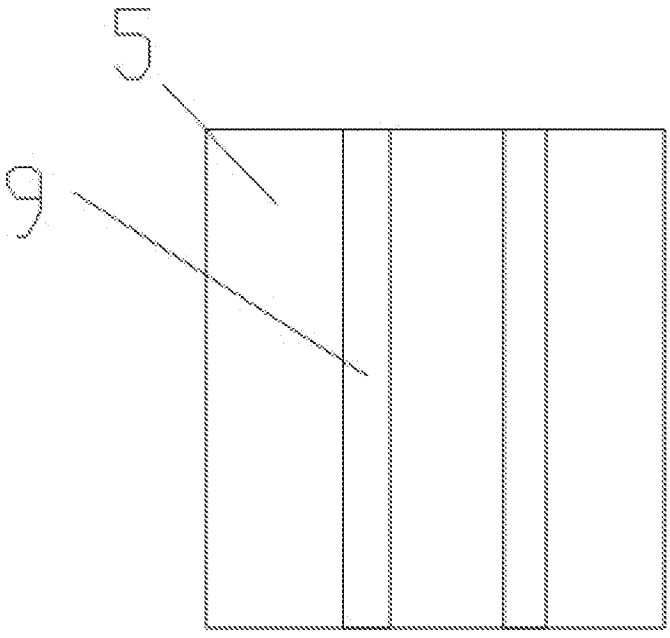

图2

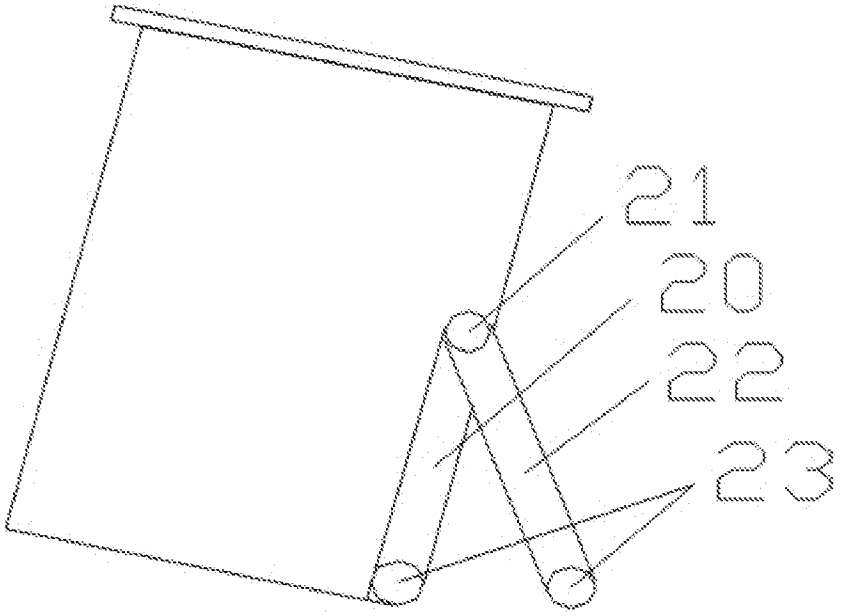

图3