(19)中华人民共和国国家知识产权局

(12)实用新型专利

(10)授权公告号 CN 214925140 U
(45)授权公告日 2021.11.30

(21)申请号 202120386374.7

(22)申请日 2021.02.19

(73)专利权人 福州鑫泉声学环保工程有限公司
地址 350000 福建省福州市晋安区福兴投资区龙安路371号1#楼3层A区-1

(72)发明人 张瑜

(74)专利代理机构 福州君诚知识产权代理有限公司 35211
代理人 戴雨君

(51)Int.Cl.
B27B 5/16(2006.01)
B27B 5/29(2006.01)

权利要求书1页 说明书3页 附图2页

(54)实用新型名称

一种可调节的吸音板加工用精准推台锯

(57)摘要

本实用新型公开了一种可调节的吸音板加工用精准推台锯，包括装置本体、稳定工作台、移动工作台和定位杆，所述稳定工作台、移动工作台均位于装置本体上，所述定位杆位于移动工作台上，所述定位杆上设有固定块，所述固定块上设有滑动机构，所述滑动机构包括固定杆、弹簧、滑块和连接杆，所述固定杆贯穿弹簧、滑块，所述连接杆位于滑块上，所述连接杆的顶部设有第一连接板，所述第一连接板上设有两个捏杆，所述第一连接板远离连接杆的端部设有第二连接板，所述第二连接板的两端均设有卡块；板材的一边边侧卡合在移动工作台的定位杆上，板材的另一边边侧与卡块卡合连接，板材被限位固定，便于安装与取下板材，便于调节板材的位置。

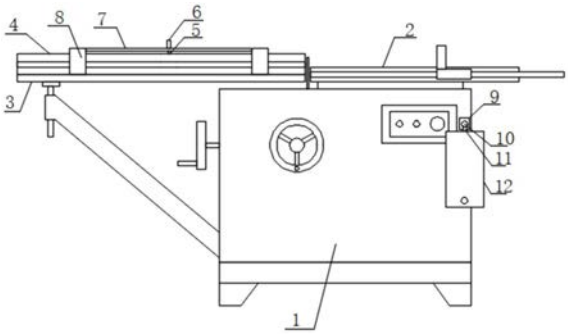

CN 214925140 U

1.一种可调节的吸音板加工用精准推台锯,包括装置本体(1)、稳定工作台(2)、移动工作台(3)和定位杆(4),所述稳定工作台(2)、移动工作台(3)均位于装置本体(1)上,所述定位杆(4)位于移动工作台(3)上,其特征在于:所述定位杆(4)上设有固定块(13),所述固定块(13)上设有滑动机构,所述滑动机构包括固定杆(15)、弹簧(16)、滑块(17)和连接杆(5),所述固定杆(15)贯穿弹簧(16)、滑块(17),所述连接杆(5)位于滑块(17)上,所述连接杆(5)的顶部设有第一连接板(14),所述第一连接板(14)上设有两个捏杆(6),所述第一连接板(14)远离连接杆(5)的端部设有第二连接板(7),所述第二连接板(7)的两端均设有卡块(8)。

2.根据权利要求1所述的一种可调节的吸音板加工用精准推台锯,其特征在于:所述固定块(13)上开设有不贯通的矩形形状的放置槽,所述固定杆(15)位于放置槽内,所述固定杆(15)和弹簧(16)的一端均与定位杆(4)连接,所述弹簧(16)的另一端与滑块(17)连接。

3.根据权利要求1所述的一种可调节的吸音板加工用精准推台锯,其特征在于:所述第一连接板(14)垂直第二连接板(7),所述连接杆(5)与捏杆(6)平行,所述第一连接板(14)与第二连接板(7)的中间位置通过螺丝旋合连接。

4.根据权利要求1所述的一种可调节的吸音板加工用精准推台锯,其特征在于:所述定位杆(4)为“[”型结构,所述卡块(8)面向定位杆(4)的表面开设有不贯通的卡槽。

5.根据权利要求1所述的一种可调节的吸音板加工用精准推台锯,其特征在于:所述装置本体(1)的表面设有圆块(9),所述圆块(9)上设有定位柱(10),所述定位柱(10)的外侧设有转筒(18),所述转筒(18)上设有连接柱(11),所述连接柱(11)的另一端部设有盖板(12)。

6.根据权利要求5所述的一种可调节的吸音板加工用精准推台锯,其特征在于:所述定位柱(10)为“T”型结构,所述定位柱(10)贯穿转筒(18),所述转筒(18)的内部设有圆柱形状的磁铁(19),所述定位柱(10)贯穿磁铁(19),所述磁铁(19)与定位柱(10)吸附连接,所述连接柱(11)与盖板(12)通过螺丝旋合连接。

7.根据权利要求6所述的一种可调节的吸音板加工用精准推台锯,其特征在于:所述装置本体(1)的表面设有按钮盒,所述盖板(12)与按钮盒之间的间距为5毫米,所述盖板(12)由亚克力材料制成。

一种可调节的吸音板加工用精准推台锯

技术领域

[0001] 本实用新型属于板材削锯加工设备技术领域，具体涉及一种可调节的吸音板加工用精准推台锯。

背景技术

[0002] 推台锯的主机部分包括床身、工作台、纵剖横截导板、主锯、划线锯、传动等部件。推台锯的主要结构特点是锯片固定不动，用手推动载有被加工板件的铝型材制做的移动工作台前后移动，实现锯削加工。推台锯具有操作简便省力、便于调节锯片高低与方向、移动工作台移动轻便等特点。

[0003] 现有的推台锯在使用时，存在板材的安放不够简便灵活，不便调节板材位置的问题，为此我们提出一种可调节的吸音板加工用精准推台锯。

实用新型内容

[0004] 本实用新型的目的在于提供一种可调节的吸音板加工用精准推台锯，以解决上述背景技术中提出的板材的安放不够简便灵活，不便调节板材位置的问题。

[0005] 为实现上述目的，本实用新型提供如下技术方案：一种可调节的吸音板加工用精准推台锯，包括装置本体、稳定工作台、移动工作台和定位杆，所述稳定工作台、移动工作台均位于装置本体上，所述定位杆位于移动工作台上，所述定位杆上设有固定块，所述固定块上设有滑动机构，所述滑动机构包括固定杆、弹簧、滑块和连接杆，所述固定杆贯穿弹簧、滑块，所述连接杆位于滑块上，所述连接杆的顶部设有第一连接板，所述第一连接板上设有两个捏杆，所述第一连接板远离连接杆的端部设有第二连接板，所述第二连接板的两端均设有卡块。

[0006] 优选的，所述固定块上开设有不贯通的矩形形状的放置槽，所述固定杆位于放置槽内，所述固定杆和弹簧的一端均与定位杆连接，所述弹簧的另一端与滑块连接。

[0007] 优选的，所述第一连接板垂直第二连接板，所述连接杆与捏杆平行，所述第一连接板与第二连接板的中间位置通过螺丝旋合连接。

[0008] 优选的，所述定位杆为“[”型结构，所述卡块面向定位杆的表面开设有不贯通的卡槽。

[0009] 优选的，所述装置本体的表面设有圆块，所述圆块上设有定位柱，所述定位柱的外侧设有转筒，所述转筒上设有连接柱，所述连接柱的另一端部设有盖板。

[0010] 优选的，所述定位柱为“T”型结构，所述定位柱贯穿转筒，所述转筒的内部设有圆柱形状的磁铁，所述定位柱贯穿磁铁，所述磁铁与定位柱吸附连接，所述连接柱与盖板通过螺丝旋合连接。

[0011] 优选的，所述装置本体的表面设有按钮盒，所述盖板与按钮盒之间的间距为5毫米，所述盖板由亚克力材料制成。

[0012] 与现有技术相比，本实用新型的有益效果是：

[0013] 1.通过设置的固定块、固定杆、弹簧、滑块、第一连接板、第二连接板和卡块，板材的一边边侧卡合在移动工作台的定位杆上，板材的另一边边侧与卡块卡合连接，板材被限位固定，便于安装与取下板材，便于调节板材的位置。

[0014] 2.通过设置的盖板，盖板覆盖住按钮盒上按钮，盖板保持稳定状态，盖板起防护作用，避免误碰按钮。

附图说明

[0015] 图1为本实用新型的结构示意图；

[0016] 图2为本实用新型的移动工作台侧视结构示意图；

[0017] 图3为本实用新型的固定块俯视结构示意图；

[0018] 图4为本实用新型的转筒剖视结构示意图；

[0019] 图中：1、装置本体；2、稳定工作台；3、移动工作台；4、定位杆；5、连接杆；6、捏杆；7、第二连接板；8、卡块；9、圆块；10、定位柱；11、连接柱；12、盖板；13、固定块；14、第一连接板；15、固定杆；16、弹簧；17、滑块；18、转筒；19、磁铁。

具体实施方式

[0020] 下面将结合本实用新型实施例中的附图，对本实用新型实施例中的技术方案进行清楚、完整地描述，显然，所描述的实施例仅仅是本实用新型一部分实施例，而不是全部的实施例。基于本实用新型中的实施例，本领域普通技术人员在没有做出创造性劳动前提下所获得的所有其他实施例，都属于本实用新型保护的范围。

实施例

[0021] 请参阅图1至图4，本实用新型提供一种技术方案：一种可调节的吸音板加工用精准推台锯，包括装置本体1、稳定工作台2、移动工作台3和定位杆4，稳定工作台2、移动工作台3均位于装置本体1上，定位杆4位于移动工作台3上，定位杆4上设有固定块13，固定块13上设有滑动机构，滑动机构包括固定杆15、弹簧16、滑块17和连接杆5，固定杆15贯穿弹簧16、滑块17，连接杆5位于滑块17上，连接杆5的顶部设有第一连接板14，第一连接板14上设有两个捏杆6，第一连接板14远离连接杆5的端部设有第二连接板7，第二连接板7的两端均设有卡块8，板材一边边侧卡合在移动工作台3的定位杆4上，捏住捏杆6并拉动第一连接板14，板材另一边边侧与卡块8卡合连接，板材被限位固定，便于安装与取下板材，便于调节板材的位置。

[0022] 本实施例中，固定块13上开设有不贯通的矩形形状的放置槽，固定杆15位于放置槽内，固定杆15和弹簧16的一端均与定位杆4连接，弹簧16的另一端与滑块17连接，第一连接板14垂直第二连接板7，连接杆5与捏杆6平行，第一连接板14与第二连接板7的中间位置通过螺丝旋合连接，定位杆4为“[”型结构，卡块8面向定位杆4的表面开设有不贯通的卡槽，板材一边边侧卡合在移动工作台3的定位杆4上，捏住捏杆6并拉动第一连接板14，板材另一边边侧与卡块8卡合连接，板材被限位固定，便于安装与取下板材，便于调节板材的位置。

[0023] 本实施例中，装置本体1的表面设有圆块9，圆块9上设有定位柱10，定位柱10的外侧设有转筒18，转筒18上设有连接柱11，连接柱11的另一端部设有盖板12，定位柱10为“T”

型结构，定位柱10贯穿转筒18，转筒18的内部设有圆柱形状的磁铁19，定位柱10贯穿磁铁19，磁铁19与定位柱10吸附连接，连接柱11与盖板12通过螺丝旋合连接，装置本体1的表面设有按钮盒，盖板12与按钮盒之间的间距为5毫米，盖板12由亚克力材料制成，旋转盖板12，盖板12覆盖住按钮盒上按钮，避免误碰按钮。

[0024] 本实用新型的工作原理及使用流程：

[0025] 在使用推台锯对板材进行削锯加工时，捏住捏杆6并拉动第一连接板14，连接杆5移动，滑块17随连接杆5同方向移动，弹簧16处于收缩状态，板材的一边边侧卡合在移动工作台3的定位杆4上，板材的另一边边侧与卡块8卡合连接，松开捏杆6，弹簧16由收缩状态伸展开，卡块8面向定位杆4移动，板材被限位固定，便于安装与取下板材，便于调节板材的位置；

[0026] 将盖板12由下至上旋转，盖板12旋转至面向装置本体1表面设有的按钮盒，盖板12覆盖住按钮盒上按钮，定位柱10与磁铁19吸附连接，盖板12保持稳定状态，盖板12起防护作用，避免误碰按钮。

[0027] 尽管已经示出和描述了本实用新型的实施例，对于本领域的普通技术人员而言，可以理解在不脱离本实用新型的原理和精神的情况下可以对这些实施例进行多种变化、修改、替换和变型，本实用新型的范围由所附权利要求及其等同物限定。

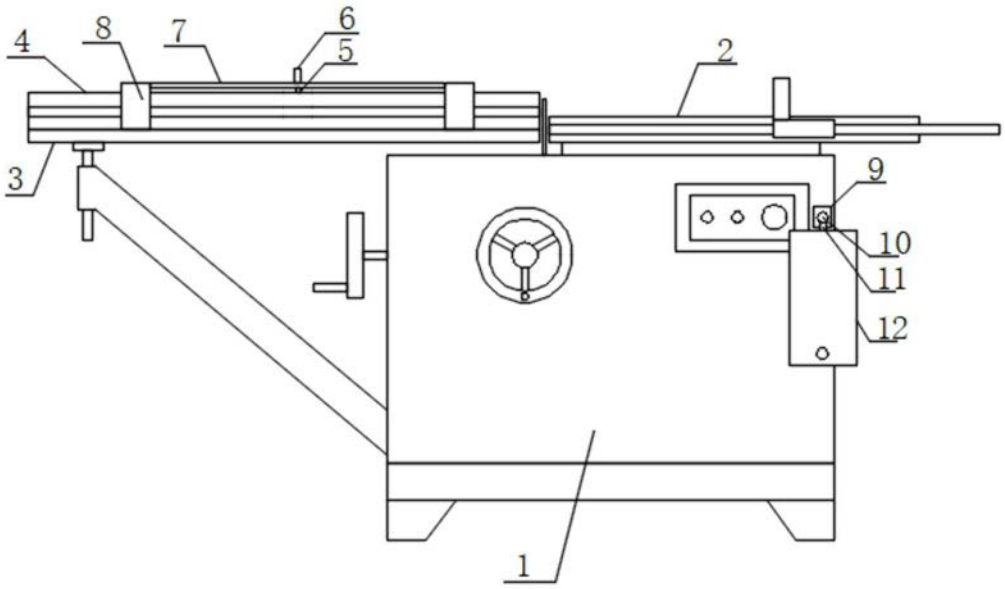

图1

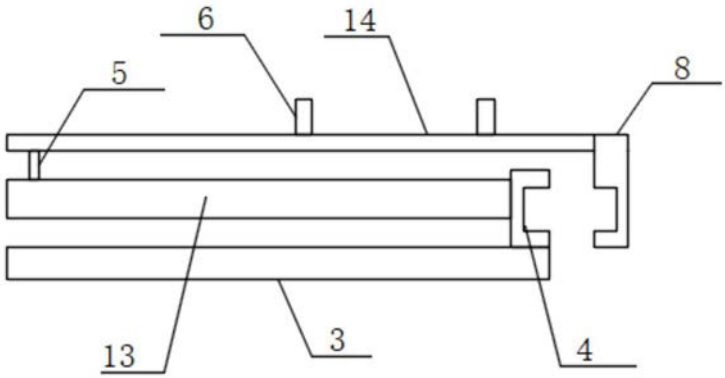

图2

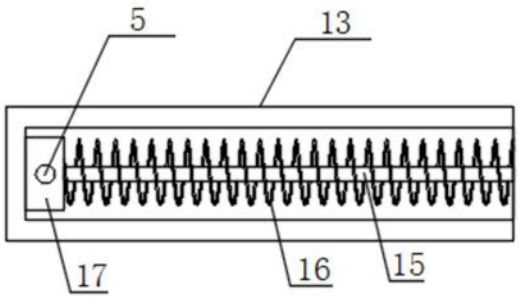

图3

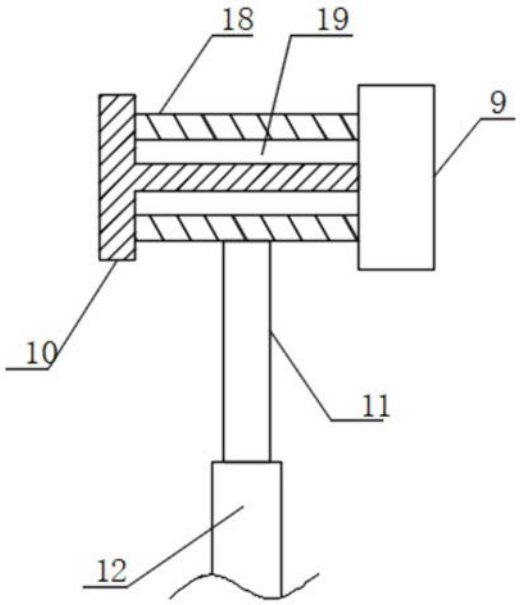

图4