(19)中华人民共和国国家知识产权局

(12)实用新型专利

(10)授权公告号 CN 206400862 U
(45)授权公告日 2017.08.11

(21)申请号 201621494075.0

(22)申请日 2016.12.19

(73)专利权人 河南省郑州水利学校
地址 450000 河南省郑州市金水区花园路136号

(72)发明人 郝思惠

(51)Int.Cl.
G09B 19/00(2006.01)

权利要求书1页 说明书3页 附图2页

(54)实用新型名称

一种法律教学用具

(57)摘要

本实用新型公开了一种法律教学用具，包括教学板主体，所述教学板主体的底端固定安装有支撑杆，所述限位板的表面设有限位槽，所述限位槽的内部安装有滚珠，所述教科书放置架的底端左右两侧均固定安装有连接块，所述连接块的内部安装有固定杆，所述连接块与固定杆转动连接，所述固定杆的左右两侧均固定安装有固定座。该法律教学用具，通过向左侧旋转固定螺母，将固定螺母取下，将固定螺栓贯穿安装杆和放置筒，将固定螺母安装在固定螺栓上，从而调节教科书放置架上教课书的角度，能够对教科书的位置和角度进行调节，避免教师在教学过程中观看麻烦，节省了时间，提高了教学效率。

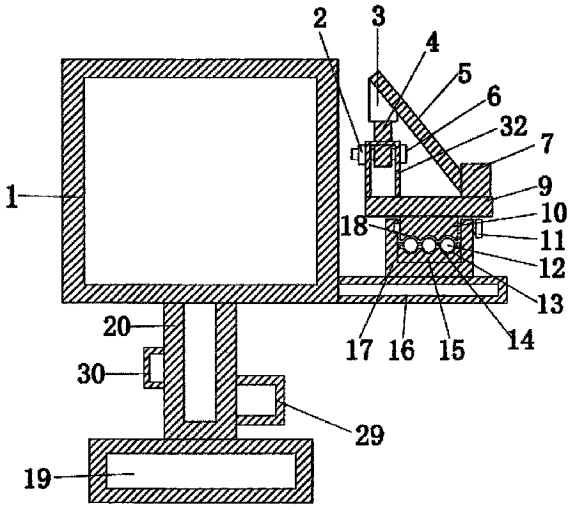

CN 206400862 U

1.一种法律教学用具，包括教学板主体(1)，其特征在于：所述教学板主体(1)的底端固定安装有支撑杆(20)，所述支撑杆(20)的底端固定安装有底座(19)，所述教学板主体(1)的右侧固定安装有支撑板(16)，所述支撑板(16)的顶端固定安装有放置座(17)，所述放置座(17)的内部底端固定安装有限位板(15)，所述限位板(15)的上表面设有限位槽(13)，所述限位槽(13)的内部安装有滚珠(12)，所述限位板(15)的顶端固定安装有固定架(14)，所述滚珠(12)的顶端固定安装有旋转座(10)，所述放置座(17)右侧固定安装有限位销(11)，所述限位销(11)贯穿放置座(17)和旋转座(10)的外壁，所述旋转座(10)的内部设有滑动槽(18)，所述滑动槽(18)与滚珠(12)配合连接，所述旋转座(10)的顶端固定安装有放置板(9)，所述放置板(9)的顶端左侧固定安装有放置筒(32)，所述放置筒(32)的内部安装有安装杆(4)，所述放置筒(32)的右侧固定安装有固定螺栓(6)，所述固定螺栓(6)贯穿放置筒(32)和安装杆(4)的外壁与固定螺母(2)相连，所述固定螺栓(6)与固定螺母(2)螺纹连接，所述安装杆(4)的顶端固定安装有连接帽(3)，所述连接帽(3)的顶端固定安装有教科书放置架(5)，所述教科书放置架(5)的底端左右两侧均固定安装有连接块(28)，所述连接块(28)的内部安装有固定杆(31)，所述连接块(28)与固定杆(31)配合连接，所述固定杆(31)的左右两侧均固定安装有固定座(7)。

2.根据权利要求1所述的一种法律教学用具，其特征在于：所述教科书放置架(5)的内部设有凹槽(21)，所述凹槽(21)的内部安装有第一永磁铁块(26)，所述教科书放置架(5)的正面底端左右两侧均固定安装有转动杆(22)，所述转动杆(22)的左右两侧均固定安装有限位座(23)，所述转动杆(22)与限位座(23)配合连接，所述转动杆(22)的顶端固定安装有连接杆(24)，所述连接杆(24)的顶端固定安装有固定压板(25)，所述固定压板(25)的内部固定安装有第二永磁铁块(27)，所述第二永磁铁块(27)与第一永磁铁块(26)磁性连接。

3.根据权利要求1所述的一种法律教学用具，其特征在于：所述支撑杆(20)的左侧固定安装有手柄(30)。

4.根据权利要求1所述的一种法律教学用具，其特征在于：所述支撑杆(20)的右侧固定安装有教具放置盒(29)。

5.根据权利要求1所述的一种法律教学用具，其特征在于：所述底座(19)的底端设有防滑棱(8)。

一种法律教学用具

技术领域

[0001] 本实用新型涉及教学用具技术领域，具体为一种法律教学用具。

背景技术

[0002] 现阶段，法律老师在备课时都是将书本放在桌子上，为了防止书本自动翻页，一只手压住书页另一只手写字，从而影响书写效果和工作效率，而且容易疲劳。老师在授课时，书本要不手拿，要不放在桌子上，手拿书本能方便老师看书，但是会影响与学生之间的互动，且易产生疲劳。但现有的法律教具还存在问题，例如申请号为201520122322.3的专利，包括教学架和底座，教学架通过转轴与底座连接，教学架可通过转轴旋转，教学架中间设置有教学板，教学板侧方设置有法律卡片夹槽，教学板分为法条展示板、现场演示板、法庭演示板三部分，教学板背面通过滑槽设置有法律卡片展示板，尽管能对教科书进行放置，但无法改变教科书的位置和角度，教师在教学过程中观看较麻烦，浪费了较多的时间，降低了教学的效率。

实用新型内容

[0003] 本实用新型的目的在于提供一种法律教学用具，以解决上述背景技术中提出的问题。

[0004] 为实现上述目的，本实用新型提供如下技术方案：一种法律教学用具，包括教学板主体，所述教学板主体的底端固定安装有支撑杆，所述支撑杆的底端固定安装有底座，所述教学板主体的右侧固定安装有支撑板，所述支撑板的顶端固定安装有放置座，所述放置座的内部底端固定安装有限位板，所述限位板的上表面设有限位槽，所述限位槽的内部安装有滚珠，所述限位板的顶端固定安装有固定架，所述滚珠的顶端固定安装有旋转座，所述放置座右侧固定安装有限位销，所述限位销贯穿放置座和旋转座的外壁，所述旋转座的内部设有滑动槽，所述滑动槽与滚珠配合连接，所述旋转座的顶端固定安装有放置板，所述放置板的顶端左侧固定安装有放置筒，所述放置筒的内部安装有安装杆，所述放置筒的右侧固定安装有固定螺栓，所述固定螺栓贯穿放置筒和安装杆的外壁与固定螺母相连，所述固定螺栓与固定螺母螺纹连接，所述安装杆的顶端固定安装有连接帽，所述连接帽的顶端固定安装有教科书放置架，所述教科书放置架的底端左右两侧均固定安装有连接块，所述连接块的内部安装有固定杆，所述连接块与固定杆转动连接，所述固定杆的左右两侧均固定安装有固定座。

[0005] 优选的，所述教科书放置架的内部设有凹槽，所述凹槽的内部安装有第一永磁铁块，所述教科书放置架的正面底端左右两侧均固定安装有转动杆，所述转动杆的左右两侧均固定安装有限位座，所述转动杆与限位座转动连接，所述转动杆的顶端固定安装有连接杆，所述连接杆的顶端固定安装有固定压板，所述固定压板的内部固定安装有第二永磁铁块，所述第二永磁铁块与第一永磁铁块磁性连接。

[0006] 优选的，所述支撑杆的左侧固定安装有手柄。

[0007] 优选的，所述支撑杆的右侧固定安装有教具放置盒。

[0008] 优选的，所述底座的底端设有防滑棱。

[0009] 与现有技术相比，本实用新型的有益效果是：该法律教学用具，通过向左侧旋转固定螺母，将固定螺母取下，将固定螺栓从安装杆和放置筒上取下，向下推动教科书放置架，教科书放置架推动连接帽向下运动，连接帽推动安装杆在放置筒内部向下运动，通过教科书放置架带动连接块在固定杆上转动，将固定螺栓贯穿安装杆和放置筒，将固定螺母安装在固定螺栓上，向右侧旋转固定螺母，将固定螺栓进行固定，从而对安装杆进行固定，通过取下限位销，转动放置板，放置板带动旋转座进行旋转，旋转座带动滚珠进行旋转，从而调节教科书放置架上教课书的角度，能够对教科书的位置和角度进行调节，避免教师在教学过程中观看麻烦，节省了时间，提高了教学效率。

附图说明

[0010] 图1为本实用新型结构示意图；

[0011] 图2为本实用新型的结构示意图；

[0012] 图3为本实用新型的结构示意图。

[0013] 图中：1、教学板主体，2、固定螺母，3、连接帽，4、安装杆，5、教科书放置架，6、固定螺栓，7、固定座，8、防滑棱，9、放置板，10、旋转座，11、限位销，12、滚珠，13、限位槽，14、固定架，15、限位板，16、支撑板，17、放置座，18、滑动槽，19、底座，20、支撑杆，21、凹槽，22、转动杆，23、限位座，24、连接杆，25、固定压板，26、第一永磁铁块，27、第二永磁铁块，28、连接块，29、教具放置盒，30、手柄，31、固定杆，32、放置筒。

具体实施方式

[0014] 下面将结合本实用新型实施例中的附图，对本实用新型实施例中的技术方案进行清楚、完整地描述，显然，所描述的实施例仅仅是本实用新型一部分实施例，而不是全部的实施例。基于本实用新型中的实施例，本领域普通技术人员在没有做出创造性劳动前提下所获得的所有其他实施例，都属于本实用新型保护的范围。

[0015] 请参阅图1-3，本实用新型提供一种技术方案：一种法律教学用具，包括教学板主体1，教学板主体1的底端固定安装有支撑杆20，支撑杆20的左侧固定安装有手柄30，通过手柄30可方便教学用具的移动，支撑杆20的右侧固定安装有教具放置盒29，通过教具放置盒29可对教学用具进行收纳放置，支撑杆20的底端固定安装有底座19，底座19的底端设有防滑棱8，通过防滑棱8可增加底座19放置的稳定性，教学板主体1的右侧固定安装有支撑板16，通过支撑板16可对放置座17进行支撑，支撑板16的顶端固定安装有放置座17，放置座17的内部底端固定安装有限位板15，限位板15的表面设有限位槽13，通过限位槽13可对滚珠12进行限位，限位槽13的内部安装有滚珠12，限位板15的顶端固定安装有固定架14，滚珠12的顶端固定安装有旋转座10，放置座17右侧固定安装有限位销11，限位销11贯穿放置座17和旋转座10的外壁，旋转座10的内部设有滑动槽18，通过滑动槽18可实现滚珠12的旋转，滑动槽18与滚珠12配合连接，旋转座10的顶端固定安装有放置板9，放置板9的顶端左侧固定安装有放置筒32，通过放置筒32可对安装杆4进行放置，放置筒32的内部安装有安装杆4，放置筒32的右侧固定安装有固定螺栓6，通过固定螺栓6可对安装杆4进行固定，固定螺栓6贯

穿放置筒32和安装杆4的外壁与固定螺母2相连，固定螺栓6与固定螺母2螺纹连接，安装杆4的顶端固定安装有连接帽3，连接帽3的顶端固定安装有教科书放置架5，教科书放置架5的内部设有凹槽21，通过凹槽21可对教科书进行放置，凹槽21的内部安装有第一永磁铁块26，教科书放置架5底端左右两侧均固定安装有转动杆22，通过转动杆22可实现固定压板25的旋转，转动杆22的左右两侧均固定安装有限位座23，通过限位座23可实现转动杆22的转动，转动杆22与限位座23配合连接，转动杆22的顶端固定安装有连接杆24，连接杆24的顶端固定安装有固定压板25，通过该固定压板25可对教科书进行限位，固定压板25的内部固定安装有第二永磁铁块27，通过第二永磁铁块27可对教科书进行固定放置，第二永磁铁块27与第一永磁铁块26磁性连接，教科书放置架5的底端左右两侧均固定安装有连接块28，连接块28的内部安装有固定杆31，通过固定杆31可实现连接块28的转动，连接块28与固定杆31转动连接，固定杆31的左右两侧均固定安装有固定座7，通过固定座7可对固定杆31进行固定。

[0016] 当需要改变教科书的位置时，向左侧旋转固定螺母2，将固定螺母2取下，将固定螺栓6从安装杆4和放置筒32上取下，向下推动教科书放置架5，教科书放置架5推动连接帽3向下运动，连接帽3推动安装杆4在放置筒32内部向下运动，同时教科书放置架5带动连接块28在固定杆31上转动，将固定螺栓6贯穿安装杆4和放置筒32，将固定螺母2安装在固定螺栓6上，向右侧旋转固定螺母2，将固定螺栓6进行固定，改变教科书放置架5的位置，从而改变教科书的位置，当需要改变教科书的角度时，通过取下限位销11，转动放置板9，放置板9带动旋转座10进行旋转，旋转座10带动滚珠12进行旋转，从而调节教科书放置架5上教课书的角度，当旋转到观看方便的角度时，将限位销11插入到放置座17的内部，将旋转座10进行固定。

[0017] 在本实用新型的描述中，需要理解的是，术语“同轴”、“底部”、“一端”、“顶部”、“中部”、“另一端”、“上”、“一侧”、“顶部”、“内”、“前部”、“中央”、“两端”等指示的方位或位置关系为基于附图所示的方位或位置关系，仅是为了便于描述本实用新型和简化描述，而不是指示或暗示所指的装置或元件必须具有特定的方位、以特定的方位构造和操作，因此不能理解为对本实用新型的限制。

[0018] 在本实用新型中，除非另有明确的规定和限定，术语“安装”、“设置”、“连接”、“固定”、“旋接”等术语应做广义理解，例如，能够是固定连接，也能够是可拆卸连接，或成一体；能够是机械连接，也能够是电连接；能够是直接相连，也能够通过中间媒介间接相连，能够是两个元件内部的连通或两个元件的相互作用关系，除非另有明确的限定，对于本领域的普通技术人员而言，能够根据具体情况理解上述术语在本实用新型中的具体含义。

[0019] 尽管已经示出和描述了本实用新型的实施例，对于本领域的普通技术人员而言，能够理解在不脱离本实用新型的原理和精神的情况下能够对这些实施例进行多种变化、修改、替换和变型，本实用新型的范围由所附权利要求及其等同物限定。

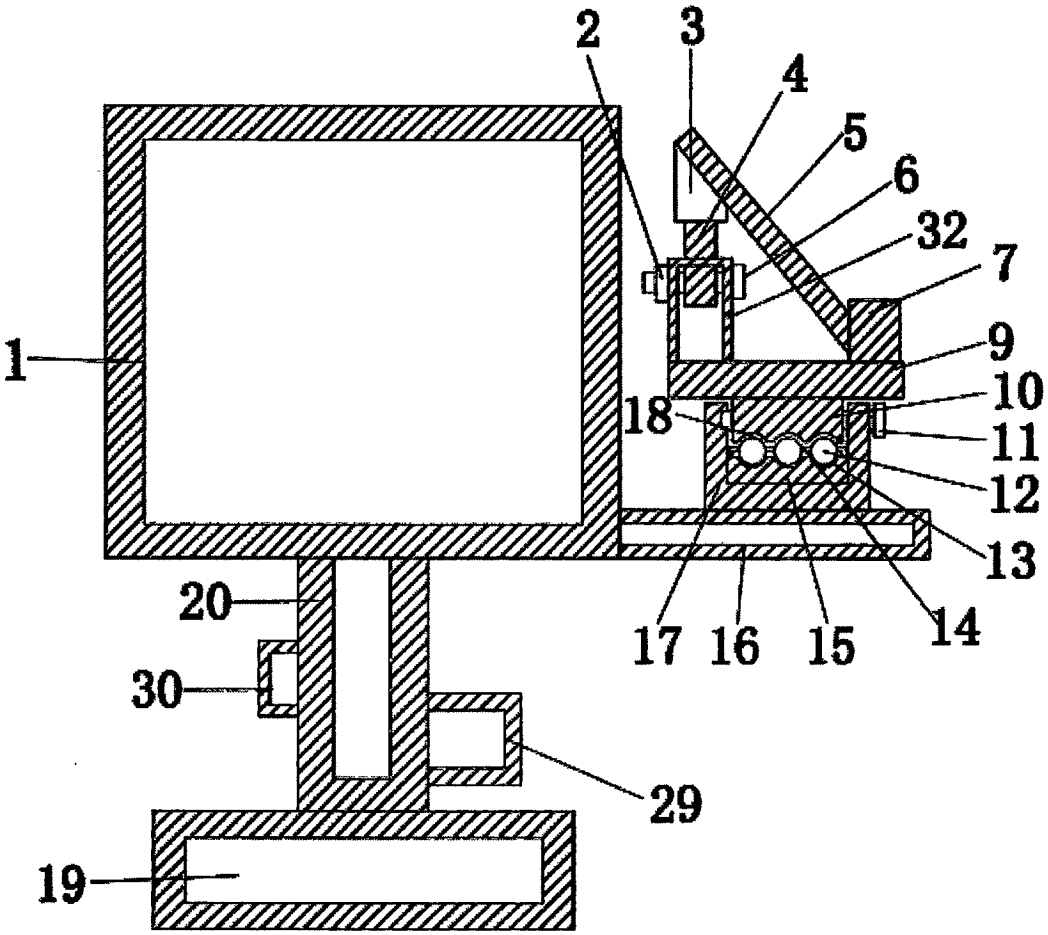

图1

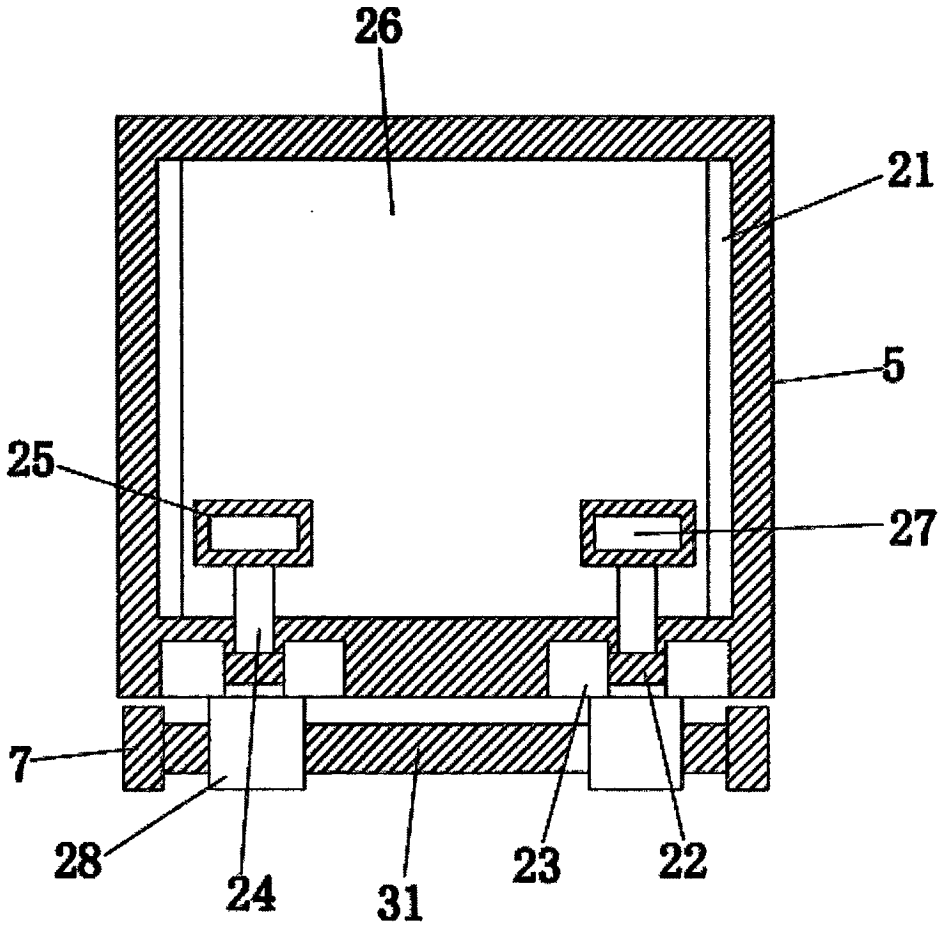

图2

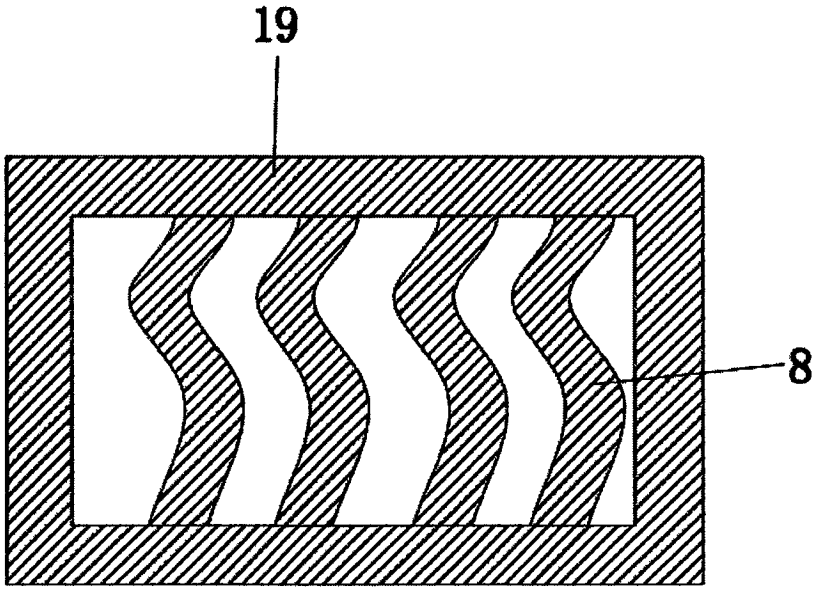

图3