(19)中华人民共和国国家知识产权局

(12)实用新型专利

(10)授权公告号 CN 203305226 U
(45)授权公告日 2013.11.27

(21)申请号 201320370638.5

(22)申请日 2013.06.26

(73)专利权人 无锡明珠钢球有限公司
地址 214142 江苏省无锡市新区硕放工业园里河路 15 号

(72)发明人 吴昊

(74)专利代理机构 北京中恒高博知识产权代理有限公司 11249
代理人 刘洪京

(51)Int.Cl.
B25J 15/10(2006.01)

(ESM)同样的发明创造已同日申请发明专利

权利要求书1页 说明书2页 附图4页

(54)实用新型名称

一种钢球夹持器

(57)摘要

本实用新型公开了一种钢球夹持器，包括有固定部和夹持部，所述夹持部的一端与固定部连接，所述夹持部为弧形板，所述夹持部远离固定部的一端设置有卡爪。本实用新型的有益效果为：本实用新型提供的钢球夹持器，在使用时，可将钢球置入夹持部内，以卡爪卡住，当需要取出钢球是，只需施力使弹簧产生形变，钢球即可掉出，使用方便且操作简单。

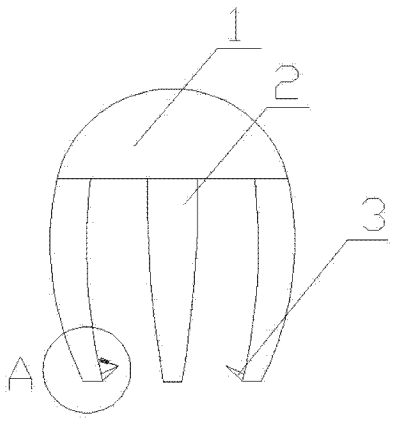

CN 203305226 U

1. 一种钢球夹持器，包括有固定部和夹持部，其特征在于，所述夹持部的一端与固定部连接，所述夹持部为弧形板，所述夹持部远离固定部的一端设置有卡爪。

2. 根据权利要求 1 所述的一种钢球夹持器，其特征在于，所述卡爪与夹持部之间的夹角小于 90 度。

3. 根据权利要求 2 所述的一种钢球夹持器，其特征在于，所述卡爪为三角形或半圆形。

4. 根据权利要求 3 所述的一种钢球夹持器，其特征在于，所述卡爪与夹持部之间设置有一弹簧，所述弹簧的一端设置于卡爪的游离端，另一端设置于夹持部内侧。

一种钢球夹持器

技术领域

[0001] 本实用新型涉及一种钢球夹持器。

背景技术

[0002] 钢球生产过程中，经常需要对质量不合格的钢球进行分拣，由于钢球表面光滑，很难将其取出或放入，以往都是通过人工手拣，但捡拾距离超过人手臂长度后，浪费人力且具有一定危险性。

发明内容

[0003] 本实用新型的目的就是针对上述现有技术中的缺陷，提供了一种可远距离轻松分拣钢球的钢球夹持器。

[0004] 为了实现上述目的，本实用新型提供的技术方案为：一种钢球夹持器，包括有固定部 1 和夹持部 2，所述夹持部 2 的一端与固定部 1 连接，所述夹持部 2 为弧形板，所述夹持部 2 远离固定部 1 的一端设置有卡爪 3。

[0005] 进一步的，上述的一种钢球夹持器，所述卡爪 3 与夹持部 2 之间的夹角小于 90 度。

[0006] 进一步的，上述的一种钢球夹持器，所述卡爪 3 为三角形或半圆形。

[0007] 进一步的，上述的一种钢球夹持器，所述卡爪 3 与夹持部 2 之间设置有一弹簧 4，所述弹簧 4 的一端设置于卡爪 3 的游离端，另一端设置于夹持部 2 内侧。

[0008] 本实用新型的有益效果为：本实用新型提供的钢球夹持器，在使用时，可将钢球置入夹持部内，以卡爪卡住，当需要取出钢球是，只需施力使弹簧产生形变，钢球即可掉出，使用方便且操作简单。

附图说明

[0009] 图 1 为钢球夹持器卡住钢球后的结构示意图。

[0010] 图 2 为钢球夹持器放出钢球时的结构示意图。

[0011] 图 3 为图 1 中 A 部分的放大示意图。

[0012] 图 4 为图 2 中 B 部分的放大示意图。

[0013] 图 5 为本实用新型实施例 2 提供的另一种实施方式的钢球夹持器示意图。

[0014] 其中，1 为固定部，2 为夹持部，3 为卡爪，4 为弹簧。

具体实施方式

[0015] 实施例 1：

[0016] 一种钢球夹持器，包括有固定部 1 和夹持部 2，夹持部 2 的一端与固定部 1 连接，夹持部 2 为弧形板，夹持部 2 远离固定部 1 的一端设置有卡爪 3，卡爪 3 与夹持部 2 之间的夹角小于 90 度，卡爪 3 为三角形，卡爪 3 与夹持部 2 之间设置有一弹簧 4，弹簧 4 的一端设置于卡爪 3 的游离端，另一端设置于夹持部 2 内侧。

[0017] 实施例 2 ：

[0018] 基本实施方式与实施例 1 相同，所不同之处在于，卡爪 3 为半圆形。

[0019] 最后应说明的是 ：以上所述仅为本实用新型的优选实施例而已，并不用于限制本实用新型，尽管参照前述实施例对本实用新型进行了详细的说明，对于本领域的技术人员来说，其依然可以对前述各实施例所记载的技术方案进行修改，或者对其中部分技术特征进行等同替换。凡在本实用新型的精神和原则之内，所作的任何修改、等同替换、改进等，均应包含在本实用新型的保护范围之内。

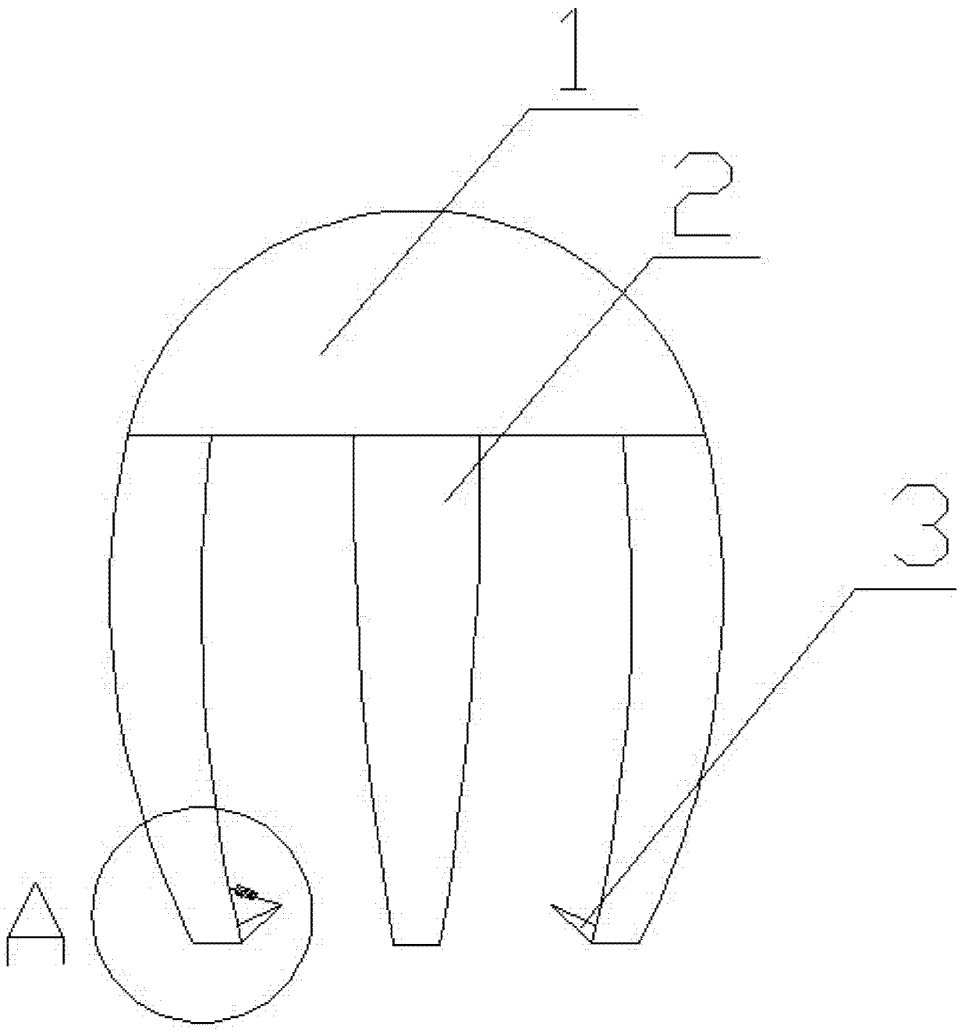

图 1

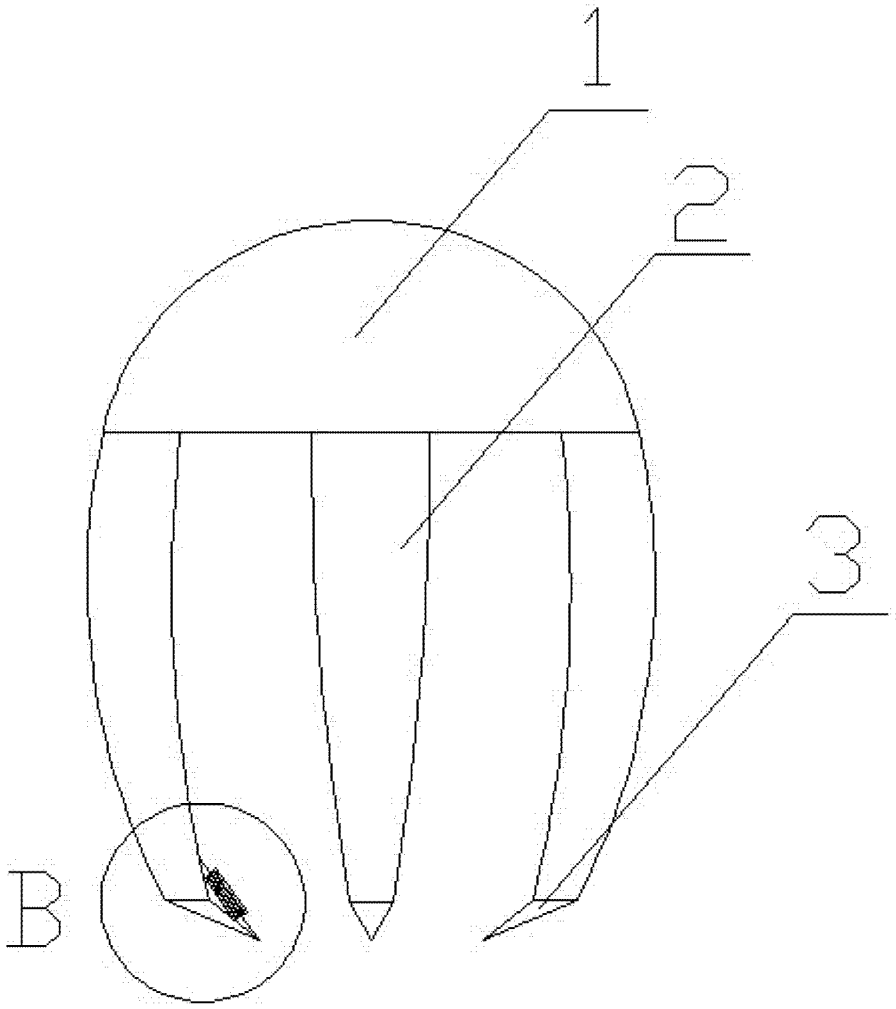

图 2

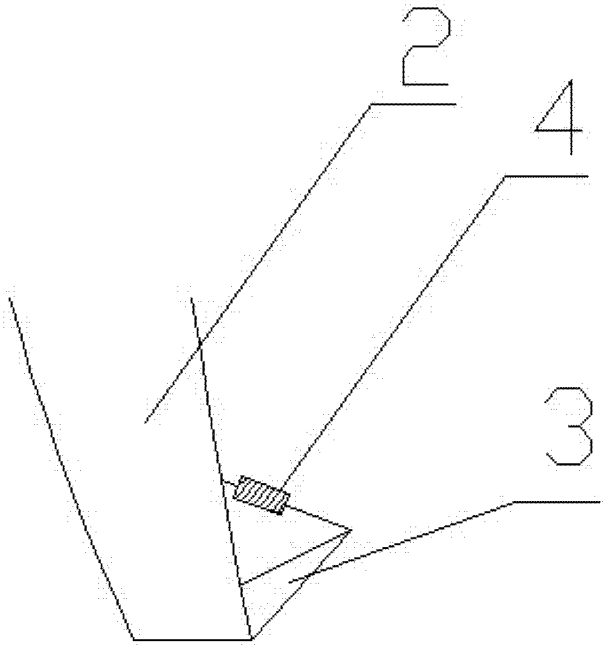

图 3

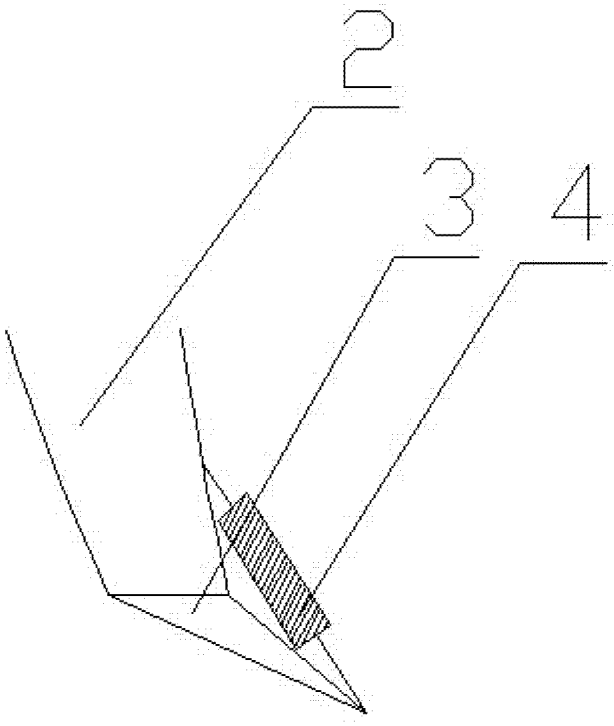

图 4

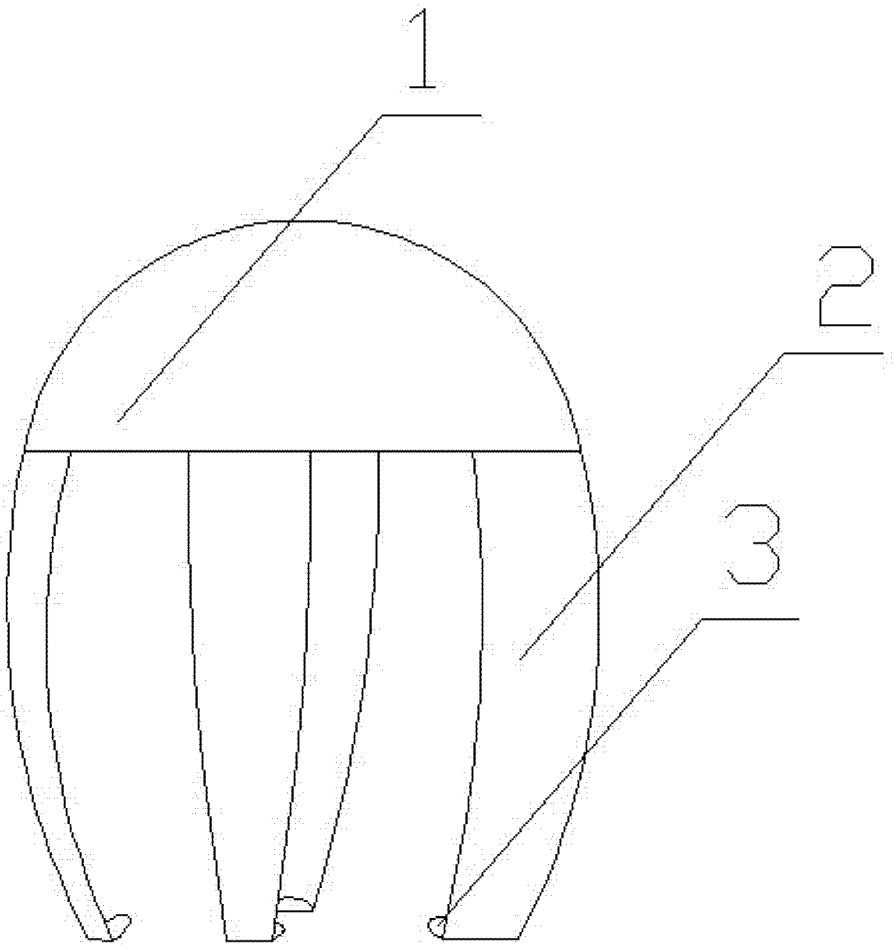

图 5