(19)国家知识产权局

(12)实用新型专利

(10)授权公告号 CN 216594533 U
(45)授权公告日 2022.05.24

(21)申请号 202123358257.9

(22)申请日 2021.12.29

(73)专利权人 山东东方龙的质量检测有限公司
地址 250000 山东省济南市市中区二环东路11117号院内D区

(72)发明人 祭福金 华斌 闫继远 梅荣华

(74)专利代理机构 山东宇立知识产权代理有限公司 37349
专利代理师 蔡岩岩

(51)Int.Cl.
G01N 3/08(2006.01)
G01N 3/02(2006.01)

权利要求书1页 说明书3页 附图1页

(54)实用新型名称

一种塑形管材耐压测定仪

(57)摘要

本实用新型公开了一种塑形管材耐压测定仪，涉及塑料管材检测技术领域，包括箱体，所述箱体包括控制部和测定腔；支撑板下端固定连接施压机构，所述施压机构下端固定连接T型柱，所述T型柱下侧左右两侧设有辅助伸缩杆，所述辅助伸缩杆下端设有弧形板，所述弧形板上端通过弹簧连接T型柱；所述弧形板下侧左右两侧设有连接块，所述连接块上设有T型槽，所述T型槽通过T型块连接上压板；所述测定腔内部下侧通过支撑柱连接下压板；施压机构进一步带动T型柱下移，辅助伸缩杆缩短，弹簧压缩，给予管材一定的缓冲力度，避免管材在极短的时间内承受较大的压力，根据需求，可拆卸更换上压板的规格，使其能适应测试管材的不同规格，确保测试的准确度。

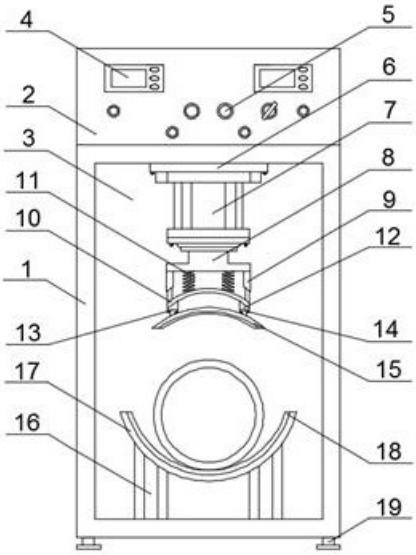

CN 216594533 U

1.一种塑形管材耐压测定仪,其特征在于,包括箱体(1),所述箱体(1)包括控制部(2)和测定腔(3),所述控制部(2)位于测定腔(3)的上侧;所述控制部(2)上设有显示屏(4)及控制按钮(5);所述测定腔(3)内部上侧通过螺钉连接支撑板(6),所述支撑板(6)下端固定连接施压机构(7),所述施压机构(7)下端固定连接T型柱(8),所述T型柱(8)下侧左右两侧设有辅助伸缩杆(9),所述辅助伸缩杆(9)下端设有弧形板(10),所述弧形板(10)上端通过弹簧(11)连接T型柱(8)下端;所述弧形板(10)下侧左右两侧设有连接块(12),所述连接块(12)上设有T型槽(13),所述T型槽(13)通过T型块(14)连接上压板(15);所述测定腔(3)内部下侧通过支撑柱(16)连接下压板(17);所述支撑柱(16)的数量为两个且位于下压板(17)左右两侧。

2.根据权利要求1所述的塑形管材耐压测定仪,其特征在于,所述辅助伸缩杆(9)与弧形板(10)连接处及辅助伸缩杆(9)的伸缩处均为弧形。

3.根据权利要求1所述的塑形管材耐压测定仪,其特征在于,所述弹簧(11)的数量为两个,且以T型块(14)的对称轴对称分布。

4.根据权利要求1所述的塑形管材耐压测定仪,其特征在于,所述上压板(15)及下压板(17)的表面均设有防滑垫(18)。

5.根据权利要求1所述的塑形管材耐压测定仪,其特征在于,所述测定腔(3)上设有开合门体。

6.根据权利要求1所述的塑形管材耐压测定仪,其特征在于,所述箱体(1)下端左右两侧设有支撑脚(19)。

一种塑形管材耐压测定仪

技术领域

[0001] 本实用新型涉及塑料管材检测技术领域，具体涉及一种塑形管材耐压测定仪。

背景技术

[0002] 在塑料管件管材生产完成之后，需要对同批生产完成的塑料管件管材进行抽样耐压检测，以确保塑料管件管材的生产质量。

[0003] 常用的一些塑料管件管材耐压测定仪大多使将管材夹持在固定装置上，通过对测试件进行不同程度的施压来横梁管材的治疗，而现有技术中的塑料管件管材耐压测定仪在测定过程中大多是直接通过两个夹板对测试件进行施压，这样的方式使测试件在极短的时间内承受较大的压力，测试件短时间内受到的不仅使预定的压力，还有惯性冲击力等等，从而无法准确的衡量测试件的耐压程度，而测试不准确往往会使一些合格的管材需要从新加工生产，不仅浪费大量的时间，而且耽误生产进度，造成不必要的经济损失。

[0004] 因此，有必要提供一种塑形管材耐压测定仪解决上述技术问题。

实用新型内容

[0005] 本实用新型解决的技术问题是提供一种具有操作便捷、实用性强的塑料管件管材耐压测定仪。

[0006] 为实现以上目的，本实用新型通过以下技术方案予以实现：一种塑形管材耐压测定仪，包括箱体，所述箱体包括控制部和测定腔，所述控制部位于测定腔的上侧；所述控制部上设有显示屏及控制按钮；所述测定腔内部上侧通过螺钉连接支撑板，所述支撑板下端固定连接施压机构，所述施压机构下端固定连接T型柱，所述T型柱下侧左右两侧设有辅助伸缩杆，所述辅助伸缩杆下端设有弧形板，所述弧形板上端通过弹簧连接T型柱下端；所述弧形板下侧左右两侧设有连接块，所述连接块上设有T型槽，所述T型槽通过T型块连接上压板；所述测定腔内部下侧通过支撑柱连接下压板；所述支撑柱的数量为两个且位于下压板左右两侧。

[0007] 优选的，所述辅助伸缩杆与弧形板连接处及辅助伸缩杆的伸缩处均为弧形。

[0008] 优选的，所述弹簧的数量为两个，且以T型柱的对称轴对称分布。

[0009] 优选的，所述上压板及下压板的表面均设有防滑垫。

[0010] 优选的，所述测定腔上设有开合门体。

[0011] 优选的，所述箱体下端左右两侧设有支撑脚。

[0012] 本实用新型的有益效果是，打开开合门体，将管材放在下压板上，施压机构带动T型柱下移，使上压板贴在管材表面，施压机构进一步带动T型柱下移，辅助伸缩杆缩短，弹簧压缩，给予管材一定的缓冲力度，避免管材在极短的时间内承受较大的压力，辅助伸缩杆缩短为最小时，上压板抵在辅助伸缩杆上，进行测试即可；根据需求，可拆卸更换上压板的规格，使其能适应测试管材的不同规格，确保测试的准确度。

附图说明

[0013] 为了更清楚地说明本实用新型实施例或现有技术中的技术方案，下面将对实施例或现有技术描述中所需要使用的附图作简单地介绍，显而易见地，下面描述中的附图仅是本实用新型的一些实施例，对于本领域普通技术人员来讲，在不付出创造性劳动性的前提下，还可以根据这些附图获得其他的附图。

[0014] 图1是本实用新型的结构示意图。

[0015] 图中，1.箱体，2.控制部，3.测定腔，4.显示屏，5.控制按钮，6.支撑板，7.施压机构，8.T型柱，9.辅助伸缩杆，10.弧形板，11.弹簧，12.连接块，13.T型槽，14.T型块，15.上压板，16.支撑柱，17.下压板，18.防滑垫，19.支撑脚。

具体实施方式

[0016] 为了使本实用新型的目的、技术方案及优点更加清楚明白，以下结合实施例，对本实用新型进行进一步详细说明。应当理解，此处所描述的具体实施例仅仅用以解释本实用新型，并不用于限定本实用新型。

[0017] 参照图1，本实施例提供一种塑形管材耐压测定仪，包括箱体1，所述箱体1包括控制部2和测定腔3，所述控制部2位于测定腔3的上侧；所述控制部2上设有显示屏4及控制按钮5，通过显示屏4及控制按钮5控制该装置，其电路结构及电路连接方式已是本领域公开的现有技术，在此不再赘述；所述测定腔3内部上侧通过螺钉连接支撑板6，所述支撑板6下端固定连接施压机构7，所述施压机构7下端固定连接T型柱8，施压机构7可带动T型柱8下移，对管材进行耐压测定；所述T型柱8下侧左右两侧设有辅助伸缩杆9，所述辅助伸缩杆9下端设有弧形板10，所述弧形板10上端通过弹簧11连接T型柱8下端，辅助伸缩杆9缩短至弧形板10贴合在辅助伸缩杆9的第一节表面，增加弧形板10与辅助伸缩杆9的接触面，以确保其稳定；所述弧形板10下侧左右两侧设有连接块12，所述连接块12上设有T型槽13，所述T型槽13通过T型块14连接上压板15，通过T型块14可插接T型槽13，可对上压板15进行更换，使其适配被测管材的规格；所述测定腔3内部下侧通过支撑柱16连接下压板17；所述支撑柱16的数量为两个且位于下压板17左右两侧。

[0018] 所述辅助伸缩杆9与弧形板10连接处及辅助伸缩杆9的伸缩处均为弧形，确保弧形板10与辅助伸缩杆9贴合时能达到全面贴合，增加其稳定性，增加测定准度；所述弹簧11的数量为两个，且以T型柱8的对称轴对称分布，进一步增加弧形板10的稳定性；所述上压板15及下压板17的表面均设有防滑垫18，增加防滑度，避免与管材接触时打滑；所述测定腔3上设有开合门体，通过开合门体打开或关闭测定腔3；所述箱体1下端左右两侧设有支撑脚19，用于支撑箱体1。

[0019] 本实用新型使用时，打开开合门体，将管材放在下压板17上，施压机构7带动T型柱8下移，使上压板15贴在管材表面，施压机构7进一步带动T型柱8下移，辅助伸缩杆9缩短，弹簧11压缩，辅助伸缩杆9缩短为最小时，上压板15抵在辅助伸缩杆9上，进行测试即可。

[0020] 当然，上述说明也并不仅限于上述举例，本实用新型未经描述的技术特征可以通过或采用现有技术实现，在此不再赘述；以上实施例及附图仅用于说明本实用新型的技术方案并非是对本实用新型的限制，参照优选的实施方式对本实用新型进行了详细说明，本领域的普通技术人员应当理解，本技术领域的普通技术人员在本实用新型的实质范围内所

做出的变化、改型、添加或替换都不脱离本实用新型的宗旨，也应属于本实用新型的权利要求保护范围。

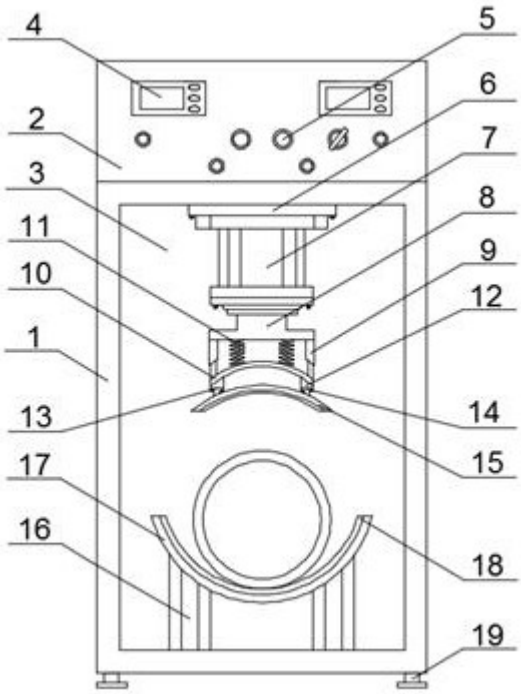

图1