(19)中华人民共和国国家知识产权局

(12)实用新型专利

(10)授权公告号 CN 203684972 U
(45)授权公告日 2014.07.02

(21)申请号 201420022171.X

(22)申请日 2014.01.14

(73)专利权人 江苏金百合门窗科技有限公司
地址 213023 江苏省常州市钟楼经济开发区北港街道松涛路53号

(72)发明人 徐春平 张伟 徐良 黄小红

(74)专利代理机构 常州市维益专利事务所 32211
代理人 王凌霄

(51)Int.Cl.
E06B 5/16(2006.01)
E06B 1/16(2006.01)
E06B 3/263(2006.01)
E06B 3/58(2006.01)
E06B 7/14(2006.01)

权利要求书1页 说明书2页 附图1页

(54)实用新型名称

铝合金门窗

(57)摘要

本实用新型涉及建筑门窗技术领域，尤其是一种铝合金门窗。这种铝合金门窗，包括门窗框、门窗扇和门窗扇框；所述门窗框包括上框和下框，门窗扇框包括用于门窗扇的玻璃安装的上扇框和下扇框，玻璃与上扇框和下扇框安装处设有密封条，密封条尾部延伸至上扇框和下扇框的内壁，密封条靠近室内的一侧设有可拆卸的内扇压条。本实用新型结构简单，设计合理，具有良好的隔音、通风、隔热、安全、环保、水密等多种功能，提高外窗保温性能，同时提高外窗节能功能。

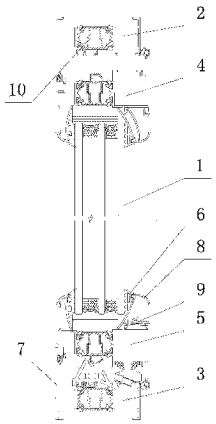

CN 203684972 U

1. 一种铝合金门窗，包括固定在建筑门窗预留洞口的门窗框、门窗扇（1）和设置在门窗框与门窗扇（1）之间的门窗扇框，在其特征在于：

所述门窗框包括上框（2）和下框（3），门窗扇框包括用于门窗扇的玻璃安装的上扇框（4）和下扇框（5），玻璃与上扇框（4）和下扇框（5）安装处设有密封条（6），密封条（6）尾部延伸至上扇框（4）和下扇框（5）的内壁，密封条（6）靠近室内的一侧设有可拆卸的内扇压条（8）。

2. 根据权利要求 1 所述的铝合金门窗，其特征在于：所述下扇框（5）设置有用于泄水的排水孔（7），排水孔（7）的位置高于下框（3）。

3. 根据权利要求 1 所述的铝合金门窗，其特征在于：所述的门窗框和门窗扇框均为设有隔热条腔体，隔热条腔体内穿插设有框体隔热条（10）将隔热条腔体分为多个腔体。

铝合金门窗

技术领域

[0001] 本实用新型涉及建筑门窗技术领域，尤其是一种铝合金门窗。

背景技术

[0002] 建筑门窗是建筑门窗中外围保护的重要部分，要承担隔音、通风、隔热、环保、气密、水密等多种功能，少了其中一项，即成为门窗功能的欠缺、居住环境条件欠佳的问题。传统的建筑门窗，由于结构简单，防水、隔热效果不佳。

实用新型内容

[0003] 本实用新型要解决的技术问题是：克服现有技术中之不足，提供一种结构简单，具有隔热和防水效果好的铝合金门窗。

[0004] 本实用新型解决其技术问题所采用的技术方案是：一种铝合金门窗，包括固定在建筑门窗预留洞口的门窗框、门窗扇和设置门窗框和门窗扇之间的门窗扇框；

[0005] 所述门窗框包括上框和下框，门窗扇框包括用于门窗扇的玻璃安装的上扇框和下扇框，玻璃与上扇框和下扇框安装处设有密封条，密封条尾部延伸至上扇框和下扇框的内壁，密封条靠近室内的一侧设有可拆卸的内扇压条。

[0006] 进一步地，为了能更好的排水，所述下扇框设置有用于泄水的排水孔，排水孔的位置高于下框。

[0007] 进一步地，为了降低空气中的热传导速度，门窗框和门窗扇框采用断桥铝合金框体，框体内设有隔热条腔体，在隔热条腔体设有穿插的隔热条将隔热条腔体分为多个腔体。

[0008] 本实用新型的有益效果是：本实用新型结构简单，设计合理，具有良好的隔音、通风、隔热、安全、环保、水密等多种功能，提高外窗保温性能，同时提高外窗节能功能。

附图说明

[0009] 下面结合附图和实施方式对本实用新型进一步说明。

[0010] 图 1 是本实用新型的结构示意图。

[0011] 图中 1. 门窗扇，2. 上框，3. 下框，4. 上扇框，5. 下扇框，6. 密封条，7. 排水孔，8. 内扇压条，9. 窗扇铝制卡扣，10. 框体隔热条。

具体实施方式

[0012] 现在结合附图对本实用新型作进一步的说明。这些附图均为简化的示意图仅以示意方式说明本实用新型的基本结构，因此其仅显示与本实用新型有关的构成。

[0013] 如图 1 所示的铝合金门窗，包括固定在建筑门窗预留洞口的门窗框、门窗扇 1 和设置门窗框和门窗扇 1 之间的门窗扇框。门窗扇 1 为内平开窗，其中门窗扇 1 中的玻璃采用三玻两腔中空玻璃。

[0014] 门窗框包括上框 2 和下框 3，门窗扇框包括用于门窗扇的玻璃安装的上扇框 4 和下

扇框 5，玻璃与上扇框 4 和下扇框 5 安装处设有密封条 6，密封条 6 尾部延伸至上扇框 4 和下扇框 5 的内壁，密封条 6 靠近室内的一侧设有可拆卸的内扇压条 8，内扇压条 8 通过自带的窗扇铝制卡扣 9 连接在上扇框 4 和下扇框 5 上。采用密封条 6 和内扇压条 8 不仅能同时对门窗扇 1 支撑，保证门窗扇 1 与上上扇框 4 和下扇框 5 的连接，以防门窗扇 1 意外脱落而造成事故，同时提高了门窗的气密、水密性能。

[0015] 雨水淋落在门窗上，会从间隙内渗入，积聚在一起，下扇框 5 设置有用于泄水的排水孔 7，排水孔 7 位于在下框 3 底边上方 5mm 处，这样的设计能够达到更好的排水效果。

[0016] 为了降低空气中的热传导速度，门窗框和门窗扇框均采用断桥铝合金框体内框体，设有隔热条腔体，隔热条腔体内穿插设有框体隔热条 10 将隔热条腔体分为多个腔体。

[0017] 上述实施方式只为说明本实用新型的技术构思及特点，其目的在于让熟悉此项技术的人士能够了解本实用新型的内容并加以实施，并不能以此限制本实用新型的保护范围，凡根据本实用新型精神实质所作的等效变化或修饰，都应涵盖在本实用新型的保护范围内。

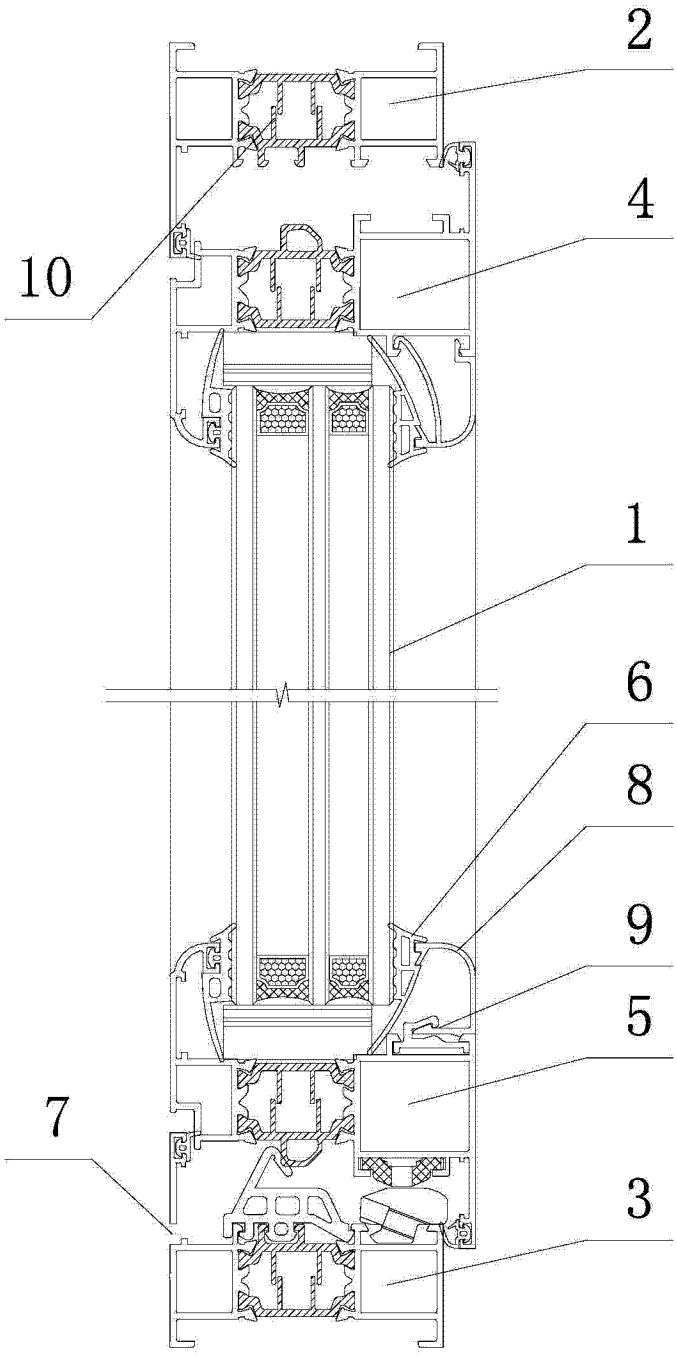

图 1