(19)中华人民共和国国家知识产权局

(12)实用新型专利

(10)授权公告号 CN 207121256 U
(45)授权公告日 2018.03.20

(21)申请号 201721063833.8

(22)申请日 2017.08.24

(73)专利权人 重庆市万州区秉诚印务有限公司
地址 404100 重庆市万州区沙河街道上坪村1组16号

(72)发明人 黎长成

(74)专利代理机构 北京久维律师事务所 11582
代理人 邢江峰

(51)Int.Cl.
B65H 5/02(2006.01)
B65H 5/22(2006.01)

权利要求书1页 说明书3页 附图1页

(54)实用新型名称

一种印刷机械的入纸装置

(57)摘要

本实用新型公开了一种印刷机械的入纸装置，包括传送带和入纸口，所述入纸口安装在传送带的左上方，所述传送带的左下方设置有毛刷，所述毛刷的下方设置有固定架，纸张传动装置包括传送带和传送带驱动装置，因此在传送带上开设有若干透气孔，在传送带的下方还设有负压装置，由于在输送带下方形成一个负压环境，能够把纸张吸附在输送带上，纸张端头不容易上翘，中部也不会凸起，这样就能顺利进入到入纸口，使得纸张的输送更加方便高效，而且在传送带的下方安装了毛刷，这样毛刷就可以时刻的对转动的传送带进行清扫，这样就可以保持传送带的清洁，使得传送带能够更好的传送纸张，提高了印刷机械的入纸装置的使用性能。

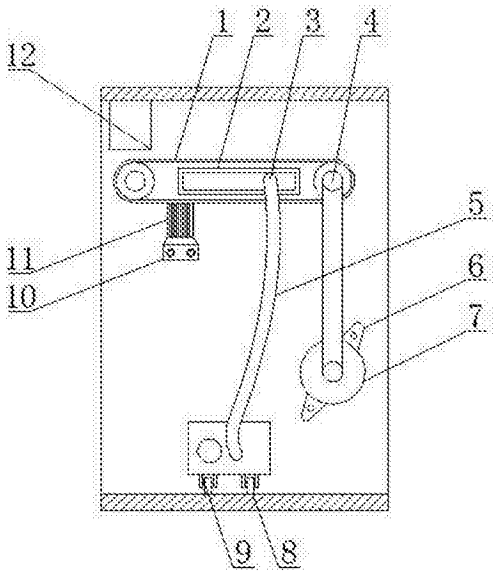

CN 207121256 U

1.一种印刷机械的入纸装置，包括传送带(1)和入纸口(12)，其特征在于：所述入纸口(12)安装在传送带(1)的左上方，所述传送带(1)的左下方设置有毛刷(11)，所述毛刷(11)的下方设置有固定架(10)，所述传送带(1)的内部设置有负压装置(2)，所述传送带(1)的内部靠近负压装置(2)的左右两侧设置有动力传递轮(4)，所述负压装置(2)的前方设置有气口(3)，所述气口(3)的下方设置有气管(5)，所述气管(5)的下方设置有负压器(9)，所述负压器(9)的下方设置有支架(8)，所述动力传递轮(4)的下方设置有旋转电机(7)，所述旋转电机(7)的上下两侧设置有电机固定架(6)，所述传送带(1)上设置有带体(14)，所述带体(14)上设置有透气孔(15)，所述带体(14)的上方设置有上边(13)，所述带体(14)的下方设置有下边(16)，所述负压器(9)和旋转电机(7)均与外部电源电性连接。

2.根据权利要求1所述的一种印刷机械的入纸装置，其特征在于：所述上边(13)和下边(16)通过带体(14)连接。

3.根据权利要求1所述的一种印刷机械的入纸装置，其特征在于：所述负压装置(2)和负压器(9)通过气管(5)连接。

4.根据权利要求1所述的一种印刷机械的入纸装置，其特征在于：所述动力传递轮(4)和旋转电机(7)通过皮带传动连接。

5.根据权利要求1所述的一种印刷机械的入纸装置，其特征在于：所述动力传递轮(4)共设置有两个，且两个动力传递轮(4)均安装在传送带(1)的内部。

6.根据权利要求1所述的一种印刷机械的入纸装置，其特征在于：所述电机固定架(6)和旋转电机(7)通过焊接方式连接。

一种印刷机械的入纸装置

技术领域

[0001] 本实用新型属于印刷机械的入纸装置相关技术领域，具体涉及一种印刷机械的入纸装置。

背景技术

[0002] 印刷文字和图像的机器。现代印刷机一般由装版、涂墨、压印、输纸(包括折叠)等机构组成。它的工作原理是：先将要印刷的文字和图像制成印版，装在印刷机上，然后由人工或印刷机把墨涂敷于印版上有文字和图像的地方，再直接或间接地转印到纸或其他承印物(如纺织品、金属板、塑胶、皮革、木板、玻璃和陶瓷)上，从而复制出与印版相同的印刷品。印刷机的发明和发展，对于人类文明和文化的传播具有重要作用。

[0003] 现有技术的印刷机械的入纸装置存在以下问题：普通印刷机器入纸装置复杂，容易翘动，容易松，导致纸张不容易进入入纸口，浪费时间，浪费人力。

实用新型内容

[0004] 本实用新型的目的在于提供一种印刷机械的入纸装置，以解决上述背景技术中提出的输送纸张不稳定的问题。

[0005] 为实现上述目的，本实用新型提供如下技术方案：一种印刷机械的入纸装置，包括传送带和入纸口，所述入纸口安装在传送带的左上方，所述传送带的左下方设置有毛刷，所述毛刷的下方设置有固定架，所述传送带的内部设置有负压装置，所述传送带的内部靠近负压装置的左右两侧设置有动力传递轮，所述负压装置的前方设置有气口，所述气口的下方设置有气管，所述气管的下方设置有负压器，所述负压器的下方设置有支架，所述动力传递轮的下方设置有旋转电机，所述旋转电机的上下两侧设置有电机固定架，所述传送带上设置有带体，所述带体上设置有透气孔，所述带体的上方设置有上边，所述带体的下方设置有下边，所述负压器和旋转电机均与外部电源电性连接。

[0006] 优选的，所述上边和下边通过带体连接。

[0007] 优选的，所述负压装置和负压器通过气管连接。

[0008] 优选的，所述动力传递轮和旋转电机通过皮带传动连接。

[0009] 优选的，所述动力传递轮共设置有两个，且两个动力传递轮均安装在传送带的内部。

[0010] 优选的，所述电机固定架和旋转电机通过焊接方式连接。

[0011] 与现有技术相比，本实用新型的有益效果是：本实用新型涉及一种印刷机械入纸装置的纸张铺放装置，使得纸张能服帖在传送带上顺利进入到入纸口，所以纸张传动装置包括传送带和传送带驱动装置，因此在传送带上开设有若干透气孔，在传送带的下方还设有负压装置，由于在传送带下方形成一个负压环境，能够把纸张吸附在传送带上，纸张端头不容易上翘，中部也不会凸起，这样就能顺利进入到入纸口，使得纸张的输送更加方便高效，而且在传送带的下方安装了毛刷，这样毛刷就可以时刻的对转动的传送带进行清扫，这

样就可以保持传送带的清洁，使得传送带能够更好的传送纸张，提高了印刷机械的入纸装置的使用性能。

附图说明

[0012] 图1为本实用新型的结构示意图；

[0013] 图2为本实用新型的传送带结构示意图；

[0014] 图中：1-传送带、2-负压装置、3-气口、4-动力传递轮、5-气管、6-电机固定架、7-旋转电机、8-支架、9-负压器、10-固定架、11-毛刷、12-入纸口、13-上边、14-带体、15-透气孔、16-下边。

具体实施方式

[0015] 下面将结合本实用新型实施例中的附图，对本实用新型实施例中的技术方案进行清楚、完整地描述，显然，所描述的实施例仅仅是本实用新型一部分实施例，而不是全部的实施例。基于本实用新型中的实施例，本领域普通技术人员在没有做出创造性劳动前提下所获得的所有其他实施例，都属于本实用新型保护的范围。

[0016] 请参阅图1-2，本实用新型提供一种技术方案：一种印刷机械的入纸装置，包括传送带1和入纸口12，入纸口12安装在传送带1的左上方，传送带1的左下方设置有毛刷11，毛刷11的下方设置有固定架10，传送带1的内部设置有负压装置2，传送带1的内部靠近负压装置2的左右两侧设置有动力传递轮4，负压装置2的前方设置有气口3，气口3的下方设置有气管5，气管5的下方设置有负压器9，负压器9的下方设置有支架8，动力传递轮4的下方设置有旋转电机7，旋转电机7的上下两侧设置有电机固定架6，传送带1上设置有带体14，带体14上设置有透气孔15，带体14的上方设置有上边13，带体14的下方设置有下边16，负压器9和旋转电机7均与外部电源电性连接。

[0017] 为了能够更好的连接，本实用新型中，优选的，上边13和下边16通过带体14连接。

[0018] 为了能够更好的抽气，本实用新型中，优选的，负压装置2和负压器9通过气管5连接。

[0019] 为了能够更好的旋转，本实用新型中，优选的，动力传递轮4和旋转电机7通过皮带传动连接。

[0020] 为了能够更好的传动，本实用新型中，优选的，动力传递轮4共设置有两个，且两个动力传递轮4均安装在传送带1的内部。

[0021] 为了连接更加的牢固，本实用新型中，优选的，电机固定架6和旋转电机7通过焊接方式连接。

[0022] 本实用新型的工作原理及使用流程：本实用新型安装好过后，把入纸装置安装在印刷机械上，然后打开入纸装置的控制开关，这时旋转电机7就会开始旋转，然后旋转的旋转电机7就会通过皮带带动动力传递伦4传动，然后转动的动力传递轮4就会带动传送带1转动，传动的传送带1从而就可以进行纸张的输送，而且在传送带1上开设有若干透气孔15，在传送带1的下方还设有负压装置2，由于在传送带1下方形成一个负压环境，能够把纸张吸附在传送带1上，纸张端头不容易上翘，中部也不会凸起，这样就能顺利进入到入纸口12，而且在传送带1的下方安装了毛刷11，这样毛刷11就可以时刻对传送带1进行清扫，使得传送带1

可以时刻保持干净清洁，使得传送带1能够更好的输送纸张。

[0023] 尽管已经示出和描述了本实用新型的实施例，对于本领域的普通技术人员而言，可以理解在不脱离本实用新型的原理和精神的情况下可以对这些实施例进行多种变化、修改、替换和变型，本实用新型的范围由所附权利要求及其等同物限定。

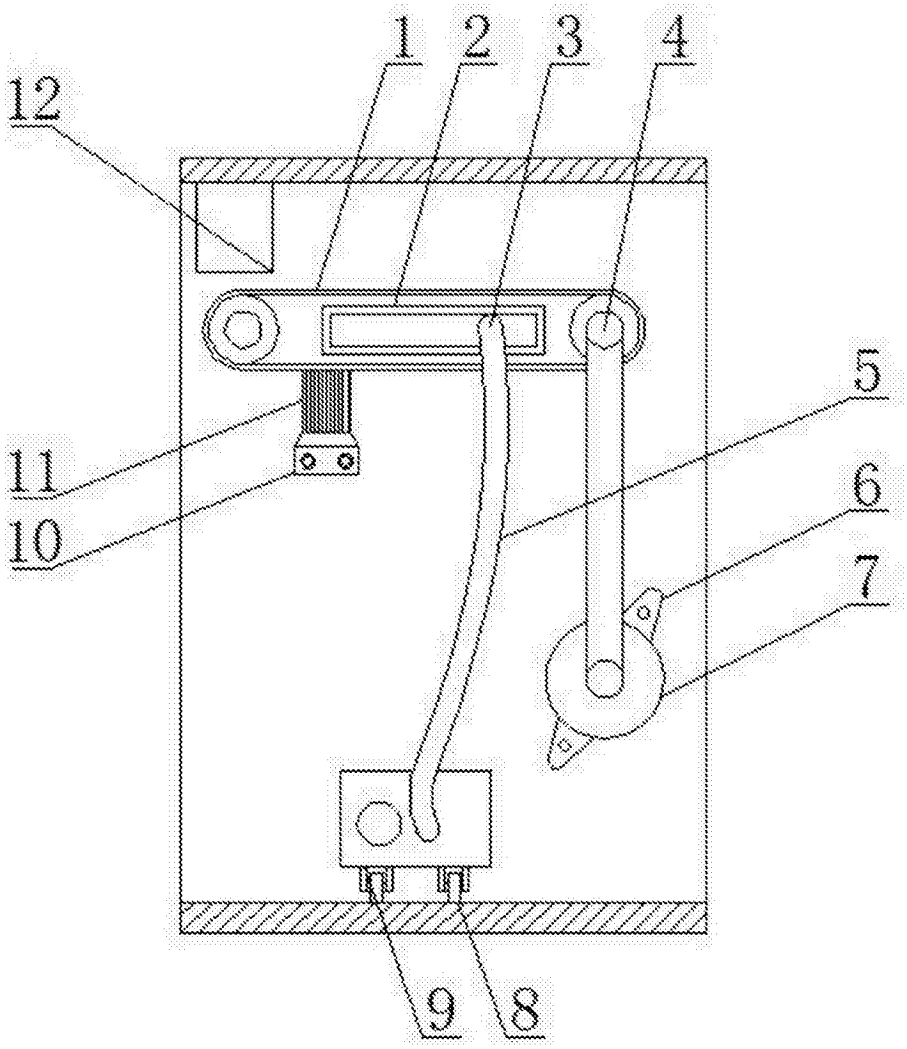

图1

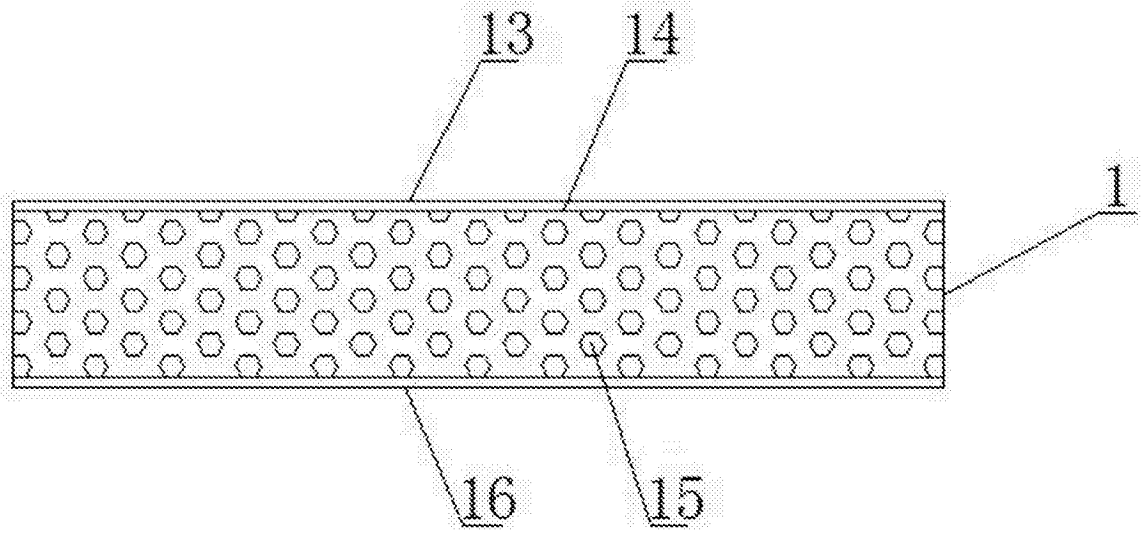

图2