(19)中华人民共和国国家知识产权局

(12)发明专利

(10)授权公告号 CN 111110481 B
(45)授权公告日 2021.03.19

(21)申请号 202010024077.8
(22)申请日 2020.01.08
(65)同一申请的已公布的文献号
申请公布号 CN 111110481 A
(43)申请公布日 2020.05.08
(73)专利权人 广东博方众济医疗科技有限公司
地址 528000 广东省佛山市顺德区北滘镇顺江居委会北滘工业园骏业东路11号东面办公室二楼201-25(住所申报)
(72)发明人 王振乾 李晓东 徐辉任
(74)专利代理机构 北京超凡宏宇专利代理事务所(特殊普通合伙) 11463
代理人 唐菲
(51)Int.Cl.
A61G 7/10(2006.01)

(56)对比文件
CN 108606863 A,2018.10.02
US 2018036190 A1,2018.02.08
CN 110368229 A,2019.10.25
CN 208511306 U,2019.02.19
CN 209122585 U,2019.07.19

审查员 李洁

权利要求书1页 说明书7页 附图4页

(54)发明名称

用于移乘器的安全绑带、身体防护结构以及移乘器

(57)摘要

本申请提供一种用于移乘器的安全绑带、身体防护结构以及移乘器，涉及助行设备技术领域。用于移乘器的身体防护结构包括腋托、腋托防护带以及安全绑带；腋托用于托住使用者的腋窝；腋托防护带用于与腋托连接并围合成环状，腋托防护带用于为使用者背部提供支撑；安全绑带包括用于支撑腰部的环状腰托和用于支撑腿部的两个环状腿托，腰托与腋托连接，每个腿托与腰托均通过连接带组件连接，连接带组件被构造成支撑臀部。其能够对使用者的上半身和下半身均进行较好地防护。

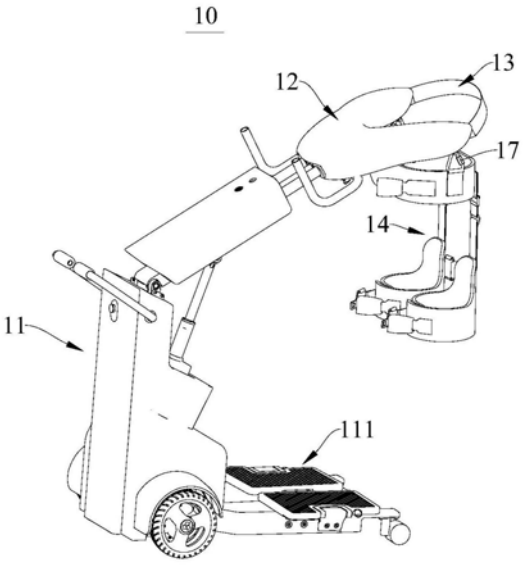

CN 111110481 B

1.一种用于移乘器的身体防护结构,其特征在于,包括:

用于托住使用者的腋窝的腋托;

腋托防护带,所述腋托防护带用于与所述腋托连接并围合成环状,所述腋托防护带用于为使用者背部提供支撑;以及

用于移乘器的安全绑带,所述安全绑带包括用于支撑腰部的环状腰托和用于支撑腿部的两个环状腿托,所述腰托用于与移乘器的腋托连接,每个所述腿托与所述腰托均通过连接带组件连接,所述连接带组件被构造成支撑臀部;所述腰托与所述腋托连接。

2.根据权利要求1所述的用于移乘器的身体防护结构,其特征在于,所述连接带组件被构造成长度可调节。

3.根据权利要求2所述的用于移乘器的身体防护结构,其特征在于,所述连接带组件包括第一连接带、连接扣环和调节扣,所述连接扣环连接于所述腰托,所述第一连接带包括第一连接段和第二连接段,所述第一连接段的一端与所述腿托连接,所述第二连接段的一端穿绕于所述连接扣环,所述第一连接段和所述第二连接段均穿绕于调节扣,以调节所述第一连接段的长度。

4.根据权利要求1-3任一项所述的用于移乘器的身体防护结构带,其特征在于,两个所述腿托通过第二连接带连接,所述第二连接带与所述连接带组件设置于所述安全绑带的同一侧。

5.根据权利要求4所述的用于移乘器的身体防护结构,其特征在于,所述第二连接带包括第三连接段和第四连接段,所述第三连接段的一端与所述第四连接段的一端分别与两个所述腿托连接,所述第三连接段的另一端与所述第四连接段的另一端插扣连接。

6.根据权利要求1所述的用于移乘器的身体防护结构,其特征在于,所述腰托包括腰带、第一连接部件和第二连接部件,所述第一连接部件和所述第二连接部件分别连接于所述腰带的相对两端,所述第一连接部件和所述第二连接部件可拆卸连接。

7.根据权利要求6所述的用于移乘器的身体防护结构,其特征在于,所述腰带包括相对设置的第一表面和第二表面,所述腰带的一端的所述第一表面以及所述腰带的另一端的所述第二表面均设置有腰带魔术贴,且所述腰带连接有插扣组件,所述插扣组件包括能够相互插接的腰带公头和腰带母头,所述腰带公头和所述腰带母头分别连接于所述腰带的第一连接点和第二连接点,所述第一连接点和所述第二连接点间隔设置。

8.根据权利要求1-3任一项所述用于移乘器的身体防护结构,其特征在于,所述腿托包括腿带、第三连接部件和第四连接部件,所述第三连接部件和所述第四连接部件分别连接于所述腿带的相对两端,所述第三连接部件和所述第四连接部件可拆卸连接。

9.一种移乘器,其特征在于,包括移乘器主体以及权利要求1~8任一项所述的用于移乘器的身体防护结构,所述腋托安装于移乘器主体,所述移乘器主体包括脚踏板。

用于移乘器的安全绑带、身体防护结构以及移乘器

技术领域

[0001] 本申请涉及助行设备技术领域，具体而言，涉及一种用于移乘器的安全绑带、身体防护结构以及移乘器。

背景技术

[0002] 移乘器可以用于转移身体活动能力缺失的病人或老人，从而减轻护理人员负担，例如，在床与轮椅之间转移、在轮椅与马桶之间转移、在轮椅与洗浴设备之间转移等。转移过程中，需要对使用者身体进行保护，避免出现摔倒、滑落等危险。

发明内容

[0003] 本申请实施例在于提供一种用于移乘器的安全绑带、身体防护结构以及移乘器，其能够对使用者进行较好地防护。

[0004] 本申请实施例是这样实现的：

[0005] 第一方面，本申请实施例提供一种用于移乘器的安全绑带，安全绑带包括用于支撑腰部的环状腰托和用于支撑腿部的两个环状腿托，腰托用于与移乘器的腋托连接，每个腿托与腰托均通过连接带组件连接，连接带组件被构造成支撑臀部。

[0006] 在上述技术方案中，将腰托与腋托连接后，通过腰托为使用者的腰部提供支撑，腿托与腰托连接，两个腿托能够支撑两个腿部，通过连接带组件为使用者的臀部提供支撑，腰托和腿托通过连接带组件形成一体结构，可以较好地保证使用者的安全。

[0007] 在一种可能的实施方案中，连接带组件被构造成长度可调节。

[0008] 在上述技术方案中，由于连接带组件的长度可调节，则可以通过调节连接带组件的长度来适应不同体型身高的使用者。

[0009] 在一种可能的实施方案中，连接带组件包括第一连接带、连接扣环和调节扣，连接扣环连接于腰托，第一连接带包括第一连接段和第二连接段，第一连接段的一端与腿托连接，第二连接段的一端穿绕于连接扣环，第一连接段和第二连接段均穿绕于调节扣，以调节第一连接段的长度。

[0010] 在上述技术方案中，连接扣环与腰托连接，第一连接段的一端与腿托连接，第二连接段的一端穿绕于连接扣环，从而实现腰托与腿托的连接。第二连接段的一端穿绕于连接扣环，第一连接段和第二连接段均穿绕于调节扣，从而通过拉动第二连接段的另一端可以调节第一连接段的长度，以适应不同体型身高的使用者。

[0011] 在一种可能的实施方案中，两个腿托通过第二连接带连接，第二连接带与连接带组件设置于安全绑带的同一侧。

[0012] 在上述技术方案中，由于第二连接带与连接带组件设置于安全绑带的同一侧，即意味着使用时第二连接带在使用者的腿后部，腿部弯曲时避免对腿前部造成紧绷感。第二连接带能够限制两个腿托绕着大腿转动，保证连接带组件始终与人体大腿后侧和臀部后侧贴合，稳定移乘过程中人体形成的坐姿。

[0013] 在一种可能的实施方案中，第二连接带包括第三连接段和第四连接段，第三连接段的一端与第四连接段的一端分别与两个腿托连接，第三连接段的另一端与第四连接段的另一端插扣连接。

[0014] 在上述技术方案中，通过第三连接段和第四连接段分别与两个腿托连接，再通过第三连接段的另一端与第四连接段的另一端插扣连接，能够将两个腿托连接，保证连接带组件始终与人体大腿后侧和臀部后侧贴合，稳定移乘过程中人体形成的坐姿。另外，由于第三连接段和第四连接段插扣连接，则能够将第三连接段和第四连接段分离，方便使用者对腿托的穿戴。

[0015] 在一种可能的实施方案中，腰托包括腰带、第一连接部件和第二连接部件，第一连接部件和第二连接部件分别连接于腰带的相对两端，第一连接部件和第二连接部件可拆卸连接。

[0016] 在上述技术方案中，通过第一连接部件和第二连接部件可拆卸连接，方便使用者将腰托套上或者取下。

[0017] 在一种可能的实施方案中，腰带包括相对设置的第一表面和第二表面，腰带的一端的第一表面以及腰带的另一端的第二表面均设置有腰带魔术贴，且腰带连接有插扣组件，插扣组件包括能够相互插接的腰带公头和腰带母头，腰带公头和腰带母头分别连接于腰带的第一连接点和第二连接点，第一连接点和第二连接点间隔设置。

[0018] 在上述技术方案中，通过插扣组件的腰带公头与腰带母头的配合以及利用腰带魔术贴粘接的方式，使得腰带连接得更加稳固。

[0019] 在一种可能的实施方案中，腿托包括腿带、第三连接部件和第四连接部件，第三连接部件和第四连接部件分别连接于腿带的相对两端，第三连接部件和第四连接部件可拆卸连接。

[0020] 在上述技术方案中，通过第三连接部件和第四连接部件可拆卸连接，方便使用者将腿托套上或者取下。

[0021] 第二方面，本申请实施例提供一种用于移乘器的身体防护结构，包括用于托住使用者的腋窝的腋托、腋托防护带以及第一方面实施例的用于移乘器的安全绑带；腋托防护带用于与腋托连接并围合成环状，腋托防护带用于为使用者背部提供支撑；腰托与腋托连接。

[0022] 在上述技术方案中，腋托托住使用者的腋窝，再通过腋托防护带为使用者的背部提供支撑，防止使用者从腋托后部脱离。通过腋托、腋托防护带以及腰托的作用能够对使用者的上半身进行较好的防护。通过腿托和连接带组件能够对使用者的下半身进行较好的防护。另外，本申请实施例中的腋托与腋托防护连接，腰托与腋托连接，腿托与腰托连接，使得整个身体防护结构形成一体，保证了使用者的安全。

[0023] 第三方面，本申请实施例提供一种移乘器，包括移乘器主体以及第二方面实施例的用于移乘器的身体防护结构，腋托安装于移乘器主体，移乘器主体包括脚踏板。

[0024] 在上述技术方案中，通过脚踏板为使用者的脚提供支撑，使小腿和脚不悬空，提升了安全性和舒适性。

附图说明

[0025] 为了更清楚地说明本申请实施例的技术方案，下面将对实施例中所需要使用的附图作简单地介绍，应当理解，以下附图仅示出了本申请的某些实施例，因此不应被看作是对范围的限定，对于本领域普通技术人员来讲，在不付出创造性劳动的前提下，还可以根据这些附图获得其他相关的附图。

[0026] 图1为本申请实施例提供的移乘器的结构示意图；

[0027] 图2为本申请实施例提供的使用者使用移乘器的示意图；

[0028] 图3为本申请实施例提供的使用者使用移乘器的示意图；

[0029] 图4为本申请实施例提供的安全绑带的结构示意图；

[0030] 图5为本申请实施例提供的另一视角下的安全绑带的结构示意图；

[0031] 图6为本申请实施例提供的腰托的结构示意图；

[0032] 图7为本申请实施例提供的腿托的结构示意图。

[0033] 图标：10-移乘器；11-移乘器主体；111-脚踏板；12-腋托；13-腋托防护带；14-安全绑带；141-腰托；1411-腰带；1412-腰带魔术贴；1413-腰带公头；1414-腰带母头；1415-第一连接点；1416-第二连接点；1417-第一连接部件；1418-第二连接部件；142-腿托；1421-腿带；1422-腿带魔术贴；1423-腿带公头；1424-腿带母头；1425-第三连接点；1426-第四连接点；1427-延伸部；1428-第三连接部件；1429-第四连接部件；15-连接带组件；151-第一连接带；152-连接扣环；153-调节扣；16-第二连接带；161-第三连接段；162-第四连接段；17-吊钩。

具体实施方式

[0034] 为使本申请实施例的目的、技术方案和优点更加清楚，下面将结合本申请实施例中的附图，对本申请实施例中的技术方案进行清楚、完整地描述，显然，所描述的实施例是本申请一部分实施例，而不是全部的实施例。通常在此处附图中描述和示出的本申请实施例的组件可以以各种不同的配置来布置和设计。

[0035] 因此，以下对在附图中提供的本申请的实施例的详细描述并非旨在限制要求保护的本申请的范围，而是仅仅表示本申请的选定实施例。基于本申请中的实施例，本领域普通技术人员在没有作出创造性劳动前提下所获得的所有其他实施例，都属于本申请保护的范围。

[0036] 在本申请的描述中，需要说明的是，术语“第一”、“第二”、“第三”、“第四”等仅用于区分描述，而不能理解为指示或暗示相对重要性。

[0037] 在本申请的描述中，还需要说明的是，除非另有明确的规定和限定，术语“设置”、“安装”、“连接”应做广义理解，例如，可以是固定连接，也可以是可拆卸连接，或一体地连接；可以是机械连接，也可以是电连接；可以是直接相连，也可以通过中间媒介间接相连，可以是两个元件内部的连通。对于本领域的普通技术人员而言，可以具体情况理解上述术语在本申请中的具体含义。

[0038] 本申请实施例提供一种用于移乘器10的安全绑带14、身体防护结构以及移乘器10，请参照图1，图1示出了移乘器10的结构示意图。

[0039] 请参照图1-图3，本申请实施例的移乘器10包括移乘器主体11和身体防护结构。身

体防护结构用于对使用者的上半身和下半身均进行较好地防护。移乘器主体11主要用于将使用者进行转移，移乘器主体11设置有脚踏板111，脚踏板111可以支撑使用者的脚，使小腿和脚不悬空，提升了安全性和舒适性。

[0040] 本申请实施例的身体防护结构包括腋托12、腋托防护带13以及安全绑带14。腋托12用于安装于移乘器主体11，腋托12用于托住使用者的腋窝。腋托防护带13与腋托12连接并围合成环状，腋托防护带13用于为使用者背部提供支撑。使用时，将腋托12安装于移乘器主体11，腋托12托住使用者的腋窝，再通过腋托防护带13为使用者的背部提供支撑，防止使用者从腋托12后部脱离。示例性地，腋托12设置有两个支撑臂并形成具有弧形开口的弧形腔，腋托12形成的弧形腔用于包裹使用者前胸，腋托12的两个支撑臂支撑使用者的左右腋窝。示例性的，腋托防护带13使用弹性带材质，腋托防护带13的一端固定连接于腋托12的其中一个支撑臂，另一端与腋托12的另一个支撑臂可拆卸连接，可拆卸连接方式包括但不限于魔术贴、挂钩或者插扣等。

[0041] 请参照图4和图5，安全绑带14包括用于支撑腰部的环状腰托141和用于支撑腿部的两个环状腿托142，腰托141与腋托12连接，每个腿托142均与腰托141连接。示例性地，腋托12下端设置有吊环螺钉，环状腰托141的相对两端均设置吊钩17，吊钩17与吊环螺钉连接以实现腰托141与腋托12的连接。需要说明的是，为了使用者的舒适性，使用者在使用时，吊钩17的位置对应于腋窝正下方。可以理解的是，在其他实施例中，也可以直接利用连接带等方式将腰托141和腋托12连接使两者相对固定。

[0042] 通过腋托12、腋托防护带13以及腰托141的作用能够对使用者的上半身进行较好的防护。两个腿托142能够支撑两个腿部，从而能够对使用者的下半身进行较好的防护。腋托12与腋托防护带13连接，腰托141与腋托12连接，腿托142与腰托141连接，使得整个身体防护结构形成一体，保证了使用者的安全。

[0043] 在一种可能的实施方案中，每个腿托142与腰托141均通过连接带组件15连接，连接带组件15被构造成支撑臀部。通过连接带组件15为使用者的臀部提供支撑，可以更好地保证使用者的安全。

[0044] 可选地，连接带组件15被构造成长度可调节。由于连接带组件15的长度可调节，则可以通过调节连接带组件15的长度来适应不同体型身高的使用者。

[0045] 在一种可能的实施方案中，连接带组件15包括第一连接带151、连接扣环152和调节扣153，连接扣环152连接于腰托141，第一连接带151包括第一连接段和第二连接段，第一连接段的一端与腿托142连接，第二连接段的一端穿绕于连接扣环152，第一连接段和第二连接段均穿绕于调节扣153，以调节第一连接段的长度。需要说明的是，本申请实施例中的第一连接段指的是第一连接带151连接于腿托142和连接扣环152的那一段。第二连接段的一端穿绕于连接扣环152，第一连接段和第二连接段均穿绕于调节扣153，从而通过拉动第二连接段的另一端可以调节第一连接段的长度，以适应不同体型身高的使用者。

[0046] 可选地，腰托141设置有用于支撑背部的支撑部，两个第一连接带151间隔设置，且第一连接带151与腰托141的连接点位于支撑部。示例性地，两个第一连接带151的之间的距离可以对应于一般成年人如图3所示的半蹲状态下两个大腿骨之间的距离，例如可以是5-20cm。

[0047] 在其他实施例中，也可以采用其他方式调节连接带组件15的长度，例如，连接带组

件15包括连接环和连接带，连接环固定于腰托141，连接带的一端与腿托142连接，连接带的另一端绑在连接环上，通过调节连接带绑在连接环上的长度，即可调节连接带组件15的长度。

[0048] 进一步地，请参照图4和图6，在一种可能的实施方案中，腰托141包括腰带1411、第一连接部件1417和第二连接部件1418，第一连接部件1417和第二连接部件1418分别连接于腰带1411的相对两端，第一连接部件1417和第二连接部件1418可拆卸连接。通过第一连接部件1417和第二连接部件1418可拆卸连接，方便使用者将腰托141套上或者取下。

[0049] 示例性地，腰带1411包括相对设置的第一表面和第二表面，腰带1411的一端的第一表面以及腰带1411的另一端的第二表面均设置有腰带魔术贴1412，且腰带1411连接有插扣组件，插扣组件包括能够相互插接的腰带公头1413和腰带母头1414，腰带公头1413和腰带母头1414分别连接于腰带1411的第一连接点1415和第二连接点1416，第一连接点1415和第二连接点1416间隔设置。也即是说，这种设置方式中，第一连接部件1417为设置于腰带1411一端的腰带魔术贴1412和腰带公头1413，第二连接部件1418为设置于腰带1411另一端的腰带魔术贴1412和腰带母头1414。通过插扣组件的腰带公头1413与腰带母头1414的配合以及利用腰带魔术贴1412粘接的方式，使得腰带1411连接得更加稳固，进一步地保证了使用者的安全性。示例性地，第一连接点1415和第二连接点1416均没有设置腰带魔术贴1412，使用时，可以先将腰带1411两端的腰带魔术贴1412粘接，再将腰带公头1413和腰带母头1414插扣连接，其中，第一连接点1415和第二连接点1416大致对应于使用者腰部左右两侧稍微靠前的位置，腰带魔术贴1412和腰带1411的插扣组件的位置错开，更好地实现对使用者腰部的双重保障。另外，示例性地，将腰带1411的两端连接后，腰带1411的插扣组件位于腰带1411的外壁。

[0050] 需要说明的是，在其他实施例中，也可以单独地只设置腰带魔术贴1412或者是插扣组件来实现腰带1411两端的连接。另外，可以理解的是，也可以将腰托141设置为一体结构。

[0051] 请继续参照图4，进一步地，在一种可能的实施方案中，两个腿托142通过第二连接带16连接，第二连接带16与连接带组件15设置于安全绑带14的同一侧。由于第二连接带16与连接带组件15设置于安全绑带14的同一侧，即意味着使用时第二连接带16在使用者的腿后部，腿部弯曲时避免对腿前部造成紧绷感。第二连接带16能够限制两个腿托142绕着大腿转动，并能限制两个腿托142之间的最大间隙，保证连接带组件15始终与人体大腿后侧和臀部后侧贴合，稳定移乘过程中人体形成的坐姿。

[0052] 示例性地，第二连接带16包括第三连接段161和第四连接段162，第三连接段161的一端与第四连接段162的一端分别与两个腿托142连接，第三连接段161的另一端与第四连接段162的另一端插扣连接。通过第三连接段161和第四连接段162分别与两个腿托142连接，再通过第三连接段161的另一端与第四连接段162的另一端插扣连接，能够将两个腿托142连接，从而稳定移乘过程中人体形成的坐姿。另外，由于第三连接段161和第四连接段162插扣连接，则能够将第三连接段161和第四连接段162分离，方便使用者对腿托142的穿戴。需要说明的是，在其他实施例中，第三连接段161的另一端和第四连接段162的另一端也可以通过魔术贴等方式连接。可以理解的是，第二连接带16也可以是完整一体的一条连接带。

[0053] 进一步地，请参照图5和图7，在一种可能的实施方案中，腿托142包括腿带1421、第三连接部件1428和第四连接部件1429，第三连接部件1428和第四连接部件1429分别连接于腿带1421的相对两端，第三连接部件1428和第四连接部件1429可拆卸连接。通过第三连接部件1428和第四连接部件1429可拆卸连接，方便使用者将腿托142套上或者取下。另外，两个腿托142通过第二连接带16连接时，第二连接带16连接于腿带1421。

[0054] 示例性地，腿带1421包括相对设置的第三表面和第四表面，腿带1421的一端的第三表面以及腿带1421的另一端的第四表面均设置有腿带魔术贴1422，且腿带1421连接有插扣组件，插扣组件包括能够相互插接的腿带公头1423和腿带母头1424，腿带公头1423和腿带母头1424分别连接于腿带1421的第三连接点1425和第四连接点1426，第三连接点1425和第四连接点1426间隔设置。也即是说，这种设置方式中，第三连接部件1428为设置于腿带1421另一端端的腿带魔术贴1422和腿带公头1423，第四连接部件1429为设置于腿带1421一端的腿带魔术贴1422和腿带母头1424。通过插扣组件的腿带公头1423与腿带母头1424的配合以及利用腿带魔术贴1422粘接的方式，使得腿带1421连接得更加稳固，进一步地保证了使用者的安全性。示例性地，第三连接点1425和第四连接点1426均没有设置腿带魔术贴1422，使用时，可以先将腿带1421两端的腿带魔术贴1422粘接，再将腿带公头1423和腿带母头1424插扣连接，其中，第三连接点1425和第四连接点1426大致对应于使用者腿部左右两侧稍微靠前的位置，腿带魔术贴1422和腿带的插扣组件的位置错开，更好地实现对使用者腿部的双重保障。另外，示例性地，将腿带1421的两端连接后，腿带1421的插扣组件位于腿带1421的外壁。需要说明的是，在其他实施例中，也可以单独地只设置腿带魔术贴1422或者是插扣组件来实现腿带1421两端的连接。另外，可以理解的是，也可以将腿带1421设置为一体结构。

[0055] 示例性地，当腿带1421的两端设置腿带魔术贴1422时，连接带组件15与腿带1421的连接点位于腿带1421的两端的腿带魔术贴1422的中部位置，当腿带1421的两端连接后，连接带组件15位于使用者的腿后部，腿带魔术贴1422位于使用者的腿前部，可以减少使用过程中连接带组件15的拉力对腿带魔术贴1422贴合效果的影响，避免腿带魔术贴1422被扯出，保证使用过程的稳定。

[0056] 示例性地，腿带1421的周向边缘还具有沿轴向延伸的延伸部1427，延伸部1427与连接带组件15位于安全绑带14的同一侧，第一连接段的一端与腿托142的延伸部1427连接，延伸部1427的宽度可根据不同体型的使用者进行设计，延伸部1427的宽度与使用者的后腿宽度基本相同。通过设置与后腿宽度基本相同的延伸部1427，第一连接段的一端与腿托142的延伸部1427连接把腿托142轴向拉伸，能够更好地实现对腿部的支撑。另外，腿带1421的宽度太宽的情况下，使用者腿部弯时曲容易时腿带1421容易对膝盖部分造成紧绷感，延伸部1427的设置能够在腿带不加宽的情况下，提高对腿部的支撑作用。示例性地，两个腿托142的连接是通过第二连接带16与两个腿带1421的延伸部1427连接实现的，在这种设置方式下，能够使延伸部1427始终支撑于大腿后侧，以更好地支撑使用者的腿部。

[0057] 本申请实施例的一种移乘器的工作原理为：

[0058] 使用者将前胸贴在腋托12，双手置于腋托12上方，由腋托12撑住腋下，连接上腋托防护带13，防止身体后仰摔倒。将腰托141与腋托12连接，腰带1411包裹于使用者的腰部，将腰带1411的两端连接。将腿带1421包裹于使用者的腿部，将腿带1421的两端连接。调节连接

带组件15的长度至合适位置，使第一连接带151主要贴合位置为臀部和大腿上侧。使用者双脚放置在移乘器10的脚踏板111上，脚踏板111对双脚有轻支撑作用，辅助使用者坐姿的形成，使小腿和双脚不至于悬空。使用者身体受力分配在腋下、臀部和双脚，在坐姿状态下可以达到较舒适的状态，更有利于移乘10操作的进行。

[0059] 以上所述仅为本申请的优选实施例而已，并不用于限制本申请，对于本领域的技术人员来说，本申请可以有各种更改和变化。凡在本申请的精神和原则之内，所作的任何修改、等同替换、改进等，均应包含在本申请的保护范围之内。

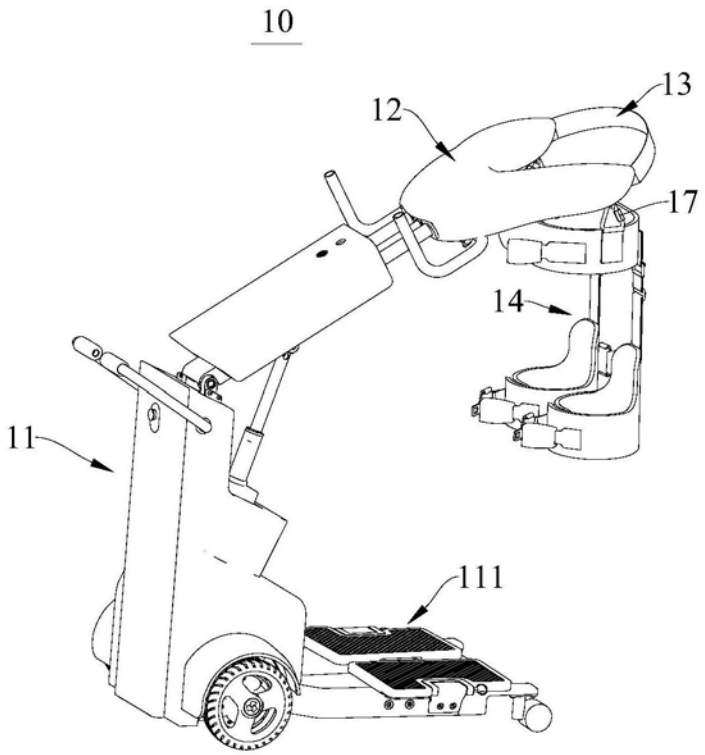

图1

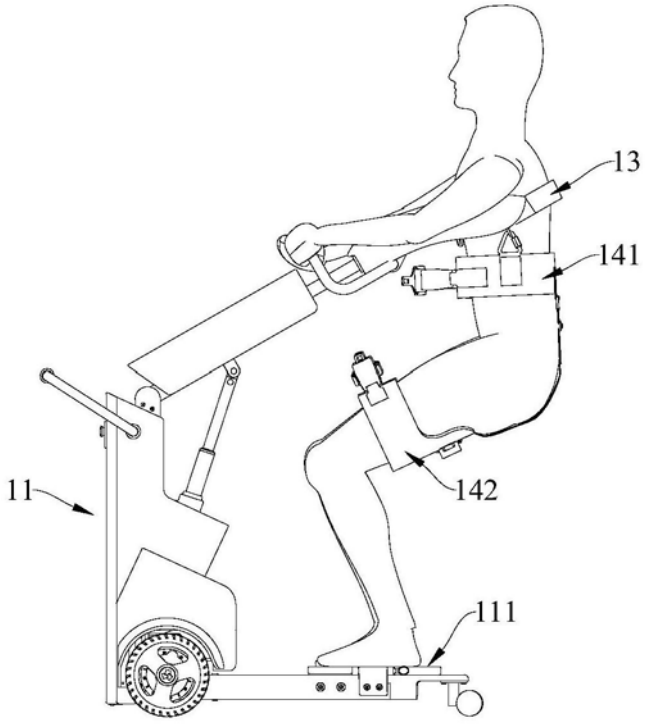

图2

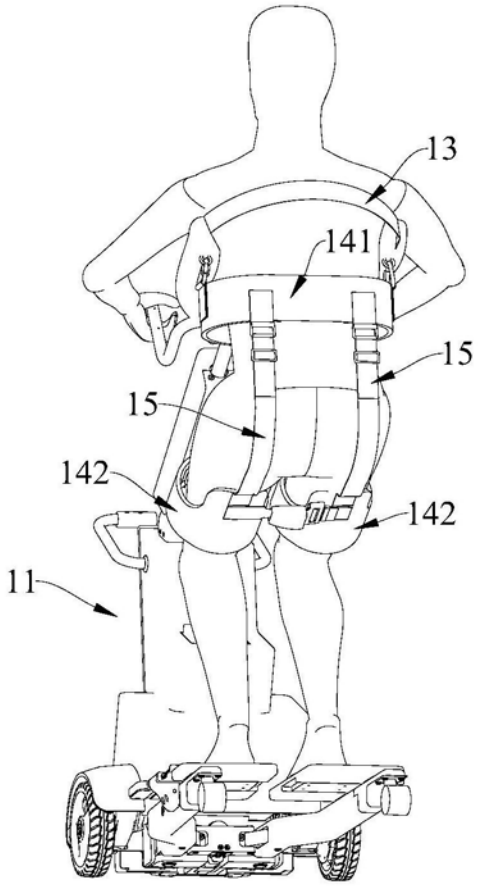

图3

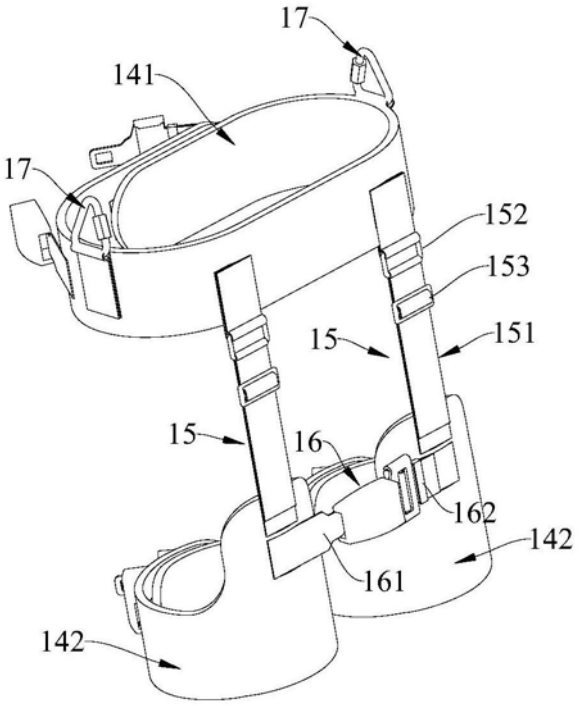
17
141
17
152
153
15
151
15
16
162
142
161
142

图4

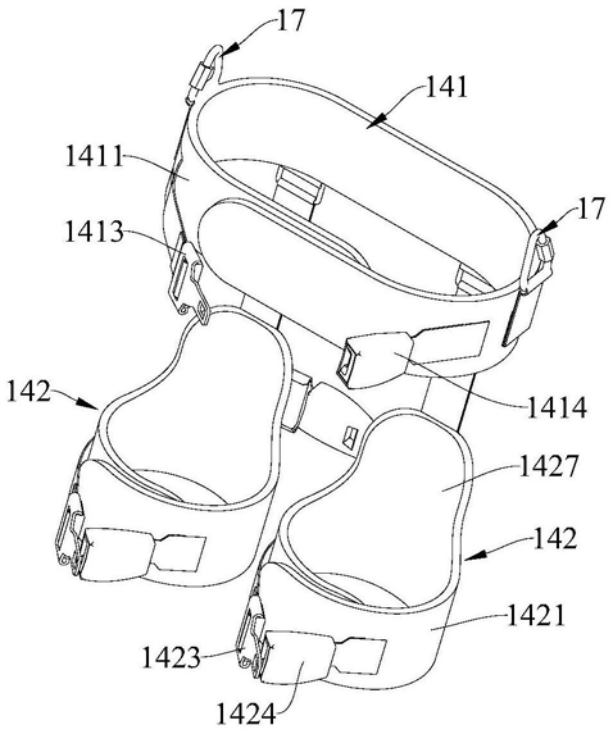
17
141
1411
17
1413
142
1414
1427
142
1421
1423
1424

图5

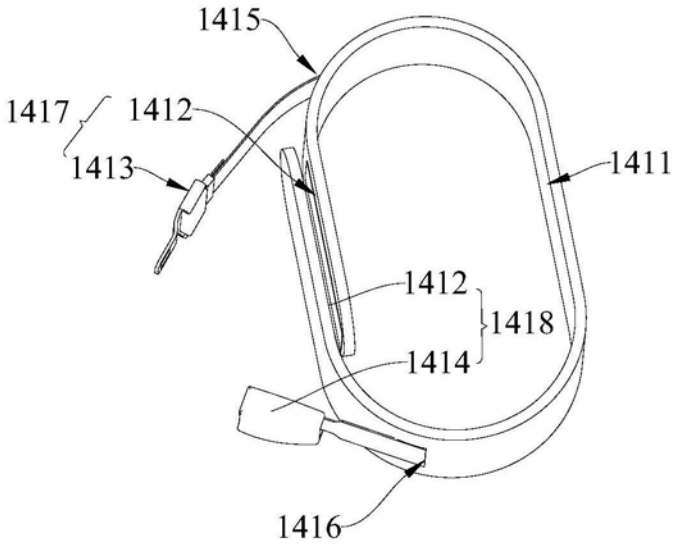
1415
1417
1412
1413
1411
1412
1418
1414
1416

图6

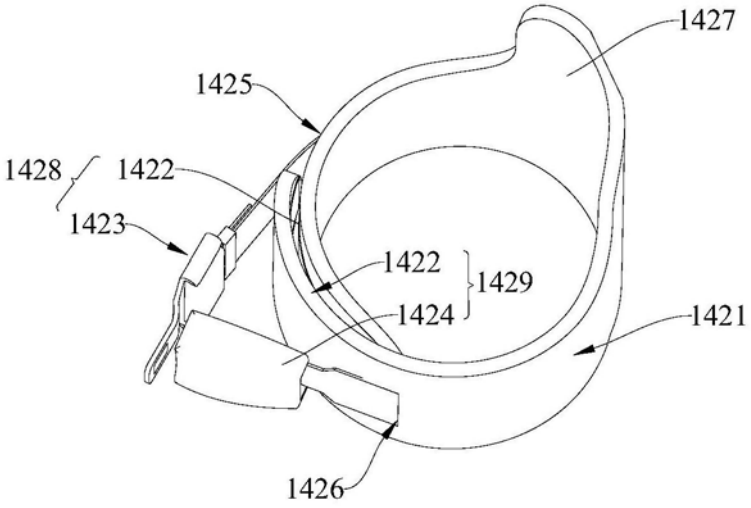
1427
1425
1428
1422
1423
1422
1429
1424
1421
1426

图7